(19)国家知识产权局

(12)实用新型专利

(10)授权公告号 CN 222588851 U
(45)授权公告日 2025.03.11

(21)申请号 202420570970.4

(22)申请日 2024.03.23

(73)专利权人 吉林省明朗家具有限公司
地址 130144 吉林省长春市农安县合隆镇农安经济开发区隆兴路4号

(72)发明人 马明明 陶立达 金东贺 陈美琪

(74)专利代理机构 东台金诚石专利代理事务所(特殊普通合伙) 32482
专利代理师 蒋呈阅

(51)Int.Cl.
*B23Q 3/06*(2006.01)

权利要求书1页 说明书2页 附图3页

(54)实用新型名称

一种板材开料机的定位装置

(57)摘要

本实用新型公开了一种板材开料机的定位装置,包括定位滚筒,定位滚筒设置有两根,定位滚筒的两端分别与滑板的顶端固定连接,滑板贯穿工作台上的滑槽,滑板与滑槽滑动配合,两侧的滑板通过连接杆固定连接,两组连接杆之间设置有距离调节伸缩轴,两个连接杆之间设置有升降板,升降板的端部与两侧的连接杆滑动配合,升降板的中部与升降伸缩轴的顶端固定连接,本实用新型采用距离调节伸缩轴调整相邻的两组定位滚筒之间的距离,通过定位螺钉固定定位滚筒在工作台上的位置,通过升降伸缩轴控制定位滚筒的高度以实现对板材的夹持定位和放开,可根据不同规格大小的板材调整定位滚筒的之间的距离和在工作台上的位置,适用性强便于使用。

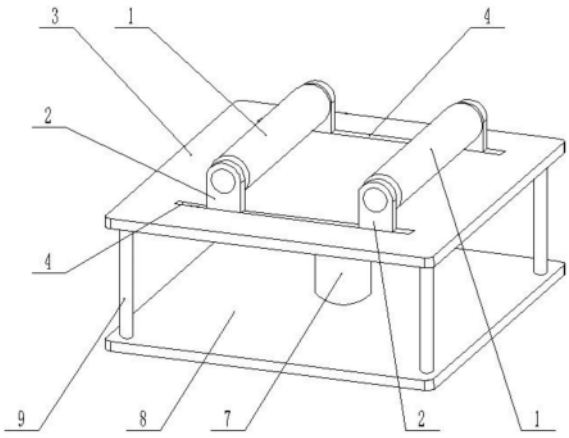


CN 222588851 U

1.一种板材开料机的定位装置,其特征在于,包括定位滚筒,定位滚筒设置有两根,定位滚筒的两端分别与滑板的顶端固定连接,滑板贯穿工作台上的滑槽,滑板与滑槽滑动配合,两侧的滑板通过连接杆固定连接,两组连接杆之间设置有距离调节伸缩轴,两个连接杆之间设置有升降板,升降板的端部与两侧的连接杆滑动配合,升降板的中部与升降伸缩轴的顶端固定连接。

2.根据权利要求1所述的一种板材开料机的定位装置,其特征在于,所述升降伸缩轴的底端固定在底座上。

3.根据权利要求1所述的一种板材开料机的定位装置,其特征在于,工作台通过支撑杆固定在底座上方。

4.根据权利要求3所述的一种板材开料机的定位装置,其特征在于,所述滑槽的外侧的工作台下表面设置有定位板,定位板上设置有定位螺钉。

5.根据权利要求1所述的一种板材开料机的定位装置,其特征在于,连接杆的中部设置有驱动槽,升降板的两端分别插入两个连接杆上的驱动槽内。

# 一种板材开料机的定位装置

## 技术领域

[0001] 本实用新型涉及开料机设备技术领域,特别涉及一种板材开料机的定位装置。

## 背景技术

[0002] 授权公告号为CN212886338U的中国实用新型提供了供一种应用在板材开料机上的压轮装置,该压轮装置包括气缸支架、压轮支架、气缸、轴承、滚筒和胶轮;该压轮装置通过气缸支架固定在板材开料机的立柱上;所述立柱位于板材开料机床身的左右两侧;所述气缸的缸体部分通过螺钉固定在所述气缸支架上,所述气缸的缸杆部分通过螺钉固定在所述压轮支架上;所述滚筒两端安装轴承,所述轴承固定在所述滚筒支架的侧面,所述胶轮包裹在所述滚筒的外侧,刀具作业时,压轮气缸收回,胶轮与工件接触,压紧工件;非作业时,气缸打开,胶轮与工件脱离,松开工件,采用压轮的方式压紧加工工件(板材)。

[0003] 上述专利存在以下缺陷:

[0004] 滚筒在板材开料机床身上的水平位置不能调节,不能根据不同的板材规格调整滚筒的安装位置及相邻滚筒之间的距离,不能适用于多种规格的板材的定位需求,适用性差。

## 实用新型内容

[0005] 为解决上述背景技术中提到的现有技术存在的问题,本实用新型提供了一种板材开料机的定位装置,包括定位滚筒,定位滚筒设置有两根,定位滚筒的两端分别与滑板的顶端固定连接,滑板贯穿工作台上的滑槽,滑板与滑槽滑动配合,两侧的滑板通过连接杆固定连接,两组连接杆之间设置有距离调节伸缩轴,两个连接杆之间设置有升降板,升降板的端部与两侧的连接杆滑动配合,升降板的中部与升降伸缩轴的顶端固定连接。

[0006] 所述升降伸缩轴的底端固定在底座上。

[0007] 工作台通过支撑杆固定在底座上方。

[0008] 所述滑槽的外侧的工作台下表面设置有定位板,定位板上设置有定位螺钉。

[0009] 连接杆的中部设置有驱动槽,升降板的两端分别插入两个连接杆上的驱动槽内。

[0010] 与现有技术相比,本实用新型的有益效果是:

[0011] 本实用新型采用距离调节伸缩轴调整相邻的两组定位滚筒之间的距离,通过定位螺钉固定定位滚筒在工作台上的位置,通过升降伸缩轴控制定位滚筒的高度以实现对板材的夹持定位和放开,可根据不同规格大小的板材调整定位滚筒的之间的距离和在工作台上的位置,适用性强便于使用。

## 附图说明

[0012] 图1是本实用新型立体结构示意图;

[0013] 图2是本实用新型侧视图;

[0014] 图3是本实用新型中工作台仰视图。

[0015] 所示附图中,定位滚筒1,滑板2,工作台3,滑槽4,连接杆5,升降板6,升降伸缩轴7,

底座8,支撑杆9,距离调节伸缩轴10,定位板11,定位螺钉12,驱动槽13。

## 具体实施方式

[0016] 为使本实用新型的目的、技术方案和优点更加清楚,下面将结合附图对本实用新型实施方式作进一步地详细描述。

[0017] 如图1-3所示,本实用新型中,设置定位滚筒1对开料机加工的板材进行定位,定位滚筒1设置有两根,定位滚筒1的两端分别与滑板2的顶端固定连接,滑板2贯穿工作台3上的滑槽4,两侧的滑板2通过连接杆5固定连接,两个连接杆5之间设置有升降板6,升降板6的端部与两侧的连接杆5滑动配合,升降板6的中部与升降伸缩轴7的顶端固定连接,通过升降伸缩轴7的伸缩调整升降板6的高度,通过升降板6带动连接杆5及连接杆5上方的滑板2和定位滚筒1的高度进行调节,将定位滚筒1降下可将板材固定在开料机的工作台3上,抬起定位滚筒1可将工作台3上的板材放开。

[0018] 所述升降伸缩轴7的底端固定在底座8上,工作台3通过支撑杆9固定在底座8上方,通过升降伸缩轴7的伸缩对定位滚筒1的升降进行调节,在定位滚筒1升降过程中滑板2在滑槽4内上下移动。

[0019] 滑板2与滑槽4滑动配合,两组连接杆5之间设置有距离调节伸缩轴10,通过距离调节伸缩轴10的伸缩可带动距离调节伸缩轴10两端的滑板2相对提到从而调整与滑板2连接的两组定位滚筒1之间的距离,以适应不同规格的板材的定位。

[0020] 所述滑槽4的外侧的工作台3下表面设置有定位板11,定位板11上设置有定位螺钉12,可通过定位螺钉12将滑板2固定在工作台3的某一位置,防止定位滚筒1对板材进行定位时发生窜动。

[0021] 连接杆5的中部设置有驱动槽13,升降板6的两端分别插入两个连接杆5上的驱动槽13内,在距离调节伸缩轴10伸缩过程中连接杆5可沿着升降板6滑动,使得滑板2的水平移动和竖向的升降相对独立。

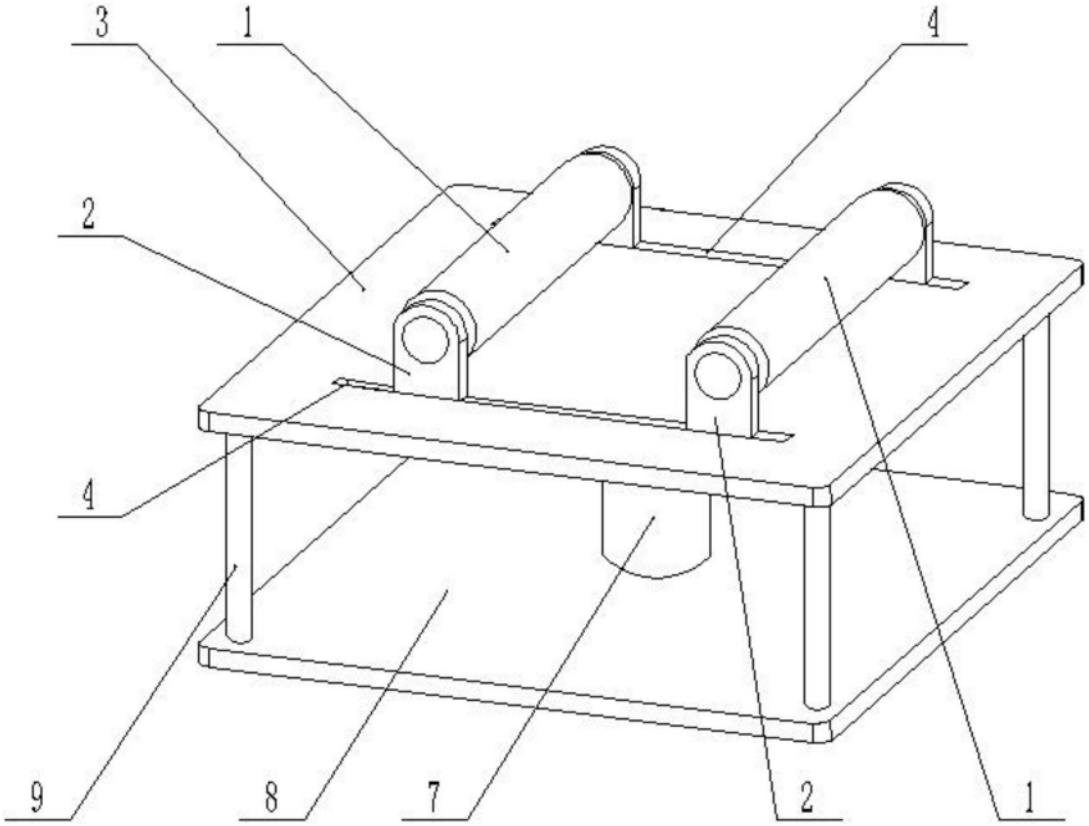


图1

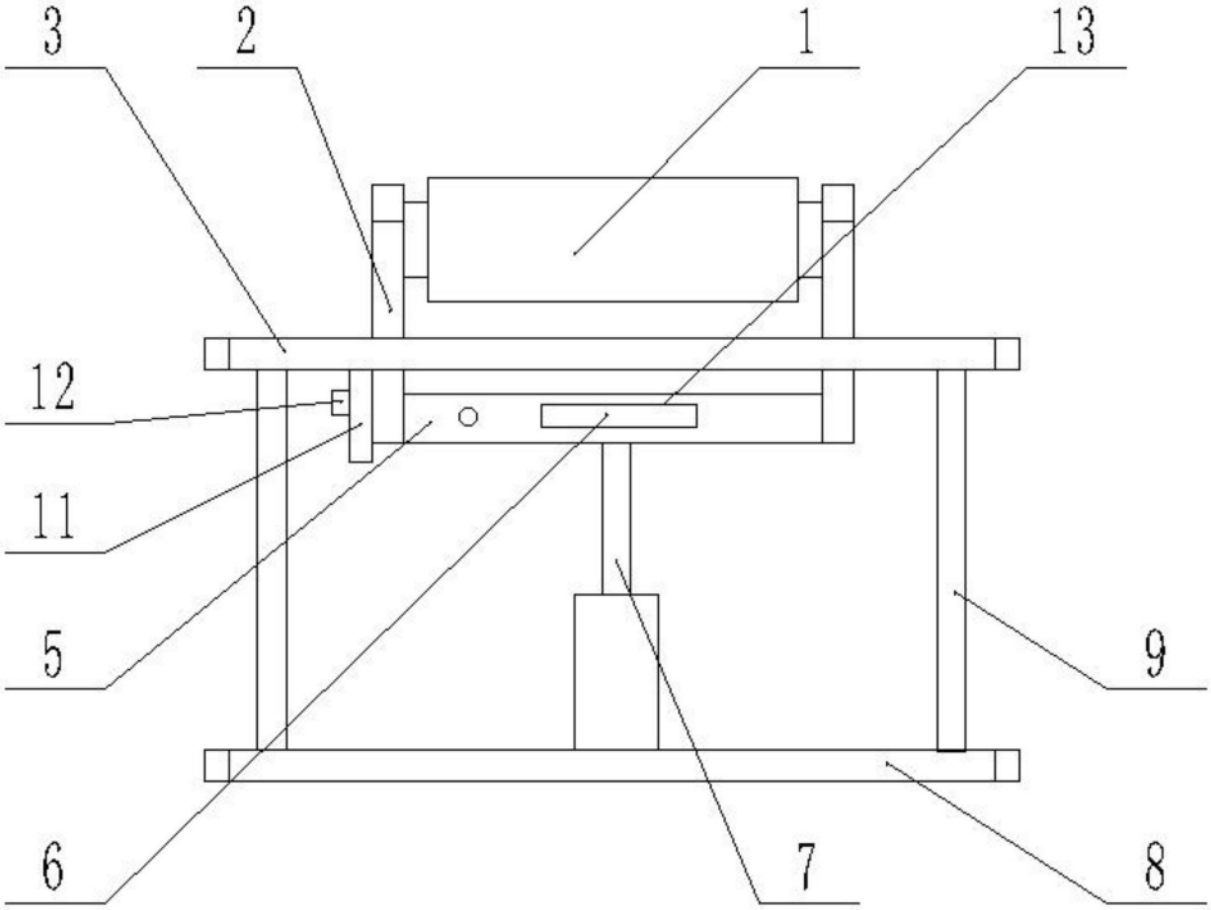


图2

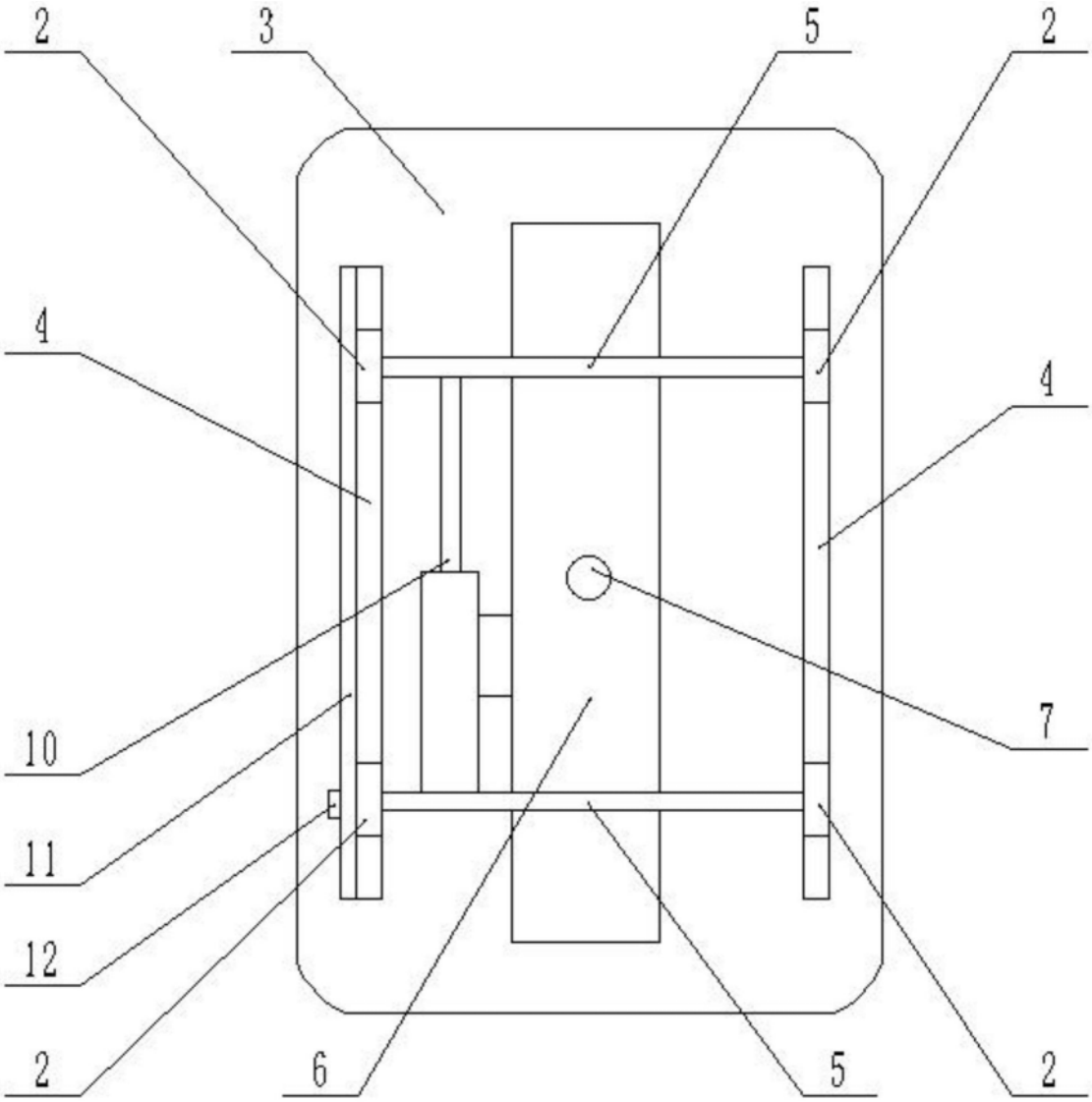


图3