(19)中华人民共和国国家知识产权局

(12)实用新型专利

(10)授权公告号 CN 203915938 U
(45)授权公告日 2014.11.05

(21)申请号 201420338107.2

(22)申请日 2014.06.23

(73)专利权人 谢贤德
地址 315700 浙江省宁波市象山县工业园区沿区路

(72)发明人 谢贤德

(74)专利代理机构 北京科亿知识产权代理事务所（普通合伙） 11350
代理人 汤东凤

(51)Int.Cl.
A63B 23/04(2006.01)

权利要求书1页 说明书2页 附图1页

(54)实用新型名称

一种辅助行走的阶梯机构

(57)摘要

本实用新型公开了一种用于康复医疗辅助行走的阶梯机构，包括底座架和扶手，所述底座架与扶手之间排列设置有多根支撑杆，每两根所述支撑杆之间设置有阶梯板，所述阶梯板通过上卡套和下卡套固定于所述支撑杆上，所述支撑杆上等距离设置有多个环形卡槽，所述上卡套和所述下卡套均卡装于所述环形卡槽内，所述阶梯板与所述下卡套之间设置有弹簧。本实用新型可以随意调节相邻两个阶梯板之间的高度差，从而满足各种程度的患者需要，在阶梯板下设置了弹簧，通过弹簧可以增加患者康复行走的强度，与现有技术相比，其功能更多，更能适应康复行走训练。

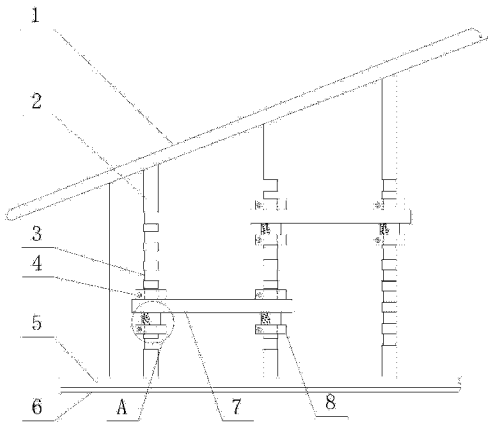

CN 203915938 U

1. 一种辅助行走的阶梯机构，包括底座架和扶手，所述底座架与扶手之间排列设置有多根支撑杆，每两根所述支撑杆之间设置有阶梯板，其特征在于：所述阶梯板通过上卡套和下卡套固定于所述支撑杆上，所述支撑杆上等距离设置有多个环形卡槽，所述上卡套和所述下卡套均卡装于所述环形卡槽内，所述阶梯板与所述下卡套之间设置有弹簧。

2. 根据权利要求 1 所述的辅助行走的阶梯机构，其特征在于：所述上卡套和所述下卡套位于所述阶梯板的上下两侧。

3. 根据权利要求 1 所述的辅助行走的阶梯机构，其特征在于：所述上卡套和所述下卡套均包括弹性套体和锁紧螺栓，所述弹性套体通过所述锁紧螺栓收紧。

4. 根据权利要求 1 所述的辅助行走的阶梯机构，其特征在于：所述底座架设置有用于与地面接触的防滑层。

5. 根据权利要求 1 所述的辅助行走的阶梯机构，其特征在于：所述弹簧外层套有弹簧套，所述弹簧套为塑胶材质制成的套体。

一种辅助行走的阶梯机构

技术领域

[0001] 本实用新型涉及一种医疗辅助器械，尤其涉及一种辅助行走的阶梯机构。

背景技术

[0002] 患者开展康复训练时，治疗师借助于一定的器械对患者作手法训练，或是治疗师指导、帮助患者利用器械进行训练，用于康复医疗辅助行走的阶梯器械是行走康复训练时的常用设施，目前所用到的阶梯机构的阶梯高度不能随意调节，且没有能够增加阶梯训练强度的结构，在实际应用中存在着不足。

实用新型内容

[0003] 本实用新型的目的就在于为了解决上述问题而提供一种用于康复医疗辅助行走的阶梯机构。

[0004] 本实用新型通过以下技术方案来实现上述目的：

[0005] 一种用于康复医疗辅助行走的阶梯机构，包括底座架和扶手，所述底座架与扶手之间排列设置有多根支撑杆，每两根所述支撑杆之间设置有阶梯板，所述阶梯板通过上卡套和下卡套固定于所述支撑杆上，所述支撑杆上等距离设置有多个环形卡槽，所述上卡套和所述下卡套均卡装于所述环形卡槽内，所述阶梯板与所述下卡套之间设置有弹簧。

[0006] 进一步地，所述上卡套和所述下卡套位于所述阶梯板的上下两侧。

[0007] 具体地，所述上卡套和所述下卡套均包括弹性套体和锁紧螺栓，所述弹性套体通过所述锁紧螺栓收紧。

[0008] 作为优选，所述底座架设置有用于与地面接触的防滑层。

[0009] 作为优选，所述弹簧外层套有弹簧套，所述弹簧套为塑胶材质制成的套体。

[0010] 本实用新型的有益效果在于：

[0011] 本实用新型可以随意调节相邻两个阶梯板之间的高度差，从而满足各种程度的患者需要，在阶梯板下设置了弹簧，通过弹簧可以增加患者康复行走的强度，与现有技术相比，其功能更多，更能适应康复行走训练。

附图说明

[0012] 图 1 是本实用新型所述用于康复医疗辅助行走的阶梯机构的结构示意图；

[0013] 图 2 是图 1 中 A 处的局部放大结构示意图。

具体实施方式

[0014] 下面结合附图对本实用新型作进一步说明：

[0015] 如图 1 和图 2 所示，本实用新型包括底座架 5 和扶手 1，底座架 5 与扶手 1 之间排列设置有多根支撑杆 2，每两根支撑杆 2 之间设置有阶梯板 7，阶梯板 7 通过上卡套 4 和下卡套 8 固定于支撑杆 2 上，支撑杆 2 上等距离设置有多个环形卡槽 3，上卡套 4 和下卡套 8

均卡装于环形卡槽 3 内，阶梯板 7 与下卡套 8 之间设置有弹簧 9。

[0016] 本实用新型所述用于康复医疗辅助行走的阶梯机构，上卡套 4 和下卡套 8 位于阶梯板 7 的上下两侧，平时，弹簧 9 将阶梯板 7 抵靠在上卡套 4 上，当患者踩上阶梯板 7 时，弹簧 9 下压，增加了训练强度，根据实际情况可以将弹簧 9 取下，使用方便，上卡套 4 使得阶梯板 7 更加稳定可靠，防止患者松开脚时阶梯板 7 上弹，上卡套 4 和下卡套 8 均包括弹性套体和锁紧螺栓，弹性套体通过锁紧螺栓收紧，底座架 5 设置有用于与地面接触的防滑层 6，防止整个机构滑动移位，弹簧 9 外层套有弹簧套 10，弹簧套 10 为塑胶材质制成的套体，可以美化外观。

[0017] 本实用新型所述用于康复医疗辅助行走的阶梯机构，可以随意调节相邻两个阶梯板 7 之间的高度差，从而满足各种程度的患者需要，在阶梯板 7 下设置了弹簧 9，通过弹簧 9 可以增加患者康复行走的强度，与现有技术相比，其功能更多，更能适应康复行走训练。

[0018] 以上仅为本实用新型的较佳实施例而已，并不用以限制本实用新型，凡在本实用新型的精神和原则之内所作的任何修改、等同替换和改进等，均应包含在本实用新型的保护范围内。

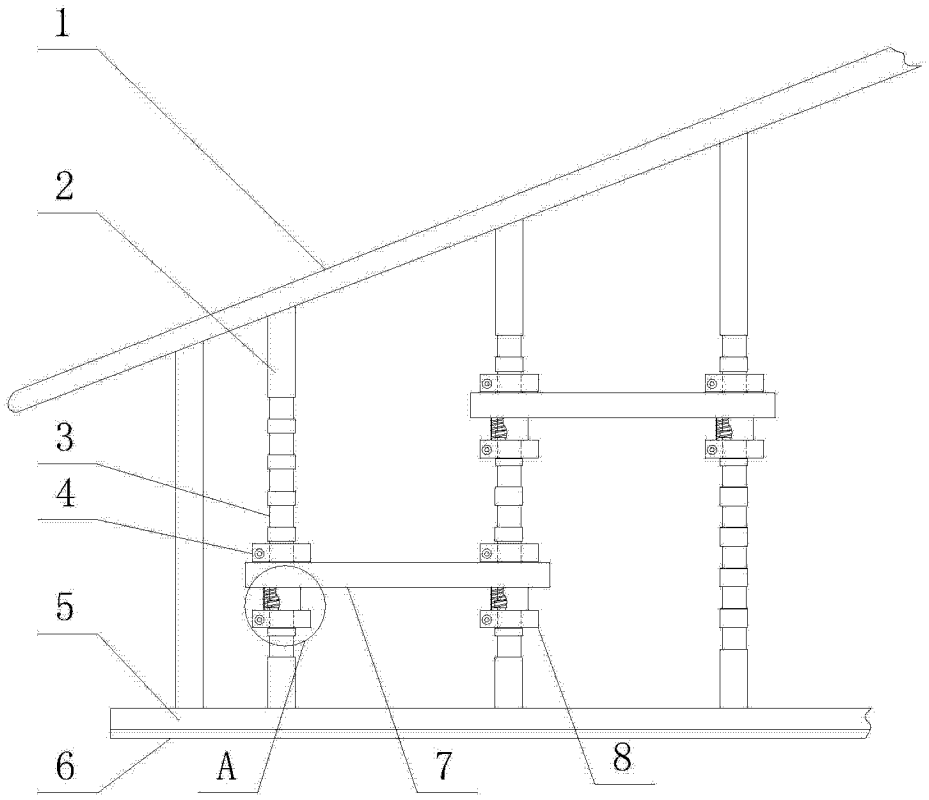

图 1

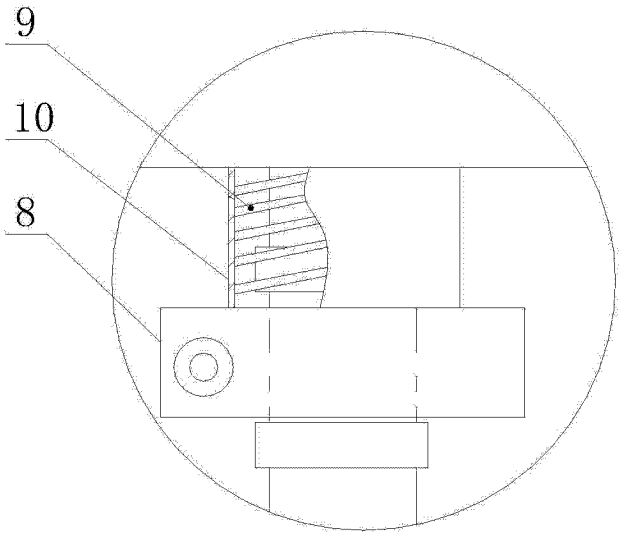

图 2