(19)中华人民共和国国家知识产权局

(12)实用新型专利

(10)授权公告号 CN 211681285 U
(45)授权公告日 2020.10.16

(21)申请号 201922492624.0

(22)申请日 2019.12.31

(73)专利权人 芜湖神剑裕昌新材料有限公司
地址 241200 安徽省芜湖市繁昌县经济开发区芜湖神剑裕昌新材料有限公司

(72)发明人 刘绍宏

(51)Int.Cl.
*B24B 7/22*(2006.01)
*B24B 55/06*(2006.01)
*B24B 41/02*(2006.01)
*B24B 41/00*(2006.01)

(ESM)同样的发明创造已同日申请发明专利

权利要求书1页 说明书2页 附图1页

(54)实用新型名称

碳纤维板打磨平台

(57)摘要

本实用新型公开了一种碳纤维板打磨平台。它包括台桌、三角型支架，台桌的桌面底部安装有漏斗型吸风通道，吸风通道的上口为一长方形的通道，长方形的通道沿桌面底部安装形成半封闭状态，留有长条形的吸风口伸出桌面，其长度为120-140cm、宽度为12-16cm；吸风通道的下口为收集盒，漏斗型吸风通道上连通一个抽风外接管道；台桌的桌面上面部安装两个平行的滑道，滑道承载着一个三角型支架，三角型支架沿着滑道自由滑动，三角型支架的承载面与桌面之间的角度为60-75°。本实用新型结构简单，打磨工作人员坐立在台桌前，轻松打磨，下吸式除尘效果理想。

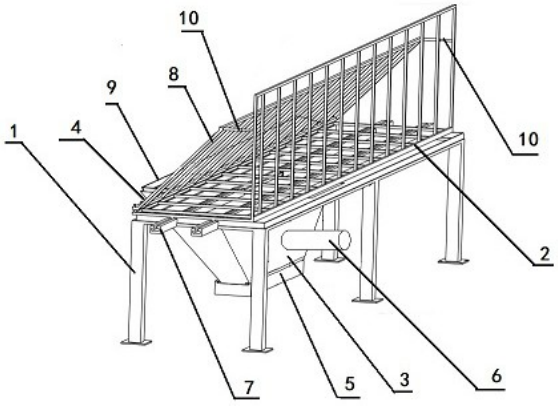


CN 211681285 U

1.碳纤维板打磨平台,包括台桌(1)、三角型支架(2),其特征在于:台桌(1)的桌面底部安装有漏斗型吸风通道(3),吸风通道(3)的上口为一长方形的通道,长方形的通道沿桌面底部安装形成半封闭状态,留有长条形的吸风口(4)伸出桌面,其长度为120-140cm、宽度为12-16cm;吸风通道(3)的下口为收集盒(5),漏斗型吸风通道(3)上连通一个抽风外接管道(6);

台桌(1)的桌面上面部安装两个平行的滑道(7),滑道(7)承载着一个三角型支架(2),三角型支架(2)沿着滑道(7)自由滑动,三角型支架(2)的承载面(8)与桌面之间的角度为60-75°。

2.根据权利要求1所述的碳纤维板打磨平台,其特征在于:

长条形的吸风口(4)伸出桌面的沿口上延伸增加2-4cm的围堰(9)。

3.根据权利要求1所述的碳纤维板打磨平台,其特征在于:

三角型支架(2)上承载面(8)的角度通过伸缩杆(10)来调节。

# 碳纤维板打磨平台

## 技术领域

[0001] 本实用新型涉及到一种打磨使用的平台，尤其涉及到碳纤维板打磨平台。

## 背景技术

[0002] 碳纤维板材的表层粘附一层胶皮，需要打磨后才能正常使用，由于板材存在不同规格、不同状态，尤其是三维状态下打磨，只能通过人工手动打磨。首先将板材水平放置，然后打磨工人站立弯腰，根据打磨的位置不同，打磨工移至不同的位置，打磨的同时，打磨桌面平台上设置上吸式吸尘，由于单块板材面积较大，造成吸尘效果不理想，影响打磨的工作效率。

## 实用新型内容

[0003] 本实用新型的目的在于提供一种利于打磨工操作、吸尘效果理想、提高打磨效率的碳纤维板打磨平台。

[0004] 本实用新型的目的通过以下技术方案来实现的：该碳纤维板打磨平台包括台桌、三角型支架，台桌的桌面底部安装有漏斗型吸风通道，吸风通道的上口为一长方形的通道，长方形的通道沿桌面底部安装形成半封闭状态，留有长条形的吸风口伸出桌面，其长度为120-140cm、宽度为12-16cm；吸风通道的下口为收集盒，漏斗型吸风通道上连通一个抽风外接管道；

[0005] 台桌的桌面上面部安装两个平行的滑道，滑道承载着一个三角型支架，三角型支架沿着滑道自由滑动，三角型支架的承载面与桌面之间的角度为60-75°。

[0006] 所述的碳纤维板打磨平台中的长条形的吸风口伸出桌面的沿口上延伸增加2-4cm的围堰。

[0007] 所述的碳纤维板打磨平台中的三角型支架上承载面的角度通过伸缩杆来调节。

[0008] 本实用新型的优点体现在以下几个方面：第一，本实用新型结构简单，打磨工作人员坐立在台桌前，轻松打磨，下吸式除尘效果理想；第二，采用滑道式移动碳纤维板材，打磨工作人员坐立不移动，提高工作效率；第三、吸风口设置在打磨工作区(打磨工面前)，除尘效果理想；第四，三角型支架上承载面的角度通过伸缩杆来调节，为了根据不同打磨工的身高调节承载面角度，方便打磨操作。总而言之，本实用新型是一种结构简单、操作方便、功效高、除尘效果理想的打磨平台。

## 附图说明

[0009] 图1为本实用新型的结构示意图。

[0010] 1、台桌2、三角型支架3、吸风通道4、吸风口5、收集盒6、抽风外接管道7、滑道8、承载面9、围堰10、伸缩杆。

## 具体实施方式

[0011] 结合附图对本实用新型作进一步的详细描述。

[0012] 从图1可以看出，本实用新型是一种碳纤维板打磨平台，它包括台桌1、三角型支架2，台桌1的桌面底部安装有漏斗型吸风通道3，吸风通道3的上口为一长方形的通道，长方形的通道沿桌面底部安装形成半封闭状态，留有长条形的吸风口4伸出桌面，其长度为130cm、宽度为14cm；吸风通道3的下口为收集盒5，漏斗型吸风通道3上连通一个抽风外接管道6；

[0013] 台桌1的桌面上面部安装两个平行的滑道7，滑道7承载着一个三角型支架2，三角型支架2沿着滑道7自由滑动，三角型支架2的承载面8与桌面之间的角度为70°。

[0014] 本实用新型所述的碳纤维板打磨平台中的长条形的吸风口4伸出桌面的沿口上延伸增加3cm的围堰9。

[0015] 本实用新型所述的碳纤维板打磨平台中的三角型支架2上承载面8的角度通过升缩杆10来调节。

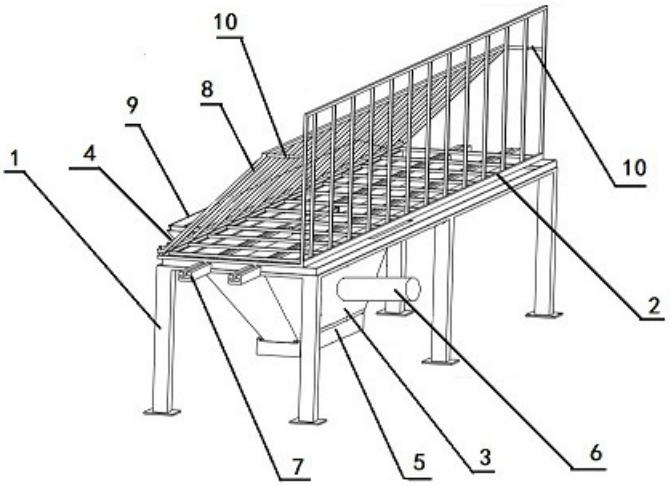


图1