(19)中华人民共和国国家知识产权局

(12)发明专利申请

(10)申请公布号 CN 101933752 A
(43)申请公布日 2011.01.05

(21)申请号 201010265531.5

(22)申请日 2010.08.27

(71)申请人 成都新志实业有限公司
地址 610100 四川省成都市龙泉驿区成都经济技术开发区龙工南路1133号

(72)发明人 王新平

(51)Int.Cl.
A47G 21/10(2006.01)

权利要求书 1 页 说明书 1 页 附图 1 页

(54)发明名称

便于携带的筷子

(57)摘要

本发明公开了一种筷子，具体涉及一种便于携带的筷子，包括两根筷子，每根筷子由握手端(1)和夹菜端(2)组成，其特征在于：两根筷子握手端(1)的顶部由一链条(3)连接，靠近夹菜端(2)的顶端处设有一沿径向向内的凹槽(4)。本发明的作用是：因为有一链条将两根筷子连接在一起，那么在储藏时就不容易丢失其中一只，使用时也没有一点不便；设置了凹槽，在夹滑润食物的时候非常方便。

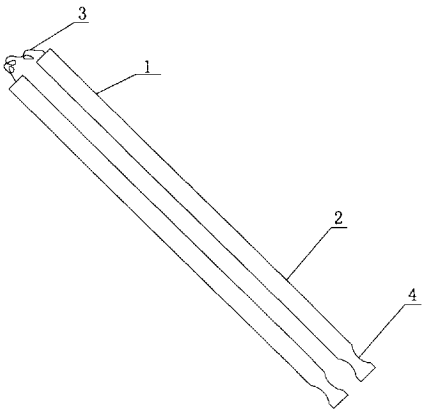

CN 101933752 A

1. 便于携带的筷子，包括两根筷子，每根筷子由握手端 (1) 和夹菜端 (2) 组成，其特征在于：两根筷子握手端 (1) 的顶部由一链条 (3) 连接，靠近夹菜端 (2) 的顶端处设有一沿径向向内的凹槽 (4)。

便于携带的筷子

技术领域

[0001] 本发明涉及一种筷子，具体涉及一种便于携带的筷子。

背景技术

[0002] 我们日常中所用到的筷子，有竹制的，有金属的，都是两根为一对，同时使用，在人们外出旅游或者出差时，出于卫生的考虑随身携带筷子，但由于筷子本身由于小巧而很容易丢失，丢失了一根，另一根就没有用处了。

[0003] 另一方面，传统筷子的夹菜端都为光滑的圆柱，这样虽然做工简单，但是在用这类筷子夹比较滑润的食物时是很困难的，比如夹肉圆子之类的。

[0004] 2007 年 9 月 7 日申请的申请号为“200710154027.6”的中国专利“新型连体筷子”中提出在两根筷子之间设置一个连接物体，来起到将两根筷子连接在一起的作用，但是这样的连接方式在使用筷子的时候非常不方便。

发明内容

[0005] 本发明克服了现有技术的不足，提供一种不易丢失的筷子，解决了筷子容易丢失和夹菜困难的问题。

[0006] 为解决上述的技术问题，本发明采用以下技术方案：

[0007] 便于携带的筷子，包括两根筷子，每根筷子由握手端和夹菜端组成，两根筷子握手端的顶部由一链条连接，靠近夹菜端的顶端处设有一沿径向向内的凹槽。

[0008] 与现有技术相比，本发明的有益效果是：因为有一链条将两根筷子连接在一起，那么在储藏时就不容易丢失其中一只，使用的是有也没有一点不便；设置了凹槽，在夹滑润食物的时候非常方便。

附图说明

[0009] 图 1 为本发明结构示意图。

具体实施方式

[0010] 下面结合附图对本发明作进一步阐述。

[0011] 便于携带的筷子，包括两根筷子，每根筷子由握手端 1 和夹菜端 2 组成，两根筷子握手端 1 的顶部由一链条 3 连接，靠近夹菜端 2 的顶端处设有一沿径向向内的凹槽 4。

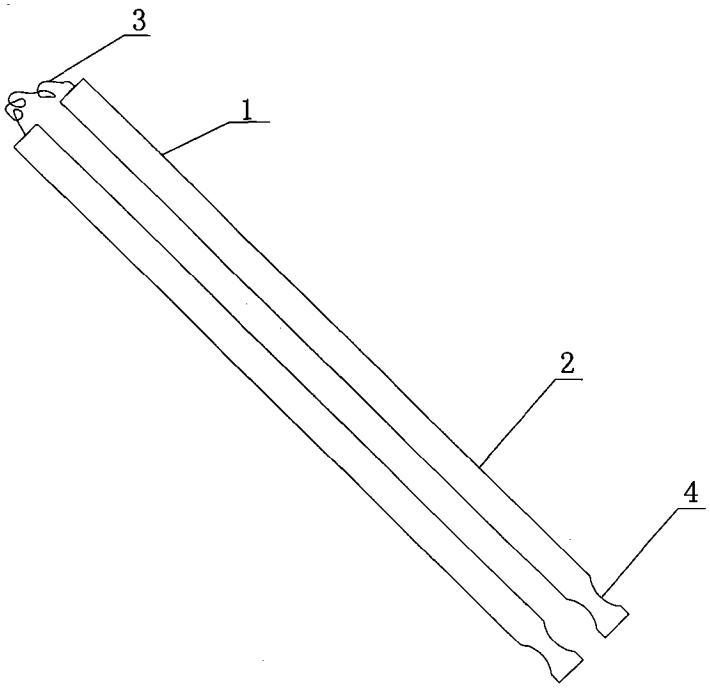

图 1