200810714

發明專利說明書

（本說明書格式、順序及粗體字，請勿任意更動，※記號部分請勿填寫）

※ 申請案號：96128792

※ 申請日期：96.8.6　　※IPC 分類：A45D44/14 (2006.01)
G09B19/24 (2006.01)

一、發明名稱：（中文/英文）

理美容技術練習器具及理美容技術練習用模型

二、申請人：（共 1 人）

姓名或名稱：（中文/英文）

美容室零有限公司

Hair Salon ZERO LTD.

代表人：（中文/英文）

久保 義明/KUBO, YOSHIAKI

住居所或營業所地址：（中文/英文）

824-0005 日本國福岡縣行橋市中央二丁目 3 番 7 号 有限會社美容室零內

Hair Salon ZERO LTD., 3-7, Chuo 2-chome, Yukuhashi-shi, Fukuoka, 824-0005, JAPAN

國　籍：（中文/英文）

日本國/JAPAN

三、發明人：（共 1 人）

姓　名：（中文/英文）

久保 義明/KUBO, YOSHIAKI

國　籍：（中文/英文）

日本國/JAPAN

四、聲明事項：

☐ 主張專利法第二十二條第二項☐第一款或☐第二款規定之事實，其事實發生日期為：　年　月　日。

☑ 申請前已向下列國家（地區）申請專利：日本國

☑ 有主張專利法第二十七條第一項國際優先權：

日本國;2006 年 8 月 24 日;特願 2006-227270

☐ 無主張專利法第二十七條第一項國際優先權：

☐ 主張專利法第二十九條第一項國內優先權：

【格式請依：申請日、申請案號　順序註記】

☐ 主張專利法第三十條生物材料：

☐ 須寄存生物材料者：

國內生物材料 【格式請依：寄存機構、日期、號碼　順序註記】

國外生物材料 【格式請依：寄存國家、機構、日期、號碼　順序註記】

☐ 不須寄存生物材料者：

所屬技術領域中具有通常知識者易於獲得時，不須寄存。

九、發明說明：

【發明所屬之技術領域】

本發明是關於進行頭髮的修剪(cut)或把頭髮捲上捲子(winding)的練習時使用之理美容技術練習器具及理美容技術練習用模型。

【先前技術】

以往美容師或理容師，特別是美容師或理容師的實習生或初學者學會成為整髮(hairdressing)技術的基本之頭髮的修剪技術，或將頭髮纏繞於燙髮(permanent)用捲棒(rod)之把頭髮捲上捲子(winding)技術的情形係使用有將天然或合成樹脂製的毛髮移植到以合成樹脂材等造形的頭部模型之練習用假髮(wig)。使用練習用假髮練習頭髮的修剪的情形係藉由稀疏地均分修剪的部分的毛髮，在手指與手指之間夾住毛髮而拉出，以剪刀修剪所拉出的毛髮的頂端，以學會如下的技術：製作作為目的的髮型(hairstyle)用的姿勢、站立的姿勢(stance)、視線、均分毛髮的角度、將均分的毛髮夾在手指之間而拉出的角度、以剪刀修剪的長度或角度。此等技術由於是依照所要的髮型組合而分別使用，故為作為剪髮(haircut)的基本技術首先必須要學會的技術。

但是，初學者很難理解所想像的髮型與拉出所均分的毛髮的角度或修剪位置的關係，而且因對練習用假髮的姿勢或站立的姿勢不穩定，故在將所均分的毛髮夾在手指之

間而拉出時，多半未改變姿勢或站立的姿勢，在自己未察覺的時候扭轉髮束，或使拉出的角度不為一定而變得零亂，俾容易修剪，往往由所修剪的毛髮的髮梢形成的線或面會變成鋸齒狀，或變成像拍打波浪般的形狀。在練習用假髮中，因對於不確認由所修剪的毛髮的髮梢形成的線或面，就無法判斷自己的修剪技術是否良好，故在修剪的練習中，初學者或實習生自己無法判定姿勢或站立的姿勢等的基本技術的學會程度。因此，自己所缺乏的技術總覺得就是無法客觀地判定，基本技術的學會需要時間。

另一方面，雖然教授此等技術給初學者的指導者觀看對作為目的的髮型之修剪的動作，針對姿勢或站立的姿勢、將所均分的毛髮夾在手指之間而拉出的角度等的基本技術進行指導，但由於此等技術是自己透過經驗而學會，故客觀地教授給實習生或初學者極為困難。而且，接受指導的實習生或初學者也因無客觀地判定修剪的動作之適當與否的基準，故很難理解，基本技術的學會需要時間。

而且，習知的頭髮的修剪的練習器具已知有例如(專利文獻 1)所揭示的[一種剪髮練習用器具，包含:無頭髮的原尺寸大的人頭模型本體;在形成方形狀等的基底材料(base material)植設毛髮而成，部分地覆蓋人頭模型本體的頭髮部之毛髮體，其中毛髮體的基底材料是對人頭模型本體裝卸自如地形成，複數個毛髮體構成組，整體上係整體地覆蓋人頭模型本體的頭髮部]。

在(專利文獻 2)記載有[由寬度形成 5~8cm，被插通於

形成於上端部中央的孔之細繩匯集的薄片(sheet)構成的剪髮練習用器具]。

[專利文獻 1] 日本國特開 2000-342333 號公報

[專利文獻 2] 日本國特開平 10-228232 號公報

【發明內容】

但是，在上述習知的技術中具有如下的課題：

(1)、在(專利文獻 1)揭示的技術以往因在人頭模型本體固著有毛髮，故因修剪練習而用完毛髮的話，人頭模型本體也只能廢棄，如此會使成本增多，特別是為了解決無法重複進行特定部位的修剪練習此一課題，藉由裝卸自如地形成毛髮體的基底材料於人頭模型本體，透過適宜更換用完的毛髮體，可重複使用人頭模型本體而進行練習。但是，植設於形成方形狀等的基底材料之毛髮因變成粗束般，故均分該毛髮，夾在手指之間而拉出，修剪該毛髮此一動作自身因與使用習知的練習用假髮的情形一樣，故對於不確認由所修剪的毛髮的髮梢形成的線或面，就無法判斷自己的修剪技術是否良好。因此，初學者或實習生在修剪的練習中自己無法判定姿勢或站立的姿勢等的基本技術的學會程度，故自己所缺乏的技術總覺得就是無法客觀地判定，基本技術的學會需要時間。

(2)、在(專利文獻 2)揭示的技術可提供可抑制用以準備天然或人工的毛之成本，並且修剪練習之清理收拾容易的剪髮練習用器具，惟在練習時由細繩拉引薄片，夾在一

隻手的手指之間，移動放在另一隻手的剪刀，沿著描繪在薄片的直線或曲線而切斷，這僅僅是用以練習剪刀的操作而已。因此，具有如下的課題：無法學會為了製作作為目的的髮型，以哪個角度拉出頭髮而切斷何處呢此一修剪技術的基本。而且具有如下的課題：雖然學會剪刀的用法，但無法學會用以拉出頭髮的姿勢或站立的姿勢等最重要的身體的用法。

本發明是為了解決上述習知的課題，其目的為提供一種理美容技術練習器具，因夾在手指之間而拉出時的扭轉或水平方向的角度偏移之有無容易判明，故可自己判定修剪或把頭髮捲上捲子用之正確的姿勢等，而且因可學會沒有扭轉或角度偏移之正確的姿勢或站立的姿勢、手或剪刀的位置等，自己的習慣或自己所缺乏的技術總覺得就是能客觀地判定，故能以短時間學會正確的修剪或把頭髮捲上捲子的基本技術，而且指導者也能客觀地教授基本技術，有效的指導為可能，而且即使修剪完，若更換新的練習器具，則頭部模型可重複使用，可抑制連續成本(running cost)。

而且，本發明其目的為提供一種理美容技術練習用模型，可安裝理美容技術練習器具，練習修剪或把頭髮捲上捲子的基本技術。

為了解決上述習知的課題，本發明的理美容技術練習器具及使用該理美容技術練習器具之理美容技術練習用模型具有以下的構成：

本發明的申請專利範圍第1項之理美容技術練習器具係具有如下之構成：

包含：

固著部，可裝卸地固著於頭部模型；以及

一片至複數片帶狀部，一端連接於前述固著部。

藉由該構成，可得到如下的作用：

(1)、因帶狀部為寬幅且厚度薄，若在手指之間夾著帶狀部拉出時有扭轉或水平方向的角度偏移，則在帶狀部會產生鬆弛等，故可自己判定扭轉或角度偏移之有無，且可學會不產生帶狀部的扭轉或角度偏移之正確的姿勢或站立的姿勢、手或剪刀的位置等，由於自己的習慣或自己所缺乏的技術總覺得就是能客觀地判定，故能以短時間學會正確的修剪或把頭髮捲上捲子的基本技術。

(2)、教授修剪或把頭髮捲上捲子的基本技術之指導者也能指導姿勢或站立的姿勢、手或剪刀的位置等，俾不扭轉帶狀部，且無水平方向的角度偏移而能拉出帶狀部，可客觀地教授基本技術。而且，因接受指導的實習生或初學者也能客觀地判定自己的修剪或把頭髮捲上捲子的動作之適當與否，故可容易理解，能以短時間學會修剪的基本技術。

(3)、因具備可裝卸地固著於頭部模型之固著部，故修剪完帶狀部的話，若將理美容技術練習器具更換成新的，則頭部模型可重複使用，可抑制連續成本。

此處，頭部模型是使用未植設有毛髮者。

固著部是使用以形成面狀、帶狀、點狀等的形狀之構件或夾子(clip)等形成，可裝卸地形成於頭部模型者。

可裝卸固著部於頭部模型之手段是使用藉由由吸盤等產生的吸引力吸附者、以黏著膠帶等貼附者等。而且，也能使用在形成凹部或凸部、孔部、螺絲部、黏扣帶(hook and loop fastener)、所埋設的磁性材料等的被固著部之頭部模型，藉由嵌著、插裝、螺裝、磁裝、以夾子等夾裝、貼附而裝卸固著部者等。

帶狀部是使用以軟質的合成樹脂製、橡膠製、紙製、金屬箔、毛髮、人工毛髮等形成寬幅的薄的帶狀者。以當作均分毛髮的束。

帶狀部的寬度最好是使用夾在手指與手指之間，與拉出的髮束約略相等之 2~5cm。隨著帶狀部的寬度比 2cm 還窄，看到難以賦予所拉出的帶狀部是否扭轉之判斷的傾向，隨著比 5cm 還寬，看到很難夾在手指之間，與實際的修剪或把頭髮捲上捲子的觸感不同的傾向，故任一種情形都不佳。

帶狀部的長度若為比利用剪刀剪出的一修剪份還長，則無特別的限制，惟最好是使用 5~30cm。隨著長度比 5cm 還短，看到很難判斷在夾在手指與手指之間拉出時是否扭轉，不適於修剪或把頭髮捲上捲子的練習之傾向，並且可切斷的次數變少，隨著比 30cm 還長，看到容易發生扭轉或水平方向的角度偏移，不適於練習之傾向，故任一種情形都不佳。

帶狀部可在固著部連接一片至複數片。也能使複數片密集於相同的根部，且一片一片地使其分散於各自的根部而連接也可以。

在帶狀部也能約略正交或斜交於帶狀部的長度方向，顯示直線狀或曲線狀的修剪用參考線。藉由沿著修剪用參考線切斷，可進行剪刀的用法或修剪的角度之練習。

本發明的申請專利範圍第 2 項之發明係申請專利範圍第 1 項之理美容技術練習器具，具有如下之構成：

包含形成於前述固著部之連結部，前述帶狀部的一端係可轉動地連接於前述連結部。

依照該構成，除了在申請專利範圍第 1 項得到的作用外，還可得到如下的作用：

(1)、因帶狀部對固著部可轉動地形成，故可學會改變帶狀部的設定角度，依照該角度使自己的身體的位置或姿勢變化，可學會每一頭髮的分撮(section)進行各自的剪法的情形之基本動作。

本發明的申請專利範圍第 3 項之理美容技術練習器具係具有如下之構成：

包含：

固定部，固定於頭部模型；

連結部，形成於前述固定部；

安裝部，可裝卸地形成於前述連結部；以及

一片至複數片帶狀部，一端連接於前述安裝部。

依照該構成，可得到如下的作用：

(1)、因包含可裝卸地形成於連結部之安裝部，與一端連接於安裝部之一片至複數片帶狀部，由於帶狀部為寬幅且厚度薄，若在手指之間夾著帶狀部拉出時有扭轉或水平方向的角度偏移，則在帶狀部會產生鬆弛等，故可自己判定扭轉或角度偏移之有無，且可學會不產生帶狀部的扭轉或角度偏移之正確的姿勢或站立的姿勢、手或剪刀的位置等，自己的習慣或自己所缺乏的技術總覺得就是能客觀地判定，故能以短時間學會正確的修剪或把頭髮捲上捲子的基本技術。

(2)、教授修剪或把頭髮捲上捲子的基本技術之指導者也能指導姿勢或站立的姿勢、手或剪刀的位置等，俾不扭轉帶狀部，且無水平方向的角度偏移而能拉出，可客觀地教授基本技術。而且，因接受指導的實習生或初學者也能客觀地判定自己的修剪或把頭髮捲上捲子的動作之適當與否，故可容易理解，能以短時間學會修剪或把頭髮捲上捲子的基本技術。

(3)、因具備可裝卸地固著於連結部之安裝部，故修剪完帶狀部的話，若將帶狀部更換成新的，則頭部模型或固定部可重複使用，可抑制連續成本。

此處，頭部模型、帶狀部由於是與在申請專利範圍第1項說明的一樣，故省略說明。

固定部是使用形成面狀、帶狀、點狀等的形狀，可裝卸地形成於頭部模型者，或固著於頭部模型者。

使安裝部可裝卸於連結部之手段是使用藉由由吸盤等

產生的減壓或由磁力等產生的吸引力吸附者、以黏著膠帶等貼附者等。而且，也能使用在形成凹部或凸部、黏扣帶等的連結部之固定部裝卸安裝部者等。

本發明的申請專利範圍第 4 項之理美容技術練習器具係具有如下之構成：

包含：

固定部，固定於頭部模型；

連結部，可轉動地形成於前述固定部；

安裝部，可裝卸地形成於前述連結部；以及

一片至複數片帶狀部，一端連接於前述安裝部。

依照該構成，除了在申請專利範圍第 3 項得到的作用外，還可得到如下的作用：

(1)、因帶狀部對固定部可轉動地形成，故可學會改變帶狀部的設定角度，依照該角度使自己的身體的位置或姿勢變化，可學會每一頭髮的分撮進行各自的剪法的情形之基本動作。

此處，頭部模型、帶狀部因與在申請專利範圍第 1 項說明的一樣，故省略說明。固定部、安裝部因與在申請專利範圍第 4 項說明的一樣，故省略說明。

本發明的申請專利範圍第 5 項之發明係申請專利範圍第 1 項至第 4 項中任一項之理美容技術練習器具，具有如下之構成：

包含：延設或連結於前述固著部、前述安裝部、前述連結部的任一個之固接部(fixing part)，前述帶狀部係可裝

卸地固接於前述固接部。

依照該構成，除了在申請專利範圍第 1 項至第 4 項中任一項得到的作用外，還可得到如下的作用：

(1)、因在延設或連結於固著部、安裝部、連結部之任一個的固接部可裝卸地固接有帶狀部，故可以僅更換帶狀部。因此，修剪完帶狀部的話，若僅將帶狀部更換成新的，則固定部或安裝部可重複使用，可抑制連續成本。

此處，固接部是使用夾裝帶狀部的一端側之夾子，插通於一端側形成袋狀之帶狀部的袋狀的部分之棒狀構件或板狀構件等。

本發明的申請專利範圍第 6 項之發明係申請專利範圍第 5 項之理美容技術練習器具，具有如下之構成：

包含：

(a)、形成或配設於前述固著部或前述安裝部，固定有前述帶狀部的一端之硬質的板狀部，或

(b)、形成於前述帶狀部的一端側，固接於前述固接部之硬質的板狀部。

依照該構成，除了在申請專利範圍第 5 項得到的作用外，還可得到如下的作用：

(1)、因具有固定有帶狀部的一端，或形成於帶狀部的一端側之硬質的板狀部，故設定板狀部為基準，可容易以目視判斷在手指之間夾住帶狀部而拉出時的帶狀部的扭轉或角度偏移之有無。

此處，板狀部若為比帶狀部還硬質而形成者，則特別無

限制而能使用，例如使用以硬質的合成樹脂製、硬質橡膠製、金屬製、紙等形成者。而且，在帶狀部的根部塗佈接著劑使其硬化者也可以。而且，也能以由夾子等形成之固接部當作板狀部使用。而且，藉由以固接部補強帶狀部，也能當作板狀部使用。

板狀部的長度為 1mm~5cm，較佳為 1cm~3cm。隨著板狀部的長度比 1cm 還短，看到設定板狀部為基準，很難以目視判定扭轉或偏移之傾向，隨著比 3cm 還長，看到在拉出帶狀部時板狀部也彎曲變形，帶狀部的扭轉或角度偏移很難判定之傾向。特別是若比 1mm 還短或比 5cm 還長，則因此等傾向變的顯著，故任一種情形都不佳。

此外，也能具有申請專利範圍第 1 項至第 4 項中任一項之構成。

本發明的申請專利範圍第 7 項之發明係申請專利範圍第 1 項至第 4 項中任一項之理美容技術練習器具，具有如下之構成：

在前述固著部的表面或在前述固定部的表面或在前述頭部模型的表面標示有第一角度刻度。

依照該構成，除了在申請專利範圍第 1 項至第 4 項中任一項得到的作用外，還可得到如下的作用：

(1)、因在固著部的表面或在固定部的表面或在頭部模型的表面標示有第一角度刻度，故可讀取使其對固著部或固定部、頭部模型轉動之帶狀部的角度，學會帶狀部的角度與自己的身體的位置或姿勢的關係。

此處，第一角度刻度是使用自帶狀部、連結部、安裝部的轉動中心標示成放射狀的刻度。可用數字標示角度，惟僅以線或點顯示刻度者也可以。在頭部模型的表面標示第一角度刻度的情形可直接標示刻度於頭部模型。而且，也可以不直接標示刻度於頭部模型，將標示第一角度刻度的標示板配置於頭部模型的表面而標示。

此外，也能具有申請專利範圍第 5 項或第 6 項之構成。

本發明的申請專利範圍第 8 項之發明係申請專利範圍第 1 項至第 4 項中任一項之理美容技術練習器具，具有如下之構成：

包含：

添設於前述帶狀部之標示板；以及

標示於前述標示板之第二角度刻度。

依照該構成，除了在申請專利範圍第 1 項至第 4 項中任一項得到的作用外，還可得到如下的作用：

(1)、因包含添設於帶狀部之標示板，與標示於標示板之第二角度刻度，故在進行假想改變拉出毛髮的角度，或以一定的角度拉出等之練習時，可理解以哪種程度的角度拉出呢，可學會拉出的角度與姿勢或站立的姿勢之關係。

此處，標示板是使用與帶狀部的橫方向約略正交，立設於固著部或固定部者，配設於連結部或板狀部者等，添設於帶狀部的側方者。俾可測量對固著部或固定部、板狀部之帶狀部的角度。

第二角度刻度是使用自帶狀部的根部標示成放射狀的

刻度。即使是帶狀部被固定於板狀部的情形也能使用自固定於板狀部的帶狀部的根部標示成放射狀的刻度。可用數字標示角度，惟僅以線或點顯示刻度者也可以。

此外，也能具有申請專利範圍第 5 項至第 7 項中任一項之構成。

本發明的申請專利範圍第 9 項之理美容技術練習用模型具有如下之構成：

由包含固著或固定有申請專利範圍第 1 項至第 8 項中任一項之理美容技術練習器具的固著部或固定部的被固著部之頭部模型構成。

依照該構成，可得到如下的作用：

(1)、因包含固著或固定有理美容技術練習器具的固著部等的被固著部，故可安裝理美容技術練習器具，練習修剪或把頭髮捲上捲子的基本技術。

此處，理美容技術練習用模型是使用在頭部模型的表面形成有固著或固定有理美容技術練習器具的固著部或固定部之被固著部者。而且，也能使用於在表面形成有被固著部的模型本體的背面具備可包覆地形成於既存的頭部模型等之包覆部者。而且，也能使用以合成樹脂製或金屬製等由前額髮際遍及後頭部形成薄壁狀，具有被固著部之頭部模型。

被固著部可使用藉由凹部或凸部、孔部、螺絲部、黏扣帶、磁性材料等形成，藉由利用夾子等之夾裝、嵌著、插裝、螺裝、磁裝、貼附等使固著部或固定部可裝卸者。

【發明的功效】

如以上，依照本發明的理美容技術練習器具及使用該理美容技術練習器具之理美容技術練習用模型，可得到如下之有利的功效：

依照申請專利範圍第1項之發明，

(1)、可提供一種理美容技術練習器具，因帶狀部為寬幅，故可自己判定在手指之間夾著帶狀部拉出時的扭轉或水平方向的角度偏移之有無，且可學會不產生帶狀部的扭轉或角度偏移之正確的姿勢或站立的姿勢、手或剪刀的位置等，自己的習慣或自己所缺乏的技術總覺得就是能客觀地判定，故能以短時間學會正確的修剪或把頭髮捲上捲子的基本技術。

(2)、可提供一種理美容技術練習器具，教授修剪或把頭髮捲上捲子的基本技術之指導者也能指導姿勢或站立的姿勢、手或剪刀的位置等，俾不扭轉帶狀部，且無水平方向的角度偏移而能拉出帶狀部，可客觀地教授基本技術，而且，接受指導的實習生或初學者也能容易理解，能以短時間學會修剪等的基本技術。

(3)、可提供一種理美容技術練習器具，修剪完帶狀部的話，若將理美容技術練習器具更換成新的，則頭部模型可重複使用，可抑制連續成本。

依照申請專利範圍第2項之發明，除了申請專利範圍第1項之功效外，

(1)、還可提供一種理美容技術練習器具，因帶狀部對固著部可轉動地形成，故可學會改變帶狀部的設定角度，依照該角度使自己的身體的位置或姿勢變化，可學會每一分撮進行各自的剪法的情形之基本動作。

依照申請專利範圍第 3 項之發明，

(1)、可提供一種理美容技術練習器具，因帶狀部為寬幅，故可自己判定在手指之間夾著帶狀部拉出時的帶狀部的扭轉或水平方向的角度偏移之有無，且可學會不產生帶狀部的扭轉或角度偏移之正確的姿勢或站立的姿勢、手或剪刀的位置等，由於自己的習慣或自己所缺乏的技術總覺得就是能客觀地判定，故能以短時間學會正確的修剪或把頭髮捲上捲子的基本技術。

(2)、可提供一種理美容技術練習器具，教授修剪或把頭髮捲上捲子的基本技術之指導者也能指導姿勢或站立的姿勢、手或剪刀的位置等，俾不扭轉帶狀部，且無水平方向的角度偏移而能拉出，可客觀地教授基本技術，而且，接受指導的實習生或初學者也能容易理解，能以短時間學會修剪等的基本技術。

(3)、可提供一種理美容技術練習器具，修剪完帶狀部的話，若將帶狀部更換成新的，則頭部模型或固定部可重複使用，可抑制連續成本。

依照申請專利範圍第 4 項之發明，

(1)、可提供一種理美容技術練習器具，因帶狀部為寬幅，故可自己判定在手指之間夾著帶狀部拉出時的帶狀部

的扭轉或水平方向的角度偏移之有無，且可學會不產生帶狀部的扭轉或角度偏移之正確的姿勢或站立的姿勢、手或剪刀的位置等，由於自己的習慣或自己所缺乏的技術總覺得就是能客觀地判定，故能以短時間學會正確的修剪或把頭髮捲上捲子的基本技術。

(2)、可提供一種理美容技術練習器具，教授修剪或把頭髮捲上捲子的基本技術之指導者也能指導姿勢或站立的姿勢、手或剪刀的位置等，俾不扭轉帶狀部，且無水平方向的角度偏移而能拉出，可客觀地教授基本技術，而且，接受指導的實習生或初學者也能容易理解，能以短時間學會修剪等的基本技術。

(3)、可提供一種理美容技術練習器具，修剪完帶狀部的話，若將帶狀部更換成新的，則頭部模型或固定部可重複使用，可抑制連續成本。

(4)、可提供一種理美容技術練習器具，因帶狀部對固定部可轉動地形成，故可學會改變帶狀部的設定角度，依照該角度使自己的身體的位置或姿勢變化，可學會每一頭髮的分撮進行各自的剪法的情形之基本動作。

依照申請專利範圍第 5 項之發明，除了申請專利範圍第 1 項至第 4 項中任一項之功效外，

(1)、還可提供一種理美容技術練習器具，因在延設或連結於固著部或安裝部或連結部之固接部可裝卸地固接有帶狀部，由於可以僅更換帶狀部，故修剪完帶狀部的話，若僅將帶狀部更換成新的，則固定部或安裝部可重複使

用，可抑制連續成本。

依照申請專利範圍第 6 項之發明，除了申請專利範圍第 5 項之功效外，

(1)、還可提供一種理美容技術練習器具，因具有固定有帶狀部的一端，或形成於帶狀部的一端側之硬質的板狀部，故設定板狀部為基準，可容易以目視判斷在手指之間夾住帶狀部而拉出時的帶狀部的扭轉或角度偏移之有無。

依照申請專利範圍第 7 項之發明，除了申請專利範圍第 1 項至第 4 項中任一項之功效外，

(1)、還可提供一種理美容技術練習器具，因在固著部的表面或在固定部的表面或在頭部模型的表面標示有第一角度刻度，故可讀取使其對固著部或固定部、頭部模型轉動之帶狀部的角度，學會帶狀部的角度與自己的身體的位置或姿勢的關係。

依照申請專利範圍第 8 項之發明，除了申請專利範圍第 1 項至第 4 項中任一項之功效外，

(1)、還可提供一種理美容技術練習器具，因包含添設於帶狀部之標示板，與標示於標示板之第二角度刻度，故在進行假想改變拉出毛髮的角度，或以一定的角度拉出等之練習時，可理解以哪種程度的角度拉出呢，可學會拉出的角度與姿勢或站立的姿勢之關係。

依照申請專利範圍第 9 項之發明，

(1)、可提供一種理美容技術練習用模型，可安裝理美容技術練習器具，練習修剪或把頭髮捲上捲子的基本技術。

【實施方式】

以下一邊參照圖面，一邊說明用以實施本發明之最佳的形態。

（實施形態一）

圖 1(a)是本發明的實施形態一中的理美容技術練習器具之斜視圖，(b)是顯示將理美容技術練習器具固著於頭部模型的狀態之斜視圖。

圖中 1 為實施形態一中的理美容技術練習器具，2 為以吸盤等的略圓形的面狀體形成之固定部，3 為突設於固定部 2 的表面的約略中央之連結部，4 為在固定部 2 的表面的約略一半，以連結部 3 為中心標示成等間隔的放射狀之第一角度刻度，5 為在連結部 3 的頂部形成略半球狀的凹狀之嵌合凹部，6 為以合成樹脂製或金屬製等形成，可裝卸地嵌著於連結部 3 的嵌合凹部 5 之略球狀的安裝部，7 為以硬質的合成樹脂製等形成，在端部中央具備安裝部 6 之硬質的板狀部，8 為以軟質的合成樹脂製、橡膠製、紙製、金屬箔等形成寬幅的薄的薄片狀，一端固定於板狀部 7 之帶狀部，9 為約略正交或斜交於帶狀部 8 的長度方向而標示的直線狀之修剪用參考線，100 為未植設有毛髮之頭部模型，101 為自頸背(nape)遍及頭頂(top)，在水平方向以預定的間隔劃分，標示於頭部模型 100 之基準線。

此外，在本實施形態中係安裝部 6 的大小與連結部 3 的嵌合凹部 5 的大小約略同一地形成，安裝部 6 被堅固地

嵌在連結部 3 的嵌合凹部 5。因此，如以下而形成：捏板狀部 7 使其移動的話就能使安裝部 6 轉動，但即使夾著帶狀部 8 使其移動也不能使安裝部 6 轉動。而且，帶狀部 8 的寬度形成 2~5cm，長度形成 5~30cm。而且，板狀部 7 的長度形成 1mm~5cm。

針對如以上構成之本發明的實施形態一中的理美容技術練習器具，以下說明其使用方法。

進行理美容技術的練習之實習生等係一邊參考基準線 101，一邊藉由吸附、貼附等將理美容技術練習器具 1 的固定部 2 固定於頭部模型 100 後，捏板狀部 7 進行調整，俾使其對固定部 2 垂設。首先，練習在手指與手指之間夾著帶狀部 8，對水平方向將所均分的髮束拉出至預定的角度之動作，而在此時調整姿勢或站立的姿勢，俾無帶狀部 8 扭轉或鬆弛或對水平方向拉出的角度不偏移。據此，可學會正確的修剪用的姿勢或站立的姿勢、手或剪刀的位置等。其次，藉由沿著修剪用參考線 9 以剪刀切斷由手指之間露出的帶狀部 8 的頂端，可學會剪刀的用法。

而且，當對板狀部 7 筆直地提高帶狀部 8 時，針對對板狀部 7 斜斜地提高帶狀部 8 的情形，藉由調整姿勢或站立的姿勢，俾帶狀部 8 不扭轉或不鬆弛，可學會低層次(graduation)、均等層次(same layer)、高層次(hi-layer)等的各個情形之正確的修剪用的姿勢或站立的姿勢。

而且，一邊捏板狀部 7 參考第一角度刻度 4，一邊對連結部 3 使安裝部 6 轉動至水平方向後，透過同樣地練習，

可學會依照所轉動的帶狀部 8 的角度，使自己的身體的位置或姿勢變化。

此外，藉由使用帶狀部 8 進行纏繞於燙髮用捲棒之練習，也能進行把頭髮捲上捲子的練習。

如以上，因構成有本發明的實施形態一中的理美容技術練習器具，故可得到如下的作用：

(1)、因具備在一端部中央包含可裝卸地形成於連結部 3 的安裝部 6 之板狀部 7，與一端部固定於板狀部 7 之帶狀部 8，由於帶狀部 8 為薄的薄片狀且寬幅，在手指之間夾著帶狀部 8 拉出時的帶狀部 8 的扭轉或對水平方向的角度偏移之有無容易判明，故可自己判定帶狀部 8 的扭轉或偏移，且可學會沒有帶狀部 8 的扭轉或偏移之正確的姿勢或站立的姿勢、手或剪刀的位置等，自己的習慣或自己所缺乏的技術總覺得就是能客觀地判定，故能以短時間學會正確的修剪的基本技術。

(2)、教授修剪的基本技術之指導者也能指導用以拉出帶狀部 8 的姿勢或站立的姿勢等，俾無扭轉或偏移，可客觀地教授基本技術。而且，因接受指導的實習生或初學者也能客觀地判定自己的修剪的動作之適當與否，故能以短時間學會修剪的基本技術。

(3)、因具備可裝卸地固著於連結部 3 之安裝部 6，故修剪完帶狀部 8 的話，若將固定於具備安裝部 6 的板狀部 7 之帶狀部 8 更換成新的，則頭部模型 100 或固定部 2 可重複使用，可抑制連續成本。

(4)、因在帶狀部8顯示有修剪用參考線9，故藉由沿著修剪用參考線9切斷，可進行剪刀的用法或修剪的角度之練習。

(5)、因安裝部6對固定部2的連結部3可轉動地形成，故可對基準線101將帶狀部8配置於正交方向或斜交方向，可學會依照帶狀部8的角度使自己的身體的位置或姿勢變化，可學會前額(front)、頭頂(top)、側邊(side)、頸背(nape)等的每一頭髮的分撮進行各自的剪法的情形之基本動作。

(6)、因在固定部6的表面標示有第一角度刻度4，故可讀取所轉動的帶狀部8的角度，學會帶狀部8的角度與自己的身體的位置或姿勢等的關係。

(7)、因帶狀部8的一端被固定於硬質的板狀部7，故設定板狀部7為基準，可容易以目視判斷在手指之間夾住帶狀部8而拉出時的帶狀部8的扭轉或角度偏移之有無。

(8)、因帶狀部8的寬度形成2~5cm，故容易夾在手指與手指之間而拉出，而且容易賦予所拉出的帶狀部是否扭轉之判斷。而且，因帶狀部8的長度形成5~30cm，故實習生等容易處理，而且容易判斷所拉出的帶狀部8是否扭轉。而且，因板狀部7的長度形成1mm~5cm，故設定板狀部7為基準，容易目視判定扭轉或偏移。

此處，在本實施形態中雖然是針對帶狀部8被固定一片於板狀部7的情形來說明，惟也有固定複數片的情形。此情形也可得到同樣的作用，並且因重疊的帶狀部8形成

厚度，故可得到獲得接近髮束的厚度之觸感此種作用。

而且，雖然是針對固定部 2 藉由貼附、吸附等可裝卸地形成於頭部模型 100 的情形來說明，惟也有藉由接著等完全固著的情形。此情形也因安裝部 6 可裝卸地形成於連結部 3，故可得到同樣的作用。

而且，雖然是針對帶狀部 8 以軟質的合成樹脂製、橡膠製、紙製、金屬箔等以寬幅的薄的薄片狀形成的情形來說明，惟也有使用將複數條毛髮或合成樹脂製的線狀物的一端部固著於板狀部 7，形成像薄的束般之帶狀者的情形。此情形也可得到同樣的作用。

（實施形態二）

圖 2(a)是本發明的實施形態二中的理美容技術練習器具之斜視圖，(b)是顯示固著理美容技術練習器具之理美容技術練習用模型之側視圖，(c)是顯示第一角度刻度的標示板之俯視圖，(d)是變形例的理美容技術練習器具之主要部分側視圖。

在圖 2(a)中，11 為實施形態二中的理美容技術練習器具，12 為形成略球狀之固著部，13 為由以硬質的合成樹脂製或金屬製等形成，延設於固著部 12 的夾子(clip)構成之固接部(fixing part)，14 為以軟質的合成樹脂製、橡膠製、紙製、金屬箔等形成寬幅的薄的帶狀之帶狀部，15 為以合成樹脂製、硬質橡膠製、金屬製、紙等形成於帶狀部 14 的一端側，被固接部 13 夾裝之板狀部。

在圖 2(b)、(c)中，102 為由實施形態二中的頭部模型

構成之理美容技術練習用模型，103 為理美容技術練習用模型 102 的頭部模型之模型本體，104 為插裝於形成於模型本體 103 的前額、頭頂、側邊、頸背等的每一分撮之複數個孔部，頂端側由頭部表面突出之筒部，105 為形成於筒部 104 內，由嵌著有理美容技術練習器具 11 的固著部 12 之嵌合凹部構成之被固著部，106 為形成圓盤狀的第一角度刻度之標示板，107 為嵌插有形成於標示板 106 的約略中心之筒部 104 之嵌插孔部，108 為形成於標示板 106 的緣部之第一角度刻度。

在圖 2(d)中，11a 為變形例的理美容技術練習器具，13a 為由自以合成樹脂製等形成略球狀的固著部 12 延設成略 L 字形之硬質的板狀構件構成的固接部，13b 為在固接部 13a 的固著部 12 側的緣邊以滾花加工(knurling)或凹凸等形成之脫落防止部，13c 為由固接部 13a 的基部延設，與脫落防止部 13b 隔著微小間隔而對向之夾持部，14a 為以軟質的合成樹脂製、橡膠製、紙製、金屬箔等形成寬幅的薄的帶狀之帶狀部，14b 為折回帶狀部 14a 的一端側，以熔接(weld)、接著等將端部固著於帶狀部 14a 而形成，嵌插有固接部 13a 的安裝部。

如以上構成之本發明的實施形態二中的理美容技術練習器具 11 是在使帶狀部 14 的板狀部 15 夾持於由夾子構成的固接部 13 而固接後，可在形成於欲進行理美容技術練習用模型 102 的修剪等的練習之分撮的被固著部 105，藉由嵌著理美容技術練習器具 11 的固著部 12 而使其固著。而

且，可在將理美容技術練習器具 11 嵌著於被固著部 105 時，在標示板 106 的嵌插孔部 107 嵌插筒部 104，在模型本體 103 的表面的被固著部 105 的周圍使第一角度刻度標示。

對於進行別的分撮的練習的情形，在由被固著部 105 拔出理美容技術練習器具 11 後，卸下標示板 106，在形成於別的分撮之被固著部 105 配置標示板 106 及理美容技術練習器具 11。因修剪的練習使得帶狀部 14 變短的話，可將帶狀部 14 更換成新的。

在變形例的理美容技術練習器具 11a 中，也在使固接部 13a 嵌插於形成於帶狀部 14a 的安裝部 14b 而固接後，可在形成於欲進行理美容技術練習用模型 102 的修剪等的練習之分撮的被固著部 105，藉由嵌著理美容技術練習器具 11 的固著部 12 而使其固著，使用標示板 106 在被固著部 105 的周圍使第一角度刻度標示。因在固接部 13a 形成有脫落防止部 13b，且嵌插於固接部 13a 的安裝部 14b 被夾持部 13c 夾持，故可防止固接於固接部 13a 的帶狀部 14a 於練習中脫落，或安裝部 14b 於練習中轉動於固接部 13a 的周圍等，安裝部 14b 可被由板狀構件構成的固接部 13a 補強而形成板狀部。

依照如以上構成之實施形態二中的理美容技術練習器具，除了實施形態一所記載的作用外，還可得到如下的作用：

(1)、因帶狀部 14、14a 裝卸自如地形成於固接部 13、

13a，帶狀部 14、14a 因修剪的練習而變短的話，由於可以僅將帶狀部 14、14a 更換成新的，故可降低連續成本。

(2)、因形成略球狀的固著部 12 可轉動於筒部 104 的被固著部 105 內，故依照轉動角度，實習生等可學會使身體的位置或姿勢變化，可學會每一分撮進行各自的剪法的情形之基本動作。

(3)、因在以理美容技術練習器具 11a 的板狀構件形成的固接部 13a 插通有帶狀部 14a 的安裝部 14b，形成有板狀部，故可容易以目視判斷所拉出的帶狀部 14a 的扭轉或角度偏移之有無。

而且，依照如以上構成之實施形態二中的理美容技術練習用模型，可得到如下的作用：

(1)、因每一分撮在模型本體 103 形成有複數個被固著部 105，故可將理美容技術練習器具 11、11a 裝設於各種分撮的被固著部 105，可練習每一分撮的修剪或把頭髮捲上捲子的情形的姿勢或站立的姿勢等。

(2)、因可藉由在筒部 104 嵌著標示板 106，可使第一角度刻度標示於被固著部 105 的周圍，故可學會帶狀部 14、14a 的角度與自己的身體的位置或姿勢的關係。

此處，在本實施形態中雖然是針對在形成有被固著部 105 的模型本體 103 嵌著理美容技術練習器具 11、11a 的固著部 12 的情形來說明，惟即使是以銷(pin)等形成固著部 12，未形成有筒部 104 的模型本體 103，也能將銷等刺進模型本體 103 的表面而使其固著，可得到同樣的作用。

而且，雖然是針對在模型本體 103 形成有由凹部構成的被固著部 105 的情形來說明，惟也能形成被固著部 105 為凸狀，形成固著部 12 為凹狀，可裝卸地構成。此情形也可得到同樣的作用。

而且，也能將理美容技術練習器具 11、11a 的固著部 12 嵌著於在實施形態一說明的理美容技術練習器具 1 的固定部 2 的連結部 3 的嵌合凹部 5，此情形也可得到同樣的作用。

而且，雖然是針對理美容技術練習用模型 102 的模型本體 103 與頭部模型一体形成的情形來說明，惟也有另外以合成樹脂製或橡膠製等將模型本體 103 成形成遮罩(mask)狀，包覆於在實施形態一說明的頭部模型 100 而使用的情形。此情形，可得到可挪用既存的頭部模型此種作用。

（實施形態三）

圖 3 是本發明的實施形態三中的理美容技術練習器具之斜視圖。

圖中 21 為實施形態三中的理美容技術練習器具，22 為以略半圓形的面狀體形成之固定部，23 為形成略 L 字形，一端可轉動地樞設於固定部 22 之連結部，24 為在固定部 22 的表面以連結部 23 為中心標示成等間隔的放射狀之第一角度刻度，25 為在連結部 23 的頂端形成鉤狀之脫落防止部，26 為以軟質的合成樹脂製、橡膠製、紙製、金屬箔等形成寬幅的薄的帶狀之帶狀部，27 為折回帶狀部 26

的一端側，以熔接、接著等固著端部於帶狀部26而形成，插通有連結部23之安裝部。

此外，在本實施形態中連結部23係嵌合於固定部22。因此，如以下而形成：若捏連結部23使其移動的話就能使其轉動，但即使夾著帶狀部26使其移動也不能使連結部23轉動。

如以上構成之本發明的實施形態三中的理美容技術練習器具21係進行理美容技術的練習之實習生等在藉由貼附等將理美容技術練習器具21的固定部22固定於未圖示的頭部模型後，使連結部23轉動至水平方向，設定於預定的角度。其次，與在實施形態一說明的一樣，可進行理美容技術的練習。

依照如以上構成之實施形態三中的理美容技術練習器具，除了實施形態一所記載的作用外，還可得到如下的作用：

(1)、因在帶狀部26的一端形成有安裝部27，消耗品之帶狀部26的構成單純，故可顯著地降低連續成本。

（實施形態四）

圖4是本發明的實施形態四中的理美容技術練習器具之斜視圖。

圖中31為實施形態四中的理美容技術練習器具，32為以軟質的合成樹脂製、橡膠製等形成略圓形的面狀之固著部，33為以軟質的合成樹脂製、橡膠製、紙製、金屬箔等形成寬幅的薄的帶狀，一端以相同的根部連接於固著部

32之複數個帶狀部。

如以上構成之本發明的實施形態四中的理美容技術練習器具31可藉由貼附等裝卸自如地將固著部32固著於與在實施形態一說明的一樣之未圖示的頭部模型。

此外，實施形態四中的理美容技術練習器具的使用方法因與在實施形態一說明的一樣，故省略說明。

依照如以上構成之實施形態四中的理美容技術練習器具，除了實施形態一所記載的作用外，還可得到如下的作用：

(1)、因複數個帶狀部33固著於固著部32，重疊的帶狀部33形成厚度，故可得到接近髮束的厚度之觸感。

(2)、因構成單純，故能以少的材料成本量產。

(實施形態五)

圖5(a)是本發明的實施形態五中的理美容技術練習器具之斜視圖，(b)是實施形態五中的理美容技術練習器具之側視圖。

圖中41為實施形態五中的理美容技術練習器具，42為以軟質的合成樹脂製、橡膠製等形成略圓形的面狀之固著部，43為以硬質的合成樹脂製等形成，對固著部42約略垂直地突設之硬質的板狀部，44為以軟質的合成樹脂製、橡膠製、紙製、金屬箔等形成寬幅的薄的帶狀，一端固定於板狀部43之帶狀部。

如以上構成之本發明的實施形態五中的理美容技術練習器具41可藉由貼附等裝卸自如地將固著部42固著於與

在實施形態一說明的一樣之未圖示的頭部模型。

而且，實施形態五中的理美容技術練習器具的使用方法是與在實施形態一說明的一樣，當對板狀部 43 筆直地提高帶狀部 44 時，針對對板狀部 43 斜斜地提高帶狀部 44 的情形(參照圖 5(b))，藉由調整姿勢或站立的姿勢等，俾帶狀部 44 不扭轉或不鬆弛，或不產生對水平方向的角度偏移，可學會低層次、均等層次、高層次等的各個情形之正確的修剪用的姿勢或站立的姿勢等。

依照如以上構成之實施形態五中的理美容技術練習器具，除了實施形態一所記載的作用外，還可得到如下的作用：

(1)、因板狀部 43 垂設於固著部 42，故設定板狀部 43 為基準，練習者自己可容易以目視判斷所拉出的帶狀部 44 的扭轉或角度偏移之有無，可提高練習效率。

(實施形態六)

圖 6(a)是本發明的實施形態六中的理美容技術練習器具之斜視圖，(b)是實施形態六中的理美容技術練習器具之前視圖。

圖中 51 為實施形態六中的理美容技術練習器具，52 為以具有可撓性的軟質的合成樹脂製、橡膠製等以略半圓狀的面狀體形成之固著部，53 為立設於固著部 52 的一邊之略半圓狀的標示板，54 為自固著部 52 與標示板 53 的邊界的兩端形成之縫隙部，55 為自標示板 53 的下端標示成等間隔的放射狀之第二角度刻度。在本實施形態中，第二

角度刻度55是以15°刻紋標示，也標示有45°、90°的數值。56為以軟質的合成樹脂製、橡膠製、紙製、金屬箔等形成寬幅的薄的帶狀，一端於第二角度刻度55的放射中心位置連接於固著部52之帶狀部。

如以上構成之本發明的實施形態六中的理美容技術練習器具51可藉由貼附等裝卸自如地將固著部52固著於未圖示的頭部模型。

而且，實施形態六中的理美容技術練習器具的使用方法是與在實施形態一說明的一樣，當提高帶狀部56時，如圖6(b)所示，能以第二角度刻度55確認帶狀部56對固著部52的角度，藉由調整以各角度提高的情形的姿勢或站立的姿勢等，可學會低層次、均等層次、高層次等的各個情形之正確的修剪用的姿勢或站立的姿勢等。

依照如以上構成之實施形態六中的理美容技術練習器具，除了實施形態一所記載的作用外，還可得到如下的作用：

(1)、因具備立設於固著部52，添設於帶狀部56的側方之標示板53，與標示於標示板53的第二角度刻度55，故在進行假想改變拉出毛髮的角度，或以一定的角度拉出等之練習時，可理解以哪種程度的角度拉出呢，可學會拉出的角度與姿勢或站立的姿勢之關係。

(2)、因具備由固著部52與標示板53的邊界的兩端形成之縫隙部54，故不會被標示板53限制，可使其沿著彎曲的頭部模型的表面而使固著部52貼附。

此處，在本實施形態中雖然是針對在固著部 52 立設有標示板 53 的情形來說明，惟對於於在實施形態三說明的理美容技術練習器具 21 配設標示板 53 的情形，可在 90°的位置固著標示板 53 於連結部 23，據此，可添設標示板 53 於帶狀部 26 的側方。而且，對於於在實施形態一說明的理美容技術練習器具 1 配設標示板 53 的情形，可在 90°的位置固著標示板於板狀部 7 的邊緣，據此，可添設標示板 53 於帶狀部 8 的側方。

（實施形態七）

圖 7(a)是顯示將本發明的實施形態七中的理美容技術練習器具裝設於頭部模型的狀態之斜視圖，圖 7(b)是理美容技術練習器具之主要部分剖面圖。

圖中 61 為實施形態七中的理美容技術練習器具，62 為以具有可撓性的軟質的合成樹脂製、橡膠製、紙製等形成帶狀，藉由貼附等固定於頭部模型 109 之固定部，63 為形成略 L 字形，隔著適當的間隔，一端可轉動地樞設於固定部 62 之連結部，64 為由形成於與固定部 62 約略平行配設的他端側之連結部 63 的複數個凸部構成之脫落防止部，65 為以軟質的合成樹脂製、橡膠製、紙製、金屬箔等形成寬幅的薄的帶狀之帶狀部，66 為形成於帶狀部 65 的一端側，插通有連結部 63 之筒狀的安裝部，67 為在固定部 62 的表面以連結部 63 為中心標示成等間隔的放射狀之第一角度刻度。

依照如以上構成之實施形態七中的理美容技術練習器

具，除了實施形態一、實施形態三所記載的作用外，還可得到如下的作用：

(1)、因在形成帶狀的固定部 62 隔著適當的間隔固定有複數片帶狀部 65，故可藉由裝設一個理美容技術練習器具 61 於頭部模型 109 而固著複數個帶狀部 65，因而處理性佳。

(2)、因在固定部 62 的各種部位配設有帶狀部 65，故可藉由進行一次各種部位的修剪等的練習而進行綜和練習。

(實施形態八)

圖 8(a)是本發明的實施形態八中的理美容技術練習用模型之側視圖，(b)是本發明的實施形態八中的理美容技術練習器具之主要部分側視圖。

在圖 8(a)中，110 為由實施形態八中的頭部模型構成之理美容技術練習用模型，111 為理美容技術練習用模型 110 的頭部模型的模型本體，112 為由模型本體 111 的前額、頭頂、側邊、頸背等的每一分撮隔著適當的間隔垂設的複數個突條部構成之被固著部。

在圖 8(b)中，71 為實施形態八中的理美容技術練習器具，72 為由夾持立設於理美容技術練習用模型 110 的被固著部 112 而固著的夾子構成之固著部，73 為在固著部 72 形成凸起狀之連結部，74 為嵌合於形成於連結部 73 的凹部 73a，可轉動地形成的略球狀之嵌合部，75 為由延設於嵌合部 74 的夾子構成之固接部，76 為以軟質的合成樹脂

製、橡膠製、紙製、金屬箔等形成寬幅的薄的帶狀，被固接部 75 夾持、固接之帶狀部。

如以上構成之本發明的實施形態八中的理美容技術練習器具 71 在使帶狀部 76 夾持於由夾子構成的固接部 75 而固接後，可在形成於欲進行理美容技術練習用模型 110 的修剪等的練習之分撮的被固著部 112 夾持理美容技術練習器具 71 的固著部 72 使其固著。而且，藉由使用嵌合部 74 對固著部 72 使固接部 75 轉動，可改變帶狀部 76 的水平方向的角度。

對於進行另一分撮的練習的情形，由被固著部 112 卸下理美容技術練習器具 71 的固著部 72，在形成於另一分撮的被固著部 112 配置理美容技術練習器具 71。因修剪的練習使得帶狀部 76 變短的話，則在固接部 75 固接新的帶狀部 76 就可以。

依照如以上構成之實施形態八中的理美容技術練習器具，除了實施形態一所記載的作用外，還可得到如下的作用：

(1)、因帶狀部 76 裝卸自如地形成於固接部 75，故帶狀部 76 因修剪的練習而變短的話，由於可以僅將帶狀部 76 更換成新的，故可降低連續成本。

(2)、因固接部 75 對固著部 72 可轉動地形成，故可學會可改變帶狀部 76 的水平方向的角度，對帶狀部 76 依照角度使自己的身體的位置或姿勢變化，可學會每一分撮進行各自的剪法的情形之基本動作。

(3)、因帶狀部 76 的一端側被寬幅的固接部 75 夾持、固接，故設定固接部 75 為基準，可容易以目視判斷所拉出的帶狀部 76 的扭轉或角度偏移之有無。

而且，依照如以上構成之實施形態八中的理美容技術練習用模型，可得到如下的作用：

(1)、因每一分撮在模型本體 111 形成有複數個被固著部 112，故可將理美容技術練習器具 71 裝設於各種分撮的被固著部 112，可練習每一分撮的修剪或把頭髮捲上捲子的情形的姿勢或站立的姿勢等。

此處，在本實施形態中雖然是針對理美容技術練習用模型 110 的模型本體 111 與頭部模型一体形成的情形來說明，惟也有以合成樹脂製或橡膠製等成形模型本體 111，包覆於在實施形態一說明的頭部模型 100 而使用的情形。此情形可得到可挪用既存的頭部模型 100 此種作用。

(實施形態九)

圖 9(a)是本發明的實施形態九中的理美容技術練習用模型之側視圖，(b)是顯示在本發明的實施形態九中的理美容技術練習用模型固著實施形態二中的其他的變形例之理美容技術練習器具的狀態之主要部分剖面圖。此外，與在實施形態二中說明的一樣者係附加相同符號，省略說明。

在圖 9(a)中，120 為由實施形態九中的頭部模型構成的理美容技術練習用模型，121 為以薄壁的合成樹脂製或金屬製等，由前額髮際遍及後頭部、頸部形成略碗狀之頭部模型的模型本體，122 為延設於模型本體 121 的頸部之基

部，123 為形成於基部 122，嵌插有後述的安裝台 130 的支撐頭 131 之支撐頭嵌插孔部，124 為由形成於模型本體 121 的孔部構成之被固著部，130 為也能安裝既存的練習用假髮等之既存的安裝台，131 為立設於安裝台 130 的支撐頭。

在圖 9(b)中，11’ 為實施形態二中的其他的變形例之理美容技術練習器具，12a 為裝卸自如地固著於理美容技術練習用模型 120 的被固著部 124 之理美容技術練習器具 11’ 的固著部，12b 為一端被固著於固接部 13，他端側被插通於被固著部 124 之軸部，12c 為在軸部 12b 以較被固著部 124 的孔徑還大的外徑形成之軸環部，12d 為螺設於軸部 12b 的外周面之螺絲部，12e 為螺裝於螺絲部 12d 的鎖緊構件。

如以上構成之實施形態九中的理美容技術練習用模型 120 因理美容技術練習器具 11’ 的固著部 12a 的軸部 12b 被插通於被固著部 124，在軸部 12b 的螺絲部 12d 螺裝有鎖緊構件 12e，故可裝卸自如地固著理美容技術練習器具 11’。改變帶狀部 14 的水平方向中的角度的情形可藉由在鬆開鎖緊構件 12e 後，使軸部 12b 轉動，改變帶狀部 14 的角度，重新鎖緊鎖緊構件 12e 而改變帶狀部 14 的角度。

如以上，因構成有實施形態九中的理美容技術練習用模型 120，故可得到如下的作用：

(1)、因理美容技術練習用模型 120 的模型本體 121 形成由前額髮際遍及後頭部之略碗狀的薄壁，故可由理美容技術練習用模型 120 的背面側將手伸進去，能以鎖緊構

件 12e 固定理美容技術練習器具 11’，因而運用自如性佳。

(2)、因理美容技術練習用模型 120 的模型本體 121 形成由前額髮際遍及後頭部之略碗狀的薄壁，故成形性佳，並且輕量可容易搬運。

此外，在本實施形態中雖然是針對在理美容技術練習用模型 120 形成有由孔部構成的被固著部 124 的情形來說明，惟也有取代孔部，使用形成有由在實施形態二說明的凹部構成的被固著部或由在實施形態八說明的凸部構成的被固著部之情形。而且，雖然是針對在由理美容技術練習用模型 120 的孔部構成的被固著部 124 插通理美容技術練習器具 11’ 的軸部 12b，以鎖緊構件 12e 鎖緊固定的情形來說明，惟也有取代鎖緊構件 12e，由理美容技術練習用模型 120 的背面側以夾子等夾持軸部 12b 而固定的情形。而且，也有取代理美容技術練習器具 11’ 的固著部 12a，插裝形成在實施形態二說明的理美容技術練習器具 11 的略球狀之固著部 12 而固定的情形。而且，也有使用在由理美容技術練習用模型 120 的孔部構成的被固著部 124 的內周面形成螺絲部，在理美容技術練習器具的固著部或固定部形成與該螺絲部螺合的螺絲部者的情形。如以上的情形都可得到與在實施形態九說明的理美容技術練習用模型一樣的作用。

(實施形態十)

圖 10(a)是本發明的實施形態十中的理美容技術練習用模型及理美容技術練習器具之主要部分斜視圖，(b)是本

發明的實施形態十中的理美容技術練習器具之側視圖。

在圖 10(a)中，140 為由實施形態十中的頭部模型構成之理美容技術練習用模型，141 為以合成樹脂製或金屬製等形成之頭部模型的模型本體，142 為螺入模型本體 141 的複數個位置之螺絲部，143 為形成於螺絲部 142 的頭部之碟盤部，144 為延設於碟盤部 143 的表面之頸部，145 為在頸部 144 的頂部形成略球狀之被固著部。

81 為實施形態十中的理美容技術練習器具，82 為裝卸自如地被嵌在理美容技術練習用模型 140 的被固著部 145 之理美容技術練習器具 81 的固著部，83 為自固著部 82 的頂端，在四個位置以較頸部 144 的外徑稍寬一些的寬度作成缺口，在對被固著部 145 使固著部 82 轉動時可與頸部 144 卡合地形成之缺口部，84 為延設於固著部 82 的基部之固接部。

在圖 10(b)中，85 為形成筒狀之固接部 84 的保持部，86 為遍及與固著部 82 為相反側之保持部 85 的側面的縱方向，形成狹縫(slit)狀的溝槽部，87 為在溝槽部 86 的兩側的邊緣隔著間隔對向而立設的壁部，88 為可插脫地形成於保持部 85 的中空部之棒狀的安裝部，89 為一端連接於安裝部 88，以軟質的合成樹脂製、橡膠製、紙製等形成寬幅的薄的帶狀之帶狀部。

如以上構成之實施形態十中的理美容技術練習用模型 140 因理美容技術練習器具 81 的固著部 82 被嵌在被固著部 145，故可裝卸自如且轉動自如地固著理美容技術練習

器具 81。

如以上，因構成有實施形態十中的理美容技術練習器具 81，故除了實施形態一所記載的作用外，還可得到如下的作用：

(1)、因安裝部 88 插脫自如地形成於固接部 84，帶狀部 89 因修剪的練習而變短的話，由保持部 85 的中空部拔出安裝部 88，可更換成形成有安裝部 88 之新的帶狀部 89，故可降低連續成本。

(2)、因固著部 82 對被固著部 145 可轉動地形成，故可學會可改變帶狀部 89 的水平方向的角度，依照帶狀部 89 的角度使自己的身體的位置或姿勢變化，學會每一分撮進行各自的剪法的情形之基本動作。

(3)、因在固著部 82 形成有缺口部 83，故若使固著部 82 轉動，使缺口部 83 與頸部 144 卡合，則也能對理美容技術練習用模型 140 的模型本體 141 賦予大的角度而拉出帶狀部 89，因而修剪或把頭髮捲上捲子的練習之運用自如性顯著優良。

(4)、因在溝槽部 86 的兩側的邊緣隔著間隔對向立設有壁部 87，故可設定壁部 87 為基準，可容易以目視判斷所拉出的帶狀部 89 的扭轉或角度偏移之有無。

此外，在本實施形態中雖然是針對被固著部 145 形成略球狀，固著部 82 被嵌在被固著部 145 的情形來說明，惟也有形成如下的情形：形成固著部 82 為略球狀，被固著部 145 可被嵌在固著部 82。此情形也可得到同樣的作用。而

且，也有以夾子等形成固接部84的情形。

【產業上的可利用性】

本發明是關於在進行頭髮的修剪或把頭髮捲上捲子的練習時使用的理美容技術練習器具及理美容技術練習用模型，可提供一種理美容技術練習器具，因夾在手指之間而拉出時的扭轉或角度偏移之有無容易判明，故可自己判定修剪或把頭髮捲上捲子用之正確的姿勢等，而且因可學會沒有扭轉或角度偏移之正確的姿勢或站立的姿勢，自己的習慣或自己所缺乏的技術總覺得就是能客觀地判定，故能以短時間學會正確的修剪或把頭髮捲上捲子的基本技術，而且指導者也能客觀地教授基本技術，有效的指導為可能，而且即使修剪完，若更換新的練習器具，則頭部模型可重複使用，可抑制連續成本，而且，可提供一種理美容技術練習用模型，可安裝理美容技術練習器具，練習修剪或把頭髮捲上捲子的基本技術。

【圖式簡單說明】

圖1(a)是實施形態一中的理美容技術練習器具之斜視圖，(b)是顯示將理美容技術練習器具固著於頭部模型的狀態之斜視圖。

圖2(a)是實施形態二中的理美容技術練習器具之斜視圖，(b)是顯示固著理美容技術練習器具之理美容技術練習用模型之側視圖，(c)是顯示第一角度刻度的標示板之俯視

圖，(d)是變形例的理美容技術練習器具之主要部分側視圖。

圖 3 是實施形態三中的理美容技術練習器具之斜視圖。

圖 4 是實施形態四中的理美容技術練習器具之斜視圖。

圖 5(a)是實施形態五中的理美容技術練習器具之斜視圖，(b)是實施形態五中的理美容技術練習器具之側視圖。

圖 6(a)是實施形態六中的理美容技術練習器具之斜視圖，(b)是實施形態六中的理美容技術練習器具之前視圖。

圖 7(a)是顯示將實施形態七中的理美容技術練習器具裝設於頭部模型的狀態之斜視圖，(b)是理美容技術練習器具之主要部分剖面圖。

圖 8(a)是實施形態八中的理美容技術練習用模型之側視圖，(b)是實施形態八中的理美容技術練習器具之主要部分側視圖。

圖 9(a)是實施形態九中的理美容技術練習用模型之側視圖，(b)是顯示在實施形態九中的理美容技術練習用模型固著實施形態二中的其他的變形例之理美容技術練習器具的狀態之主要部分剖面圖。

圖 10(a)是實施形態十中的理美容技術練習用模型及理美容技術練習器具之主要部分斜視圖，(b)是實施形態十中的理美容技術練習器具之側視圖。

【主要元件符號說明】

1、11、11’、11a、21、31、41、51、61、71、81：理美容技術練習器具

2、22、62：固定部

3、23、63、73：連結部

4、24、67：第一角度刻度

5：嵌合凹部

6、14b、27、66：安裝部

7、15、43：板狀部

8、14、14a、26、33、44、56、63、65、76：帶狀部

9：修剪用參考線

12、12a、32、42、52、62、72：固著部

12b：軸部

12c：軸環部

12d：螺絲部

12e：鎖緊構件

13、13a、75：固接部

13b、25、64：脫落防止部

13c：夾持部

53、106：標示板

54：狹縫部

55：第二角度刻度

73a：凹部

74：嵌合部

82：固著部

83：缺口部

84：固接部

85：保持部

86：溝槽部

87：壁部

88：安裝部

89：帶狀部

100、109：頭部模型

101：基準線

102、110、120、140：理美容技術練習用模型

103、111：模型本體

104：筒部

105、112、124、145：被固著部

107：嵌插孔部

108：第一角度刻度

121、141：模型本體

122：基部

123：支撐頭嵌插孔部

130：安裝台

131：支撐頭

142：螺絲部

143：碟盤部

144：頸部

五、中文發明摘要：

本發明的課題為其目的是提供一種理美容技術練習器具，因夾在手指之間而拉出時的扭轉或水平方向的角度偏移之有無容易判明，故可自己判定修剪或把頭髮捲上捲子用之正確的姿勢等，而且因可學會沒有扭轉或角度偏移之正確的姿勢或站立的姿勢、手或剪刀的位置等，自己的習慣或自己所缺乏的技術總覺得就是能客觀地判定，故能以短時間學會正確的修剪或把頭髮捲上捲子的基本技術，而且即使修剪完，若更換新的練習器具，則頭部模型可重複使用，可抑制連續成本。

本發明的解決手段為一種理美容技術練習器具，包含

固定部 2，固定於頭部模型 100；

連結部 3，形成於固定部 2；

安裝部 6，可裝卸地形成於連結部 3；以及

一片至複數片帶狀部 8，一端連接於安裝部 6。

六、英文發明摘要：

十、申請專利範圍：

1、一種理美容技術練習器具，其特徵包含：

固著部，可裝卸地固著於頭部模型；以及

一片至複數片帶狀部，一端連接於該固著部。

2、如申請專利範圍第1項之理美容技術練習器具，其中包含形成於該固著部之連結部，該帶狀部的一端係可轉動地連接於該連結部。

3、一種理美容技術練習器具，其特徵包含：

固定部，固定於頭部模型；

連結部，形成於該固定部；

安裝部，可裝卸地形成於該連結部；以及

一片至複數片帶狀部，一端連接於該安裝部。

4、一種理美容技術練習器具，其特徵包含：

固定部，固定於頭部模型；

連結部，可轉動地形成於該固定部；

安裝部，可裝卸地形成於該連結部；以及

一片至複數片帶狀部，一端連接於該安裝部。

5、如申請專利範圍第1項至第4項中任一項之理美容技術練習器具，其中包含：

延設或連結於該固著部、該安裝部、該連結部的任一個之固接部，該帶狀部係可裝卸地固接於該固接部。

6、如申請專利範圍第5項之理美容技術練習器具，其中包含：

(a)、配設於該固著部或該安裝部，固定有該帶狀部的

一端之硬質的板狀部，或

(b)、形成於該帶狀部的一端側，固接於該固接部之硬質的板狀部。

7、如申請專利範圍第1項至第4項中任一項之理美容技術練習器具，其中在該固著部的表面或在該固定部的表面或在該頭部模型的表面標示有第一角度刻度。

8、如申請專利範圍第1項至第4項中任一項之理美容技術練習器具，其中包含：

添設於該帶狀部之標示板；以及

標示於該標示板之第二角度刻度。

9、一種理美容技術練習用模型，是由其特徵包含固著或固定有申請專利範圍第1項至第8項中任一項之理美容技術練習器具的固著部或固定部的被固著部之頭部模型構成。

十一、圖式：

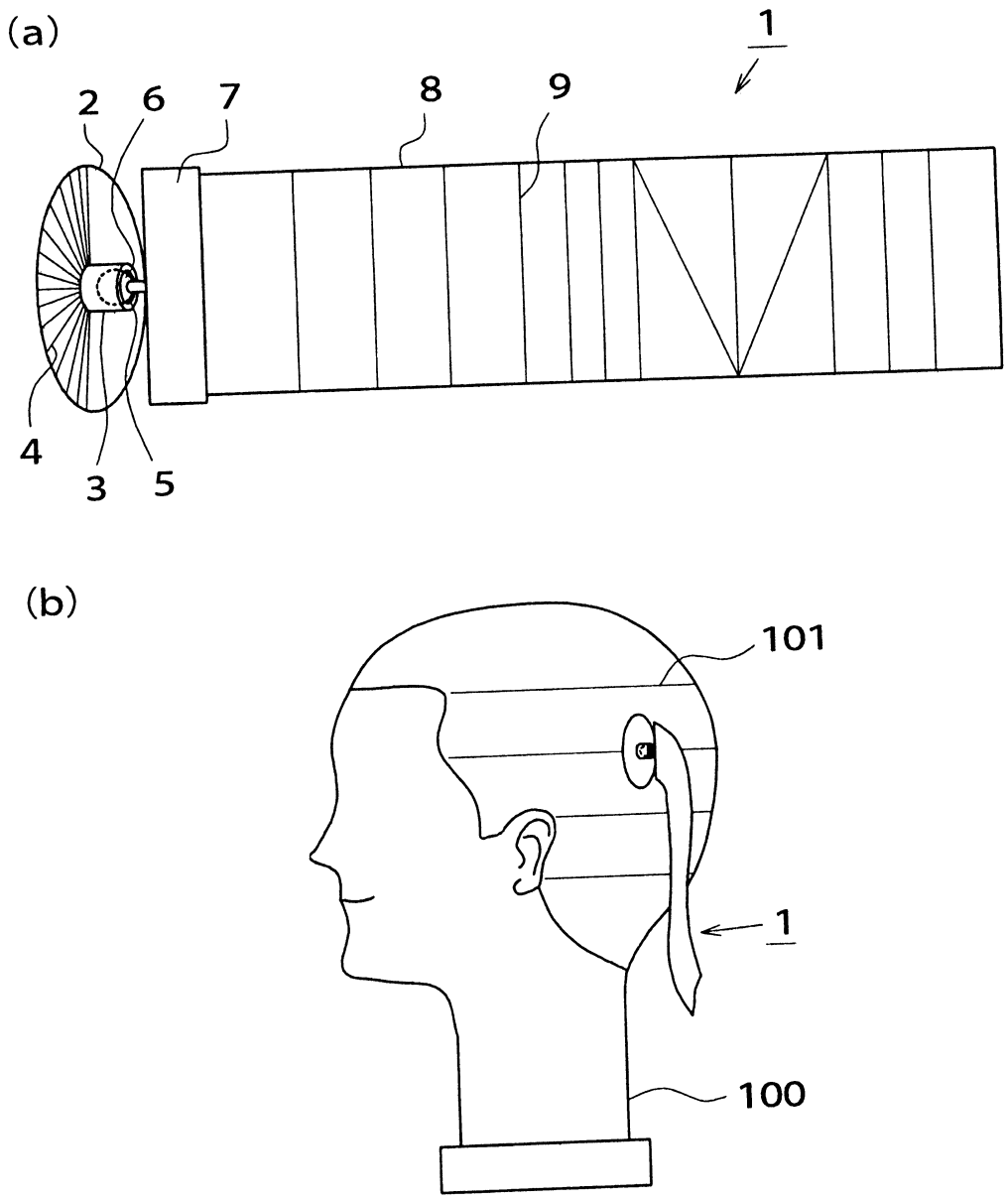

圖 1

200810714

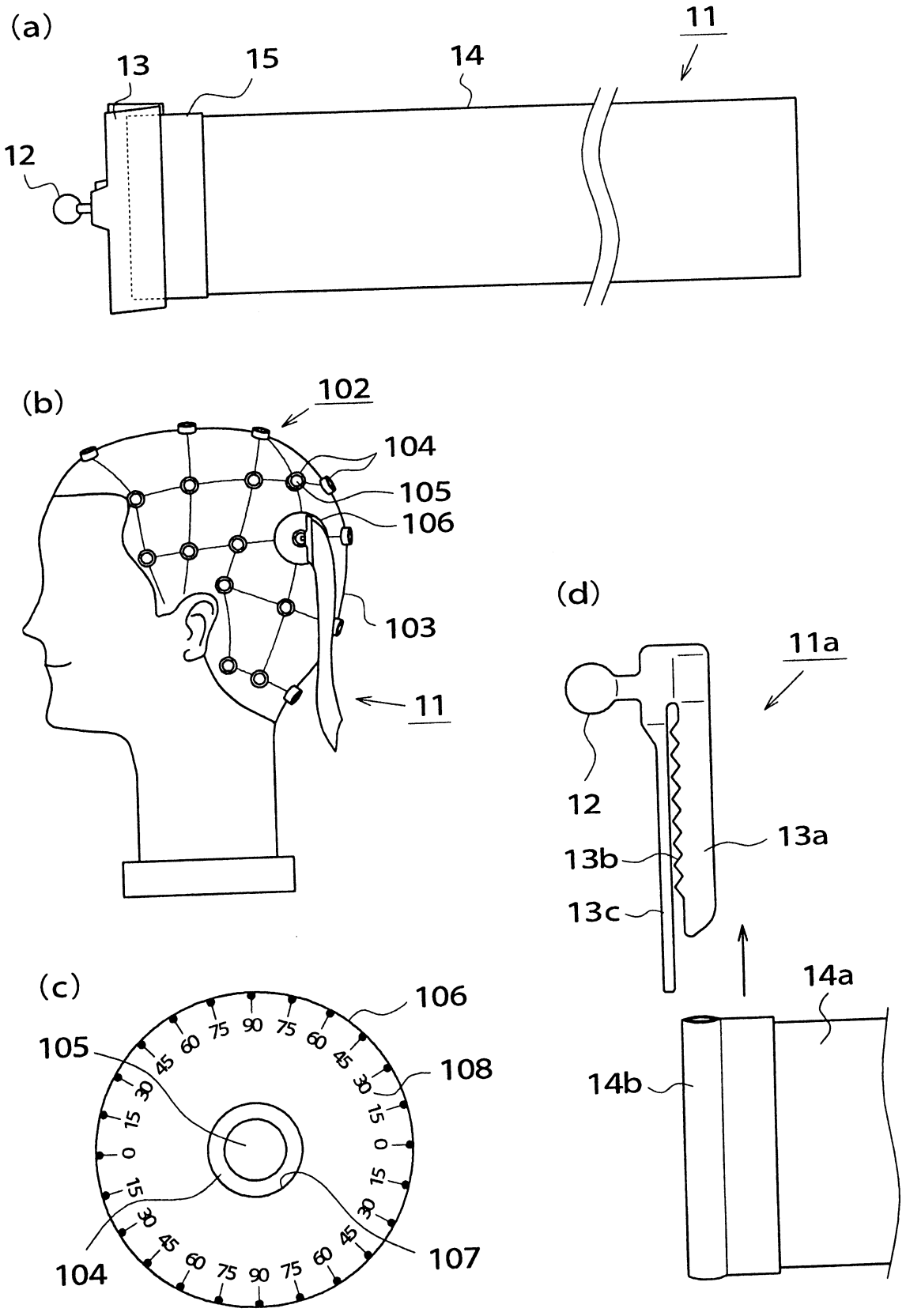

圖 2

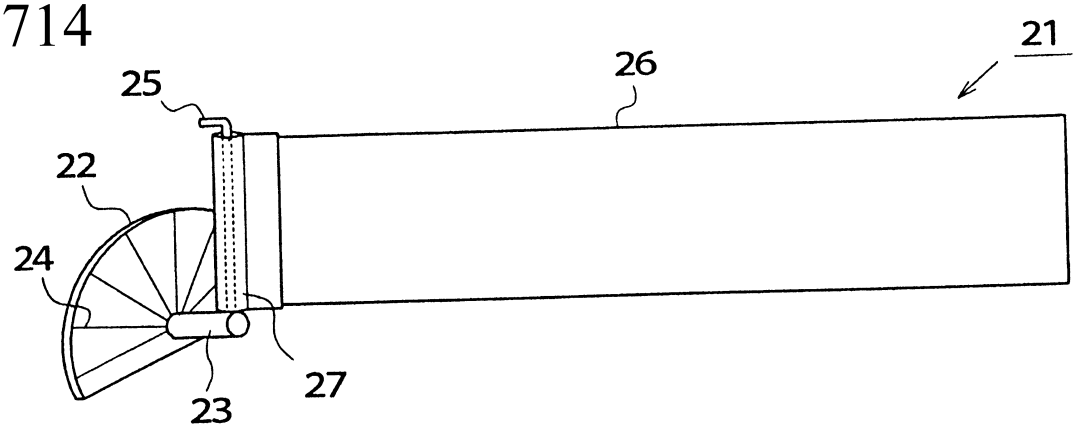

圖 3

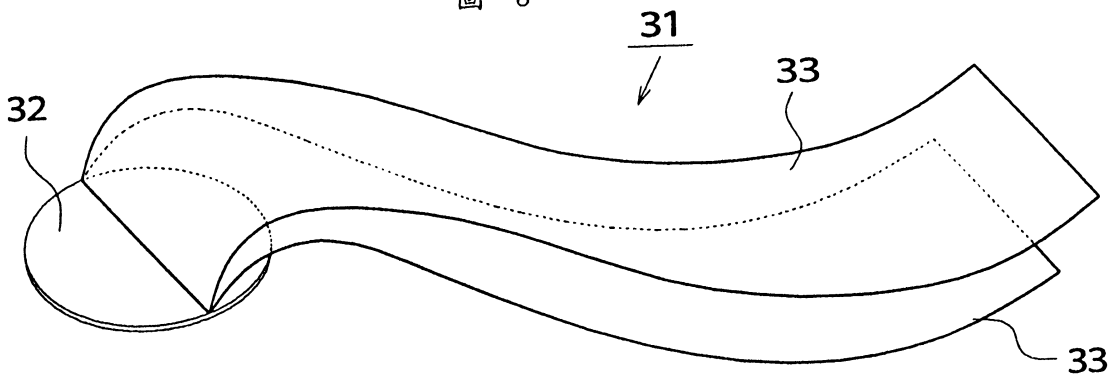

圖 4

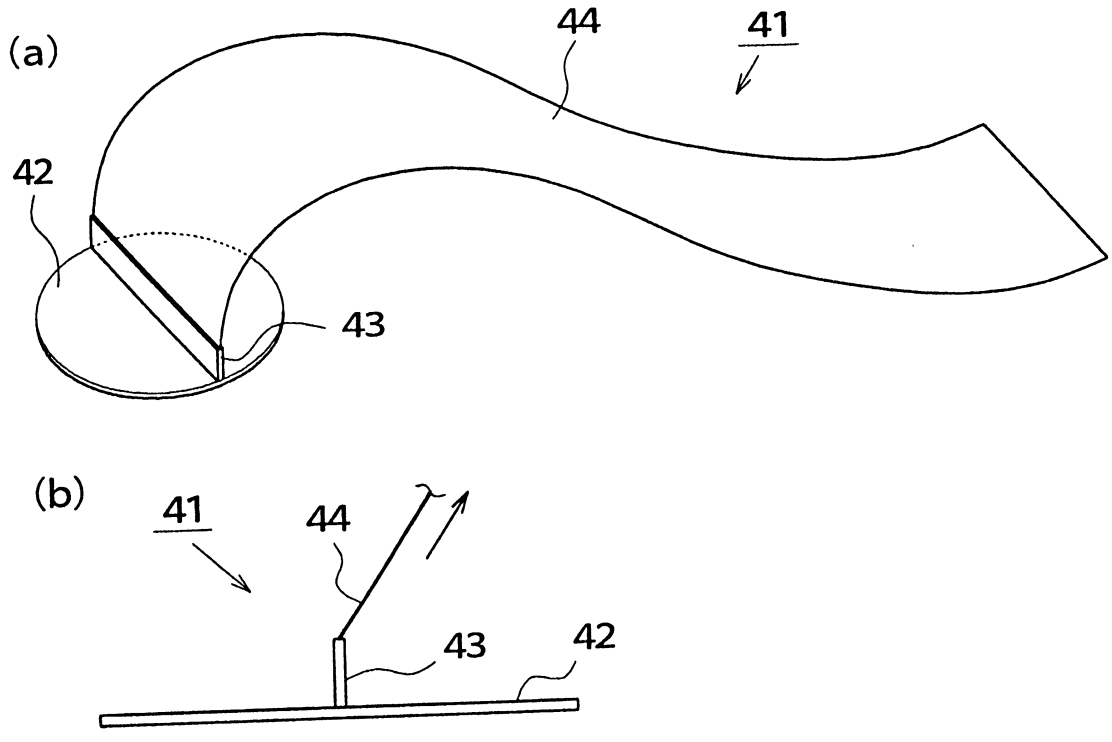

圖 5

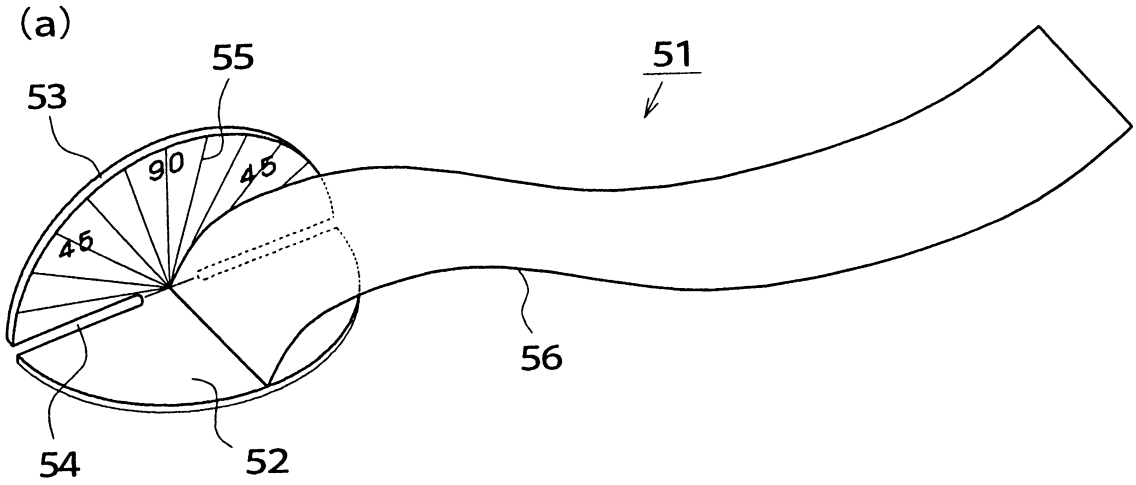

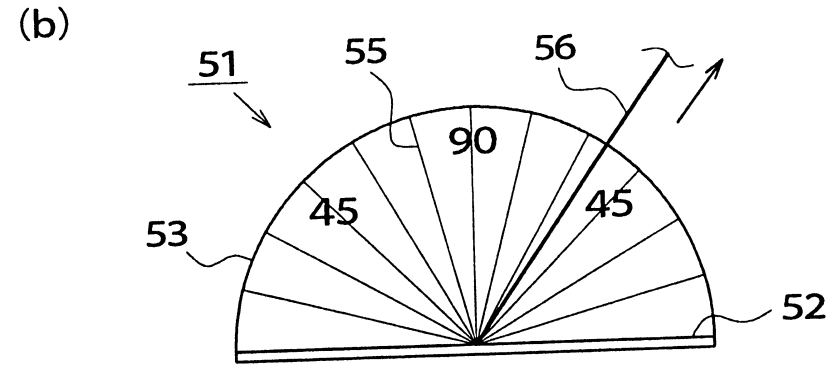

圖 6

(a)

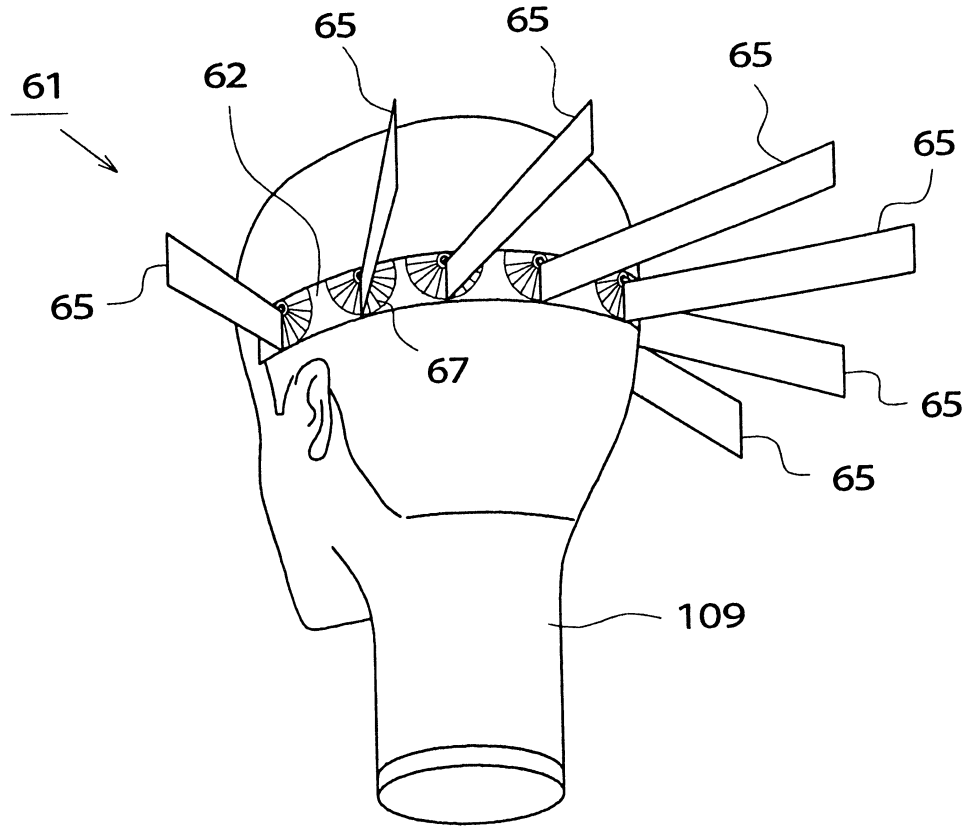

(b)

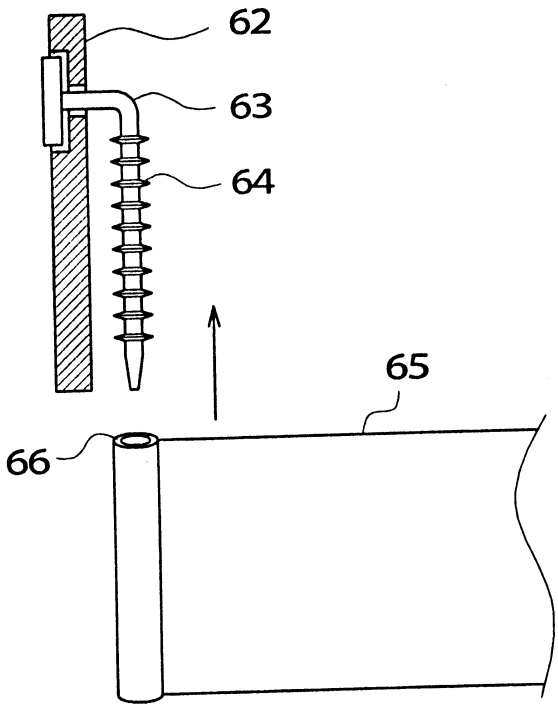

圖 7

(a)

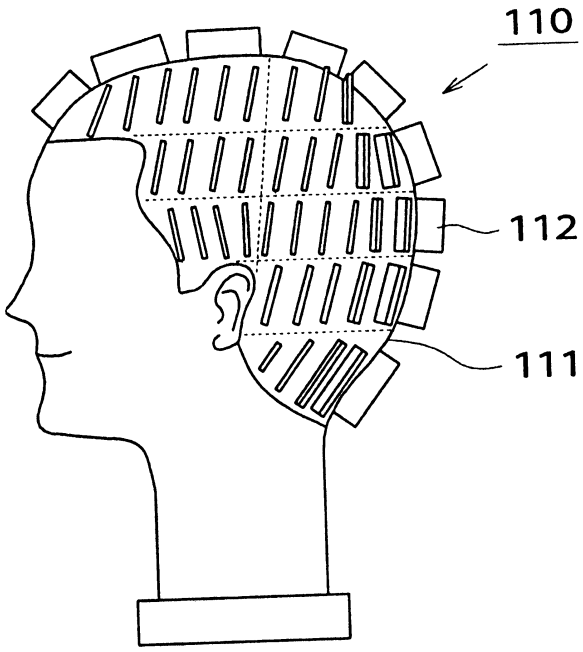

(b)

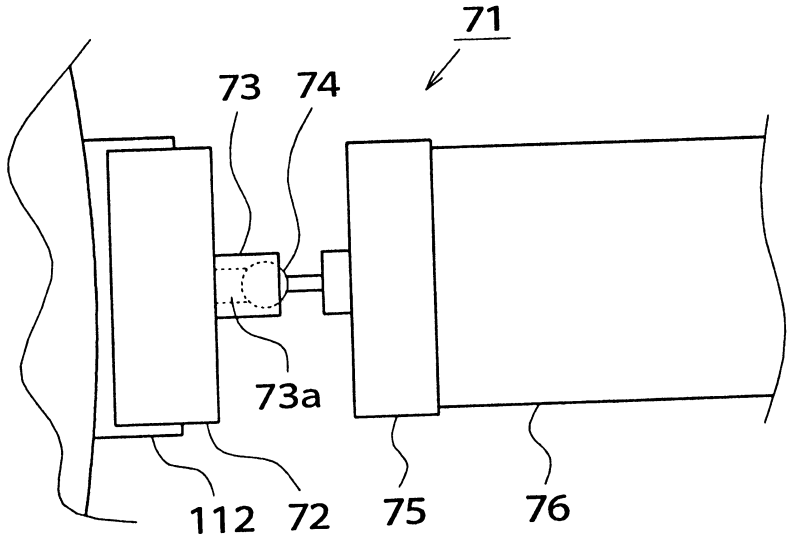

圖 8

(a)

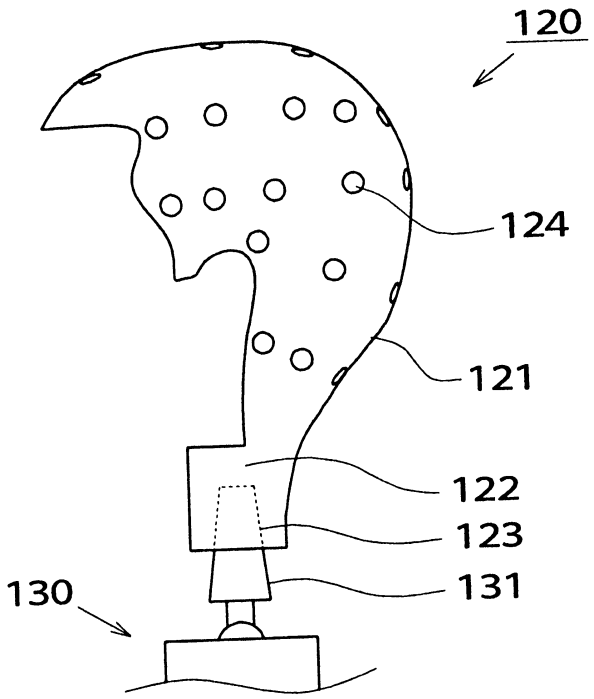
120
124
121
122
123
131
130

(b)

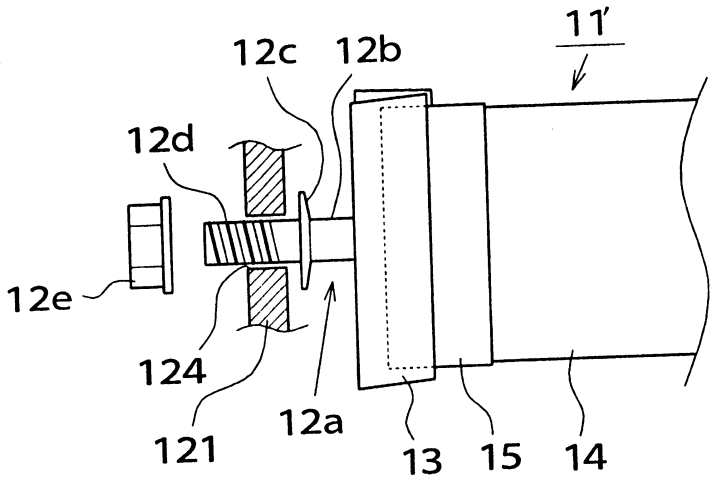
11'
12c
12b
12d
12e
124
121
12a
13
15
14

圖 9

(a)

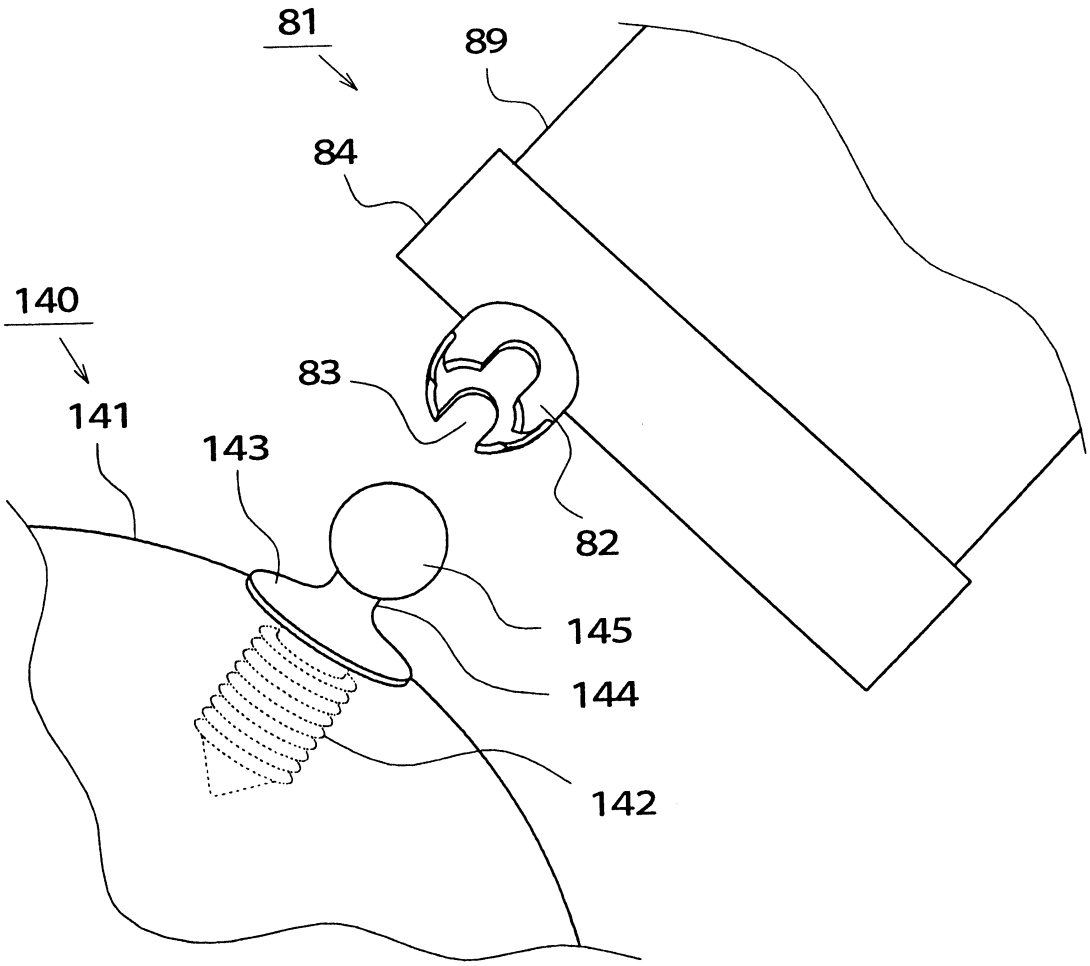

(b)

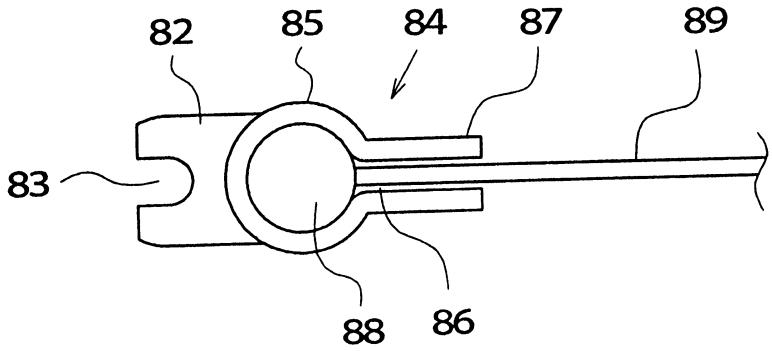

圖 10

七、指定代表圖：

(一)本案指定代表圖為：第（　1　）圖。

(二)本代表圖之元件符號簡單說明：

1: 理美容技術練習器具

2: 固定部

3: 連結部

4: 第一角度刻度

5: 嵌合凹部

6: 安裝部

7: 板狀部

8: 帶狀部

9: 修剪用參考線

100: 頭部模型

101: 基準線

八、本案若有化學式時，請揭示最能顯示發明特徵的化學式：