(19)中华人民共和国国家知识产权局

(12)实用新型专利

(10)授权公告号 CN 202965351 U
(45)授权公告日 2013.06.05

(21)申请号 201220597744.2

(22)申请日 2012.11.14

(73)专利权人 郑州创新耐火材料有限公司
地址 452370 河南省郑州市新密市米村镇慎窑村

(72)发明人 张朝阳

(51)Int.Cl.
B32B 17/02(2006.01)
B32B 17/12(2006.01)
E04F 13/075(2006.01)

权利要求书1页 说明书1页 附图1页

(54)实用新型名称

一种防火卷材

(57)摘要

本实用新型公开了一种防火卷材，它涉及一种耐火材料。包括阻燃层、隔热层和底层，所述阻燃层、所述隔热层和所述底层间无缝隙连接；所述阻燃层为高性能阻燃纤维；所述隔热层为玻璃丝绵；所述底层为高性能阻燃纤维薄膜。本实用新型具有阻燃性能好，受热后能形成可靠的防火保护层，制造成本低等特点，特别适用于软垫家具和墙面吸音材料的防火保护。

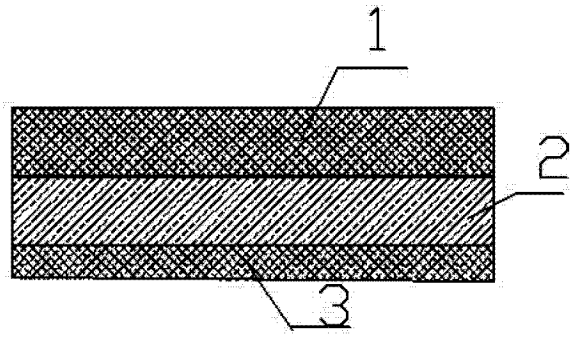

CN 202965351 U

1. 一种防火卷材，包括阻燃层（1）、隔热层（2）和底层（3），其特征在于，所述阻燃层（1）、所述隔热层（2）和所述底层（3）间无缝隙连接。

2. 根据权利要求 1 所述的一种防火卷材，其特征在于，所述阻燃层（1）为高性能阻燃纤维。

3. 根据权利要求 1 所述的一种防火卷材，其特征在于，所述隔热层（2）为玻璃丝绵。

4. 根据权利要求 1 所述的一种防火卷材，其特征在于，所述底层（3）为高性能阻燃纤维薄膜。

一种防火卷材

技术领域

[0001] 本实用新型涉及一种耐火材料，具体涉及一种防火卷材。

背景技术

[0002] 如沙发类的软垫家具、饰物以及公共场所的墙面的吸音材料等，都要求采用防火材料制作。现有技术的上述制品往往采用聚氨酯塑料或橡胶海绵等材料，一旦发生火灾，火势会迅速发展，在燃烧过程中还会产生大量的毒气，以致造成灾难性的后果。

发明内容

[0003] 针对现有技术上存在的不足，本实用新型目的是在于提供一种适合用于软垫家具、饰物及墙面吸音软包用的防火卷材。

[0004] 为了实现上述目的，本实用新型是通过如下的技术方案来实现：它包括阻燃层(1)、隔热层(2)和底层(3)，所述阻燃层(1)、所述隔热层(2)和所述底层(3)间无缝隙连接。

[0005] 作为优选，所述阻燃层(1)为高性能阻燃纤维。

[0006] 作为优选，所述隔热层(2)为玻璃丝绵。

[0007] 作为优选，所述底层(3)为高性能阻燃纤维薄膜。

[0008] 本实用新型的有益效果：阻燃性能好，受热后能形成可靠的防火保护层，制造成本低，特别适用于软垫家具和墙面吸音材料的防火保护。

附图说明

[0009] 下面结合附图和具体实施方式来详细说明本实用新型；

[0010] 图 1 为本实用新型的结构示意图；

具体实施方式

[0011] 为使本实用新型实现的技术手段、创作特征、达成目的与功效易于明白了解，下面结合具体实施方式，进一步阐述本实用新型。

[0012] 参照图 1，本具体实施方式采用以下技术方案：一种防火卷材，包括阻燃层 1、隔热层 2 和底层 3，所述阻燃层 1、所述隔热层 2 和所述底层 3 间无缝隙连接。

[0013] 值得注意的是，所述阻燃层 1 为高性能阻燃纤维。

[0014] 值得注意的是，所述隔热层 2 为玻璃丝绵。

[0015] 此外，所述底层 3 为高性能阻燃纤维薄膜。

[0016] 本实用新型具有阻燃性能好，受热后能形成可靠的防火保护层，制造成本低等特点，特别适用于软垫家具和墙面吸音材料的防火保护。

[0017] 以上所述仅是本发明的优选实施方式，应当指出，对于本技术领域的普通技术人员来说，在不脱离本发明技术原理的前提下，还可以做出若干改进和润饰，这些改进和润饰也应视为本发明的保护范围。

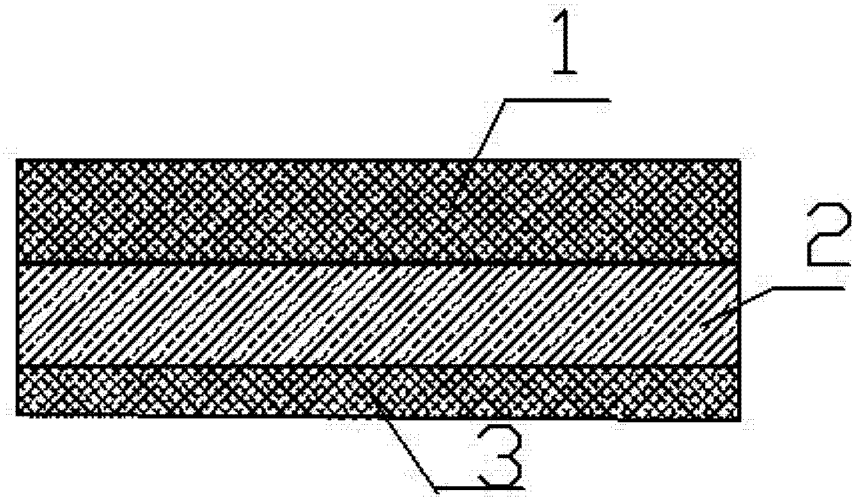

图 1