(19)中华人民共和国国家知识产权局

(12)实用新型专利

(10)授权公告号 CN 211244669 U
(45)授权公告日 2020.08.14

(21)申请号 201921872648.2
(22)申请日 2019.11.02
(73)专利权人 珠海麦得发生物科技股份有限公司
地址 519000 广东省珠海市横琴新区粤澳合作中医药科技产业园豆蔻路36号2栋103室
(72)发明人 吕金艳 司徒卫 余柳松
(74)专利代理机构 常州市权航专利代理有限公司 32280
代理人 刘洋
(51)Int.Cl.
A61K 8/02(2006.01)
A61K 8/73(2006.01)
A61K 8/85(2006.01)
A61Q 19/00(2006.01)

权利要求书1页 说明书3页 附图2页

(54)实用新型名称

一种聚羟基脂肪酸酯微珠生物面膜

(57)摘要

本实用新型涉及生物面膜技术领域，具体为一种聚羟基脂肪酸酯微珠生物面膜，包括面膜本体，面膜本体的内部从上至下依次开设有两个眼部通孔、一个鼻部间隙以及一个口部通孔，所述面膜本体包括依次叠加设置的塑胶纸层、无纺布层和珠光膜层，所述无纺布层与珠光膜层之间填充有用于承载精华液的微珠层。本实用新型提供的一种聚羟基脂肪酸酯微珠生物面膜，填充有用于承载精华液的微珠层，可以大量承载精华液，使精华液得到充分利用，有效解决了目前的生物面膜承载的精华液少的问题。

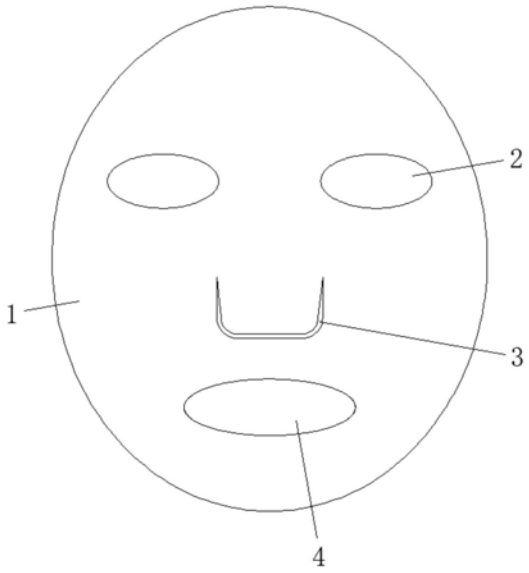

CN 211244669 U

1.一种聚羟基脂肪酸酯微珠生物面膜,包括面膜本体(1),面膜本体(1)的内部从上至下依次开设有两个眼部通孔(2)、一个鼻部间隙(3)以及一个口部通孔(4),其特征在于:所述面膜本体(1)包括依次叠加设置的塑胶纸层(5)、无纺布层(11)和珠光膜层(12),所述无纺布层(11)与珠光膜层(12)之间填充有用于承载精华液的微珠层(8)。

2.根据权利要求1所述的一种聚羟基脂肪酸酯微珠生物面膜,其特征在于:所述微珠层(8)为透明质酸微珠层。

3.根据权利要求1所述的一种聚羟基脂肪酸酯微珠生物面膜,其特征在于:所述无纺布层(11)为聚羟基脂肪酸酯纤维无纺布。

4.根据权利要求1所述的一种聚羟基脂肪酸酯微珠生物面膜,其特征在于:所述眼部通孔(2)、鼻部间隙(3)以及口部通孔(4)皆按照人体面部五官分布。

一种聚羟基脂肪酸酯微珠生物面膜

技术领域

[0001] 本实用新型涉及生物面膜技术领域，具体为一种聚羟基脂肪酸酯微珠生物面膜。

背景技术

[0002] 聚羟基脂肪酸酯是近20多年迅速发展起来的，是很多微生物合成的一种细胞内聚酯，是一种天然的高分子生物材料。由于PHA同时具有良好的生物相容性能、生物可降解性和塑料的热加工性能，所以它同时可作为生物医用材料。

[0003] 生物面膜是一种新型面膜，通常由面膜和正反两面的塑胶片组成，其中，面膜的主要材料为菌类自然发酵制成的纳米级有机纤维体，它具有类似皮肤的功能，能透氧并隔离细菌，技术人员通过水凝技术将营养液或药液与面膜相互结合，从而达到促进细胞更新、改善肌肤状态的效果。

[0004] 但现有的生物面膜依然存在一定的问题，具体问题有以下几点：

[0005] 1.目前的生物面膜承载的精华液少一些，容易留在面膜袋内，有时在敷的过程中精华液会流下来；

[0006] 2．目前的生物面膜承载的精华液少，生物面膜中的精华液就特别容易挥发、流失，降低了面膜的使用寿命，进而就会造成精华液浪费的问题；

[0007] 3．目前的生物面膜大多数都是无纺布或棉质制成的面膜体，存放时一旦受到挤压就特别容易变型，面膜一旦变形之后，就和脸部贴合的没有那么紧密，进而会影响到面膜的使用效果。

实用新型内容

[0008] (一)解决的技术问题

[0009] 为了解决目前的生物面膜承载的精华液少的问题，本实用新型提供了一种聚羟基脂肪酸酯微珠生物面膜，填充有用于承载精华液的微珠层，可以大量承载精华液，使精华液得到充分利用，有效解决了目前的生物面膜承载的精华液少的问题。

[0010] (二)技术方案

[0011] 为实现上述目的，本实用新型提供如下技术方案：一种聚羟基脂肪酸酯微珠生物面膜，包括面膜本体，面膜本体的内部从上至下依次开设有两个眼部通孔、一个鼻部间隙以及一个口部通孔，所述面膜本体包括依次叠加设置的塑胶纸层、无纺布层和珠光膜层，所述无纺布层与珠光膜层之间填充有用于承载精华液的微珠层。

[0012] 具体地，所述微珠层为透明质酸微珠层。选用透明质酸微珠填充在无纺布层与珠光膜层之间，透明质酸具有优异的锁水功能，可以有效承载精华液。本实用新型的透明质酸微珠可以是市售透明质酸微珠，也可以是自制透明质酸微珠(通过现有的制备方法制备)。

[0013] 具体地，所述无纺布层为聚羟基脂肪酸酯纤维无纺布。选用聚羟基脂肪酸酯纤维无纺布作为无纺布层，可以起到有效的支撑，在使用时，面膜不会发生变形，可以保持和脸部的紧密贴合，使用效果佳。其中，聚羟基脂肪酸酯纤维无纺布是通过聚羟基脂肪酸酯纤维

制造的无纺布。

[0014] 具体地，所述眼部通孔、鼻部间隙以及口部通孔皆按照人体面部五官分布。

[0015] (三)有益效果

[0016] 与现有技术相比，本实用新型提供的聚羟基脂肪酸酯微珠生物面膜，具备以下有益效果：

[0017] (1)本实用新型提供的聚羟基脂肪酸酯微珠生物面膜，填充有用于承载精华液的微珠层，可以大量承载精华液，使精华液得到充分利用，有效解决了目前的生物面膜承载的精华液少，精华液就特别容易挥发、流失，降低了面膜的使用寿命，进而就会造成精华液浪费的问题；

[0018] (2)本实用新型提供的聚羟基脂肪酸酯微珠生物面膜，用聚羟基脂肪酸酯纤维无纺布作为无纺布层，可以起到有效的支撑，在使用时，面膜不会发生变形，可以保持和脸部的紧密贴合，使用效果佳。

附图说明

[0019] 图1为本实用新型主视结构示意图；

[0020] 图2为本实用新型侧视剖面结构示意图。

[0021] 图中：1.面膜本体，2.眼部通孔，3.鼻部间隙，4.口部通孔，5.塑胶纸层，11.无纺布层，12.珠光膜层，8.微珠层。

具体实施方式

[0022] 下面将结合本实用新型实施例中的附图，对本实用新型实施例中的技术方案进行清楚、完整地描述，显然，所描述的实施例仅仅是本实用新型一部分实施例，而不是全部的实施例。基于本实用新型中的实施例，本领域普通技术人员在没有做出创造性劳动前提下所获得的所有其他实施例，都属于本实用新型保护的范围。

[0023] 如图1-2所示，一种聚羟基脂肪酸酯微珠层生物面膜，包括面膜本体1，面膜本体1的内部从上至下依次开设有两个眼部通孔2、一个鼻部间隙3以及一个口部通孔4，面膜本体1包括依次叠加设置的塑胶纸层5、无纺布层11和珠光膜层12，无纺布层11与珠光膜层12之间填充有用于承载精华液的微珠层8。

[0024] 在一种具体实施方式中，微珠层8为透明质酸微珠层。选用透明质酸微珠填充在无纺布层11与珠光膜层12之间，透明质酸具有优异的锁水功能，可以有效承载精华液。本实用新型的透明质酸微珠可以是市售透明质酸微珠，也可以是自制透明质酸微珠(通过现有的制备方法制备)。在本具体实施例中所采用的透明质酸微珠是采用现有的制备方法制备。

[0025] 在一种具体实施方式中，无纺布层11为聚羟基脂肪酸酯纤维无纺布。选用聚羟基脂肪酸酯纤维无纺布作为无纺布层11，可以起到有效的支撑，在使用时，面膜不会发生变形，可以保持和脸部的紧密贴合，使用效果佳。其中，聚羟基脂肪酸酯纤维无纺布是通过聚羟基脂肪酸酯纤维制造的无纺布。

[0026] 在一种具体实施方式中，眼部通孔2、鼻部间隙3以及口部通孔4皆按照人体面部五官分布。

[0027] 工作原理：在使用时，根据附图1和附图2所示，首先撕开珠光膜层12，并将无纺布

层11的后侧面贴附在人体面部，然后撕开塑胶纸层5即可，随后，随着人体温度向无纺布层11中传递，使得精华液、透明质酸微珠逐渐向人体面部流动，使得人体面部对精华液持久、充分地吸收。

[0028] 需要说明的是，在本文中，诸如第一和第二等之类的关系术语仅仅用来将一个实体或者操作与另一个实体或操作区分开来，而不一定要求或者暗示这些实体或操作之间存在任何这种实际的关系或者顺序。而且，术语“包括”、“包含”或者其任何其他变体意在涵盖非排他性的包含，从而使得包括一系列要素的过程、方法、物品或者设备不仅包括那些要素，而且还包括没有明确列出的其他要素，或者是还包括为这种过程、方法、物品或者设备所固有的要素。

[0029] 尽管已经示出和描述了本实用新型的实施例，对于本领域的普通技术人员而言，可以理解在不脱离本实用新型的原理和精神的情况下可以对这些实施例进行多种变化、修改、替换和变型，本实用新型的范围由所附权利要求及其等同物限定。

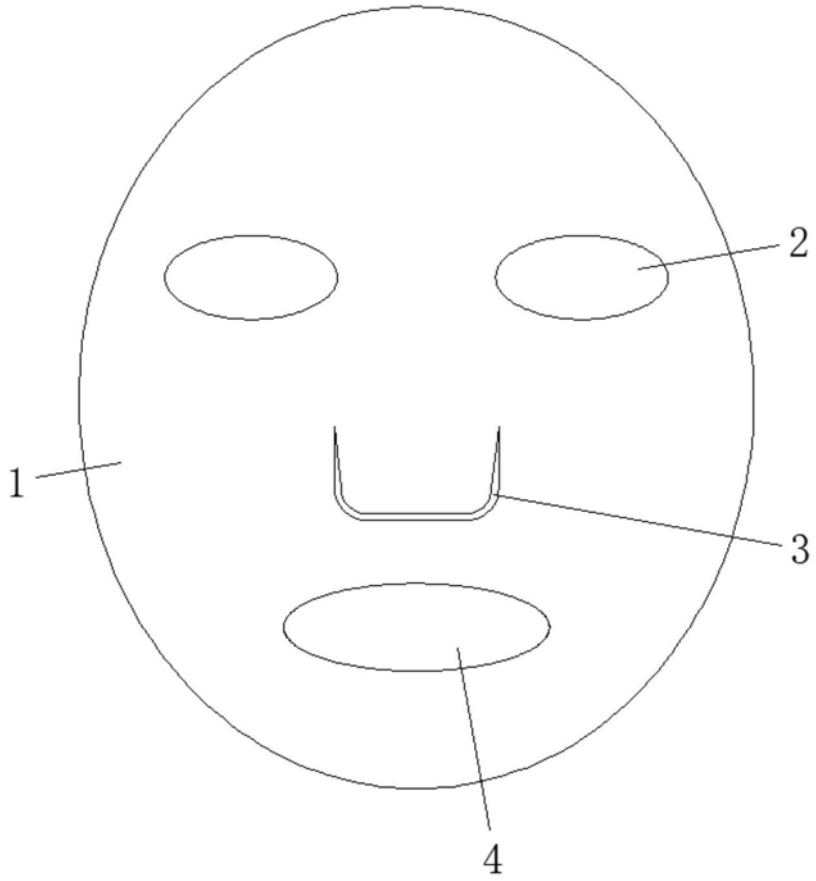

图1

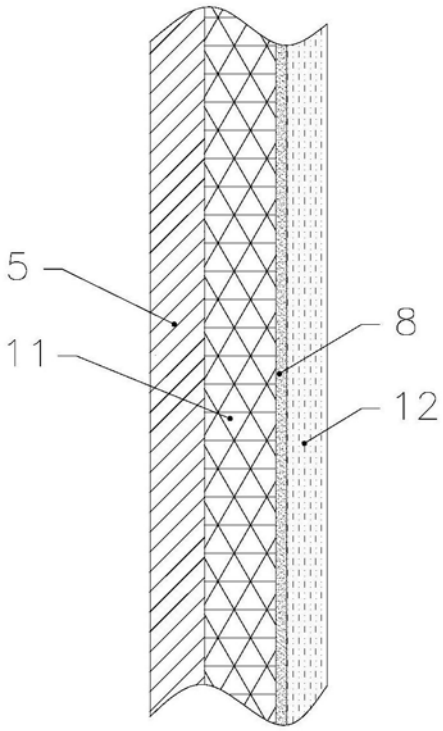

图2