(19)中华人民共和国国家知识产权局

(12)发明专利申请

(10)申请公布号 CN 104367146 A
(43)申请公布日 2015.02.25

(21)申请号 201410674198.1

(22)申请日 2014.11.21

(71)申请人 苏州明远冲压件厂
地址 215000 江苏省苏州市苏州太湖国家旅游度假区蒋墩村苏州明远冲压件厂

(72)发明人 沈金虎

(74)专利代理机构 苏州铭浩知识产权代理事务所（普通合伙） 32246
代理人 张一鸣

(51)Int.Cl.
A47G 29/087(2006.01)

权利要求书1页 说明书2页 附图1页

(54)发明名称

一种带限位杆的活动悬挂部件

(57)摘要

本发明公开了一种带限位杆的活动悬挂部件，包含挂盘、限位杆、限位套和两组挂杆组件；挂杆组件包含连接杆和活动杆；连接杆的后端可转动的设置在侧壁上，连接杆的前端滑动设置在活动杆中，连接杆的前端与活动杆之间设置有弹性件；挂杆组件的活动杆的前端铰接在挂盘上，挂盘上设置有挂钩；限位杆和限位套的一端分别铰接在两组挂杆组件的活动杆上，限位杆的另一端滑动设置在限位套中，限位套中设置有限位板；本发明的带限位杆的活动悬挂部件，整体的自由度高，可自动适应物品的重量，并保持物品在两个侧壁之间正中间的位置上，限位杆和限位套中的限位板配合避免了因物品超重而对整体带来损害，满足生产中对于物品悬挂的特殊要求。

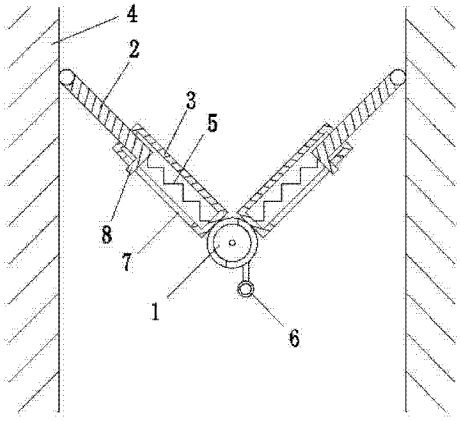

CN 104367146 A

1. 一种带限位杆的活动悬挂部件，其特征在于：包含挂盘（1）、限位杆（7）、限位套（8）和两组对称设置的挂杆组件；所述挂杆组件包含连接杆（2）和活动杆（3）；所述两组挂杆组件的连接杆（2）的后端分别可转动的设置在两个侧壁（4）上，连接杆（2）的前端滑动设置在活动杆（3）中，连接杆（2）的前端与活动杆（3）之间设置有弹性件（5）；所述两组挂杆组件的活动杆（3）的前端均铰接在挂盘（1）上，挂盘（1）上设置有挂钩（6）；所述限位杆（7）和限位套（8）的一端分别铰接在两组挂杆组件的活动杆（3）上，限位杆（7）的另一端滑动设置在限位套（8）中，限位套（8）中设置有限位板（9）。

2. 根据权利要求 1 所述的带限位杆的活动悬挂部件，其特征在于：所述两组挂杆组件的连接杆（2）的后端分别铰接在两个侧壁（4）上。

3. 根据权利要求 1 所述的带限位杆的活动悬挂部件，其特征在于：所述两组挂杆组件的连接杆（2）的后端分别通过万向节连接在两个侧壁（4）上。

一种带限位杆的活动悬挂部件

技术领域

[0001] 本发明涉及一种活动悬挂部件，特别是一种结构简单、自由度高的带限位杆的活动悬挂部件。

背景技术

[0002] 在车间生产中，由于生产需要或者空间上的要求，有时要在两个相靠近的侧壁之间设置悬挂部件，一般通过在两个侧壁上设置一根横杆，再在横杆上套上挂钩即可，但这种悬挂部件的自由度差，而且难以保持被悬挂物品保持在两个侧壁之间正中间的位置，无法满足生产中特殊的悬挂需求。

发明内容

[0003] 针对上述存在的技术问题，本发明的目的是：提出了一种结构简单、自由度高的带限位杆的活动悬挂部件。

[0004] 本发明的技术解决方案是这样实现的：一种带限位杆的活动悬挂部件，包含挂盘、限位杆、限位套和两组对称设置的挂杆组件；所述挂杆组件包含连接杆和活动杆；所述两组挂杆组件的连接杆的后端分别可转动的设置在两个侧壁上，连接杆的前端滑动设置在活动杆中，连接杆的前端与活动杆之间设置有弹性件；所述两组挂杆组件的活动杆的前端均铰接在挂盘上，挂盘上设置有挂钩；所述限位杆和限位套的一端分别铰接在两组挂杆组件的活动杆上，限位杆的另一端滑动设置在限位套中，限位套中设置有限位板。

[0005] 优选的，所述两组挂杆组件的连接杆的后端分别铰接在两个侧壁上。

[0006] 优选的，所述两组挂杆组件的连接杆的后端分别通过万向节连接在两个侧壁上。

[0007] 由于上述技术方案的运用，本发明与现有技术相比具有下列优点：

本发明的带限位杆的活动悬挂部件，由于两组挂杆组件对称设置，连接杆转动设置在侧壁上，而且连接杆活动杆之间设置有弹性件，因此，在挂钩上悬挂物品时，整体的自由度高，可以自动适应物品的重量，并且可以保持物品在两个侧壁之间正中间的位置上，限位杆和限位套中的限位板配合避免了因物品超重而对整体带来损害，满足生产中对于物品悬挂的特殊要求。

附图说明

[0008] 下面结合附图对本发明技术方案作进一步说明：

附图 1 为本发明的一种带限位杆的活动悬挂部件的示意图。

具体实施方式

[0009] 下面结合附图来说明本发明。

[0010] 如图 1 所示，本发明所述的一种带限位杆的活动悬挂部件，包含挂盘 1、限位杆 7、限位套 8 和两组对称设置的挂杆组件；所述挂杆组件包含连接杆 2 和活动杆 3；所述两组挂

杆组件的连接杆 2 的后端分别铰接或通过万向节设置在两个侧壁 4 上，连接杆 2 的前端滑动设置在活动杆 3 中，连接杆 2 的前端与活动杆 3 之间设置有弹性件 5；所述两组挂杆组件的活动杆 3 的前端均铰接在挂盘 1 上，挂盘 1 上设置有挂钩 6；所述限位杆 7 和限位套 8 的一端分别铰接在两组挂杆组件的活动杆 3 上，限位杆 7 的另一端滑动设置在限位套 8 中，限位套 8 中设置有限位板 9；当挂钩 6 上悬挂的物品较重，活动杆 3 在物品重力的作用下下滑至一定位置上时，限位杆 7 顶到限位套 8 中的限位板 9 上，使活动杆 3 停止下滑，防止超行程带来损坏。

[0011] 由于上述技术方案的运用，本发明与现有技术相比具有下列优点：

本发明的带限位杆的活动悬挂部件，由于两组挂杆组件对称设置，连接杆转动设置在侧壁上，而且连接杆活动杆之间设置有弹性件，因此，在挂钩上悬挂物品时，整体的自由度高，可以自动适应物品的重量，并且可以保持物品在两个侧壁之间正中间的位置上，限位杆和限位套中的限位板配合避免了因物品超重而对整体带来损害，满足生产中对于物品悬挂的特殊要求。

[0012] 上述实施例只为说明本发明的技术构思及特点，其目的在于让熟悉此项技术的人士能够了解本发明的内容并加以实施，并不能以此限制本发明的保护范围，凡根据本发明精神实质所作的等效变化或修饰，都应涵盖在本发明的保护范围内。

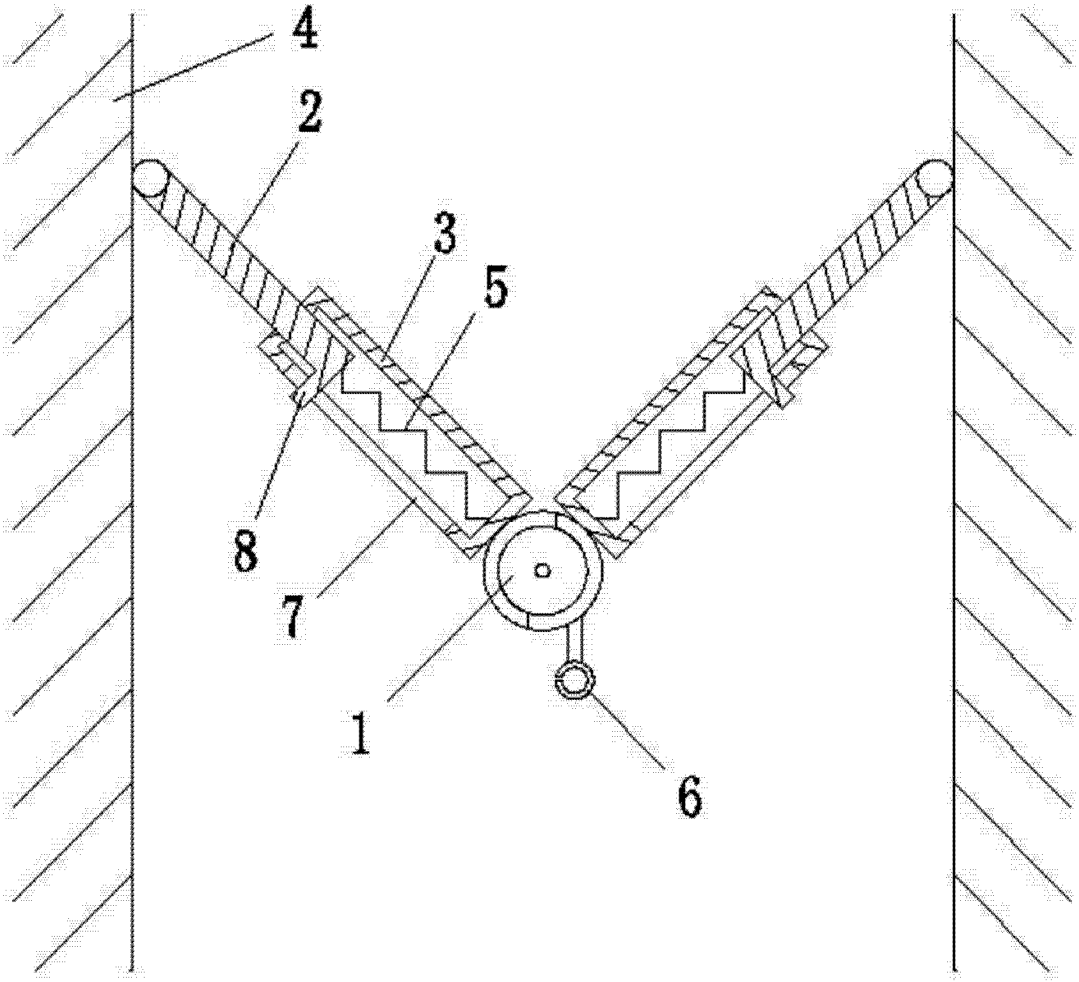

图 1