[A] TIIVISTELMÄ - SAMMANDRAG

SUOMI-FINLAND

(FI)

Patentti- ja rekisterihallitus
Patent- och registerstyrelsen

(11) (21) Patenttihakemus - Patentansökan 952576

(51) Kv.lk.6 - Int.cl.6

A 47L 19/04

(22) Hakemispäivä - Ansökningsdag 26.05.95

(24) Alkupäivä - Löpdag 26.05.95

(41) Tullut julkiseksi - Blivit offentlig 28.11.95

(32) (33) (31) Etuoikeus - Prioritet

27.05.94 US 249601 P

(71) Hakija - Sökande

1. **Dart Industries Inc.**, 1717 Deerfield Road, Deerfield, IL 60015, USA, (US)

(72) Keksijä - Uppfinnare

1. **Laib, Douglas M.**, 2102 Cascades Boulevard, #303, Kissimmee, FL 34741, USA, (US)

(74) Asiamies - Ombud: **Keijo Heinonen Oy**

(54) Keksinnön nimitys - Uppfinningens benämning

Säiliö
Behållare

(57) Tiivistelmä - Sammandrag

Kuivausastia, joka sisältää säiliön (12), jossa on ylöspäin avautuva sisäkammio (26) ja tukialusta, joka on sijoitettu lähelle kammion pohjaa (18). Ylöspäin työntyvä kädensijalevy (52) on kiinnitetty alustaan ja ulottuu ylöspäin kammion suun yli. Kädensijalevyä (52) ja tukialustaa pitää irrotettavasti kammiossa reunaosa (14), joka on irrotettavasti asennettu säiliöön suun ympäri ja työntyen sisäänpäin tästä tukipinnan muodostamiseksi, joka on liitetty alaspäin kädensijalevyssä (52) olevia vastakkaisia olakkeita (64) vasten.
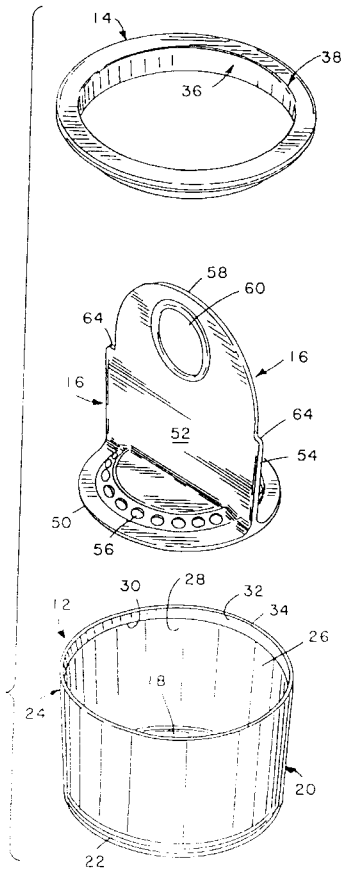
Torkningskärl, som omfattar en behållare (12) med en inre kammare (26) som öppnar sig uppåt, och ett stödunderlag placerat nära kammarens botten (18). En uppåtskjutande handtagspanel (52) är fastsatt i underlaget och sträcker sig uppåt över kammarens mynning. Handtagspanelen (52) och stödunderlaget fasthålls löstagbart i kammaren av en kantdel (14), som är löstagbart monterad runt behållarens mynning och skjuter inåt från denna för att bilda en stödyta, som är ansluten nedåt mot motsatta ansatser (64) i handtagspanelen (52).