(19)中华人民共和国国家知识产权局

(12)发明专利

(10)授权公告号 CN 101816818 B

(45)授权公告日 2013.09.04

(21)申请号 201010128231.2

(22)申请日 2010.02.06

(73)专利权人 艾沙·尕依提

地址 841603 新疆维吾尔自治区轮台县野云沟乡二村一组095号

(72)发明人 艾沙·尕依提

(51)Int.Cl.

A61M 37/00(2006.01)
A61F 7/00(2006.01)
A61K 36/9068(2006.01)
A61P 29/00(2006.01)
A61P 13/08(2006.01)
A61P 15/10(2006.01)
A61P 15/00(2006.01)
A61P 19/02(2006.01)
A61K 35/36(2006.01)
A61K 33/24(2006.01)
A61K 33/14(2006.01)
A61K 33/00(2006.01)

(56)对比文件

CN 2094979 U,1992.02.05, 全文.
CN 1062831 A,1992.07.22, 全文.
CN 2321475 Y,1999.06.02, 全文.
CN 201304023 Y,2009.09.09, 全文.

审查员 黄运东

权利要求书1页 说明书5页 附图3页

(54)发明名称

一种多功能盐碱传热治疗椅及其制备方法

(57)摘要

本发明为具有可调理人体经络穴位，促进人体新陈代谢，祛病强身作用的一种多功能盐碱传热治疗椅及其制备方法，由靠背、座面、脚踏板、中药层、加热器、调温器、调时器、轮胎地方盐碱土(3000-8000克)、食盐(3000-7000克)、黑羊毛(50-100克)、骆驼毛(50-100克)、小茴香(40-120克)、桂皮(50-100克)、姜(40-90克)、孜然(40-60克)、麻黄(600-800克)、茄子根(20-80克)、艾蒿籽(5-7克)、葱籽(10-30克)、黑种草籽(20-30克)、阿魏杆(10-30克)、当归(20-40克)、秋水仙(10-20克)、荜拨(30-70克)、玫瑰花(10-50克)、菜籽(10-30克)、葵花根(25-50克)、黄花蒿(5-10克)。治疗受凉性、湿气性腰痛病，肾脏、膀胱受凉，受寒性妇科病、关节炎、脚凉、脚跟岔气。组方搅拌粉碎均匀后倒水和成面状，使中药层凉城硬块。疗效显著，携带使用方便，成本低。

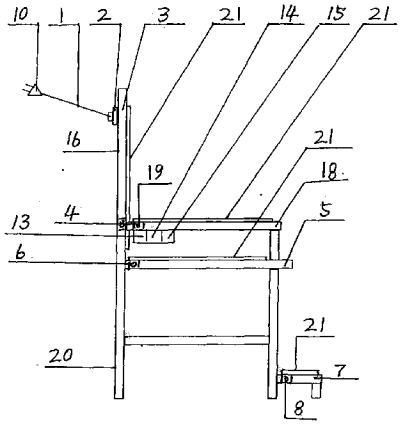

CN 101816818 B

1. 一种多功能盐碱传热治疗椅，主要包括电源线 (1)、总开关 (2)、靠背 (3)、靠背开关 (4)、座面 (5)、座面开关 (6)、脚踏板 (7)、脚踏板开关 (8)、插座 (9)、插头 (10)、中药层 11)、加热器 (12)、调压器 (13)、调温器 (14)、调时器 (15)、椅架 (16)、药罩 (17)、扶手 (18)、扶手开关 (19)、椅脚 (20)、传热板 (21)、外罩 (22)，其特征在于：靠背 (3) 由传热板 (21)、靠背开关 (4)、外罩 (22) 制成；座面 (5) 由传热板 (21)、座面开关 (6)、外罩 (22) 制成；脚踏板 (7) 由传热板 (21)、脚踏板开关 (8)、外罩 (22)、插座 (9)、插头 (10) 制成；扶手 (18) 由传热板 (21)、扶手开关 (19)、药罩 (22) 制成；治疗椅的传热板 (21) 由中药层 (11)、加热器 (12)、插头 (10) 制成；治疗椅的加热器 (12) 选用全自动电熨斗芯子：电源线 (1) 上分别设计安装有与靠背 (3) 传热板 (21)、座面 (5) 传热板 (21)、扶手 (18) 传热板 (21)、脚踏板 (7) 传热板 (21) 连接的插座 (9)；靠背 (3) 与座面 (5)、椅架 (16)、扶手 (18) 螺丝连接，扶手 (18) 前端与座面 (5)、椅架 (16)、脚踏板 (21) 螺丝连接，脚踏板 (7) 底部焊接有椅脚 (20)；靠背 (3)、座面 (5)、扶手 (18)、脚踏板 (7) 上的插座 (9) 与传热板 (21) 上的插头 (10) 活动链接；所述中药层包括从以下组分的中药（按百分比和重量计）中所得的提取物：轮台地方盐碱土 3000-8000 克、食盐 3000-7000 克、黑羊毛 50-100 克、骆驼毛 50-100 克、小茴香 40-120 克、桂皮 50-100 克、姜 40-90 克、孜然 40-60 克、麻黄 600-800 克、茄子根 20-80 克、艾蒿籽 5-7 克、葱籽 10-30 克、黑种草籽 20-30 克、阿魏杆 10-30 克、当归 20-40 克、秋水仙 10-20 克、荜拨 30-70 克、玫瑰花 10-50 克、油菜籽 10-30 克、葵花根 25-50 克、黄花蒿 5-10 克。

2. 根据权利要求 1 所述的多功能盐碱传热治疗椅，其特征在于：传热治疗椅用 220V 电加热，设计功率为 100W-1600W，还设有保险丝；治疗椅的加热器 (12) 采用调温熨斗芯子制作，24 小时能够通电使用，也能够手动通断电使用；电源线 (1) 一端安装有插头 (10)，另一端在椅架 (16) 上分别设计安装有总开关 (2)、调压器 (13)、调温器 (14)、调时器 (15) 和与靠背 (3 传热板 (21)、座面 (5) 传热板 (21)、扶手 (18) 传热板 (21)、脚踏板 (7) 传热板 (21) 连接的插座 (9)；调压器 (13)、调温器 (14)、调时器 (15) 设计安装在靠背 (3) 后面；椅脚 (20) 还能够制作成弧形椅脚 (20)；椅架 (16) 与弧形椅脚 (20) 螺丝连接；扶手 (18) 前端与座面 (5)、椅架 (16)、脚踏板 (7)、弧形椅脚 (20) 螺丝连接。

3. 根据权利要求 1 所述的多功能盐碱传热治疗椅，其特征在于：按配方比例将备好的中药层 (11) 原料配好倒入容器内进行搅拌混合，并用粉碎机进行精粉碎，依法加减粉末状用搅拌机搅拌均匀后倒水和成面状，然后将面状中药层 (11) 倒在备好的盒中，使加热器 (12) 预埋在中药层 (11) 里凉成硬块后即可用外罩 (22) 包起来；靠背 (3)、座面 (5)、脚踏板 (7)、扶手 (18) 中所使用的每块传热板 (21) 作为小包装，每箱 10 块传热板 (21) 作为大包装，定量包装并入库。

一种多功能盐碱传热治疗椅及其制备方法

技术领域

[0001] 本发明涉及一种用于治疗受凉性腰痛病、湿气性腰痛病、肾脏受凉、前列腺病、膀胱受凉、受寒性妇科病、关节炎、脚凉、脚跟岔气等疾病的多功能盐碱传热治疗椅及其制备方法，属于中医药及其加工技术领域。

背景技术

[0002] 随着社会发展，人民生活水平的提高，出现饮食结构失调，空气污染加重，患有各种疼痛和关节疼痛等疾病的人们逐渐增多，不及时进行治疗，最后病性发展成慢性疾病。内服中西药治疗这种疾病，治疗成本高，特别是低收入家庭的人们无法及时治疗，结果使病情恶化，导致不可治愈的地步，最后病性发展成癌症，只能等待死亡。目前治疗以上疾病的中西药很多药费昂贵，一般患者受不了治疗中所花的费用。目前现有技术中所述的专利产品盐碱炕（保健炕），虽然具有疗效，可是用途单一，携带不方便，很笨重，应用范围不广，从而疗效平平，达不到尽快治愈的目的。而且使用不方便，成本很高，一般患者不能接受。

发明内容

[0003] 本发明的目的是针对现有科技中存在的缺陷和不足之处，提供一种多功能盐碱传热治疗椅及其制备方法，其组方专门针对治疗受凉性腰痛病、湿气性腰痛病、肾脏受凉、前列腺病、膀胱受凉、受寒性妇科病、关节炎、脚凉、脚跟岔气等疾病而设计，本发明对以上疾病的疗效好，制备工艺工序简单，原料来源广泛，大小规模都能生产，不受条件限制，配方简单，并且用途广，携带方便，应用范围广，使用很方便，成本很低，一般患者都能够能接受。

[0004] 为达到上述目的本发明利用的技术方案是：本发明利用原料来源广泛，配方简单，成本低，加工制备工艺工序简单的原料制作而成。

[0005] 1、本发明盐碱传热治疗椅及其制备方法如下：主要包括电源线、总开关、靠背、靠背开关、座面、座面开关、脚踏板、脚踏板开关、插座、插头、中药层、加热器、调压器、调温器、调时器、椅架、药罩、扶手、扶手开关、椅脚、弧形椅脚、外罩等制成。用 220V 电加热，设计功率为 100W——1600W 左右，设有加热器、调压器、调温器、调时器、保险丝等。加热器采用调温熨斗芯子制作，24 小时可以通电使用，也可以手动通断电使用。靠背由传热板、靠背开关、插座、外罩制成；座面由传热板、座面开关、插座、外罩制成；传热板由加热器、中药层、药罩、插头制成；脚踏板由传热板、脚踏板开关、插座、外罩制成；扶手由传热板、扶手开关、插座、药罩制成；传热板由中药层、加热器、插头制成；电源线一端安装有插头，另一端在椅架上分别设计安装有总开关、调压器、调温器、调时器和与靠背传热板、座面传热板、扶手传热板、脚踏板传热板连接的插座；调压器、调温器、调时器设计安装在靠背后面；靠背与座面、椅架、扶手螺丝连接；椅脚还可以制作成弧形椅脚；椅架与弧形椅脚螺丝连接；扶手前端与座面、椅架、脚踏板、弧形椅脚螺丝连接，脚踏板底部焊接有椅脚；靠背、座面、扶手、脚踏板插座与传热板插头活动链接。

[0006] 2、本发明的制备药物的主要成分如下（按配方重量比例计）：

[0007] 本发明复方中药制剂包括从以下组分的中药（按百分比和重量计）中所得的提取物：轮台地方盐碱土％（3000-8000 克）、食盐％（3000-7000 克）、黑羊毛％（50-100 克）、骆驼毛％（50-100 克）、小茴香％（40-120 克）、桂皮％（50-100 克）、姜％（40-90 克）、孜然％（40-60 克）、麻黄％（600-800 克）、茄子根％（20-80 克）、艾蒿籽％（5-7 克）、葱籽％（10-30 克）、黑种草籽％（20-30 克）、阿魏杆％（10-30 克）、当归％（20-40 克）、秋水仙％（10-20 克）、荜拨％（30-70 克）、玫瑰花％（10-50 克）、菜籽％（10-30 克）、葵花根（25-50 克）、黄花蒿（5-10 克）。

[0008] 3、本发明的各种药材的主要功效和性能如下：

[0009] 轮台地方盐碱土：轮胎地方盐碱土：具有燥湿驱寒、祛风湿的功效；用于治疗受寒性疾病、风湿性疾病、受凉引起的顽固性关节疾病等病症。

[0010] 食盐：具有燥湿驱寒、祛风湿的功效；用于治疗治疗受寒性疾病、风湿性疾病、受凉引起的关节疾病等病症。

[0011] 黑羊毛：具有燥湿驱寒的功效；用于治疗受寒性疼痛等疾病。

[0012] 骆驼毛：具有燥湿驱寒的功效；用于治疗受寒、受凉引起的风湿性关节炎等病症。

[0013] 小茴香：具有温阳散寒，理气止痛，抗溃疡，镇痛的功效；用于治疗寒疝腹痛、肾虚腰痛、痛经、疝气痛、睾丸水肿等病症。

[0014] 桂皮：具有温肾补阳、散寒止痛的功效；用于治疗脾肾阴虚、腰膝冷痛、滑精早泄、心腹胀痛、血寒痛经、闭经腹痛等病症。

[0015] 姜：具有降逆止呕、温里祛寒、温中回阳、温肺化饮的作用。临床上常用于治疗中焦虚寒、脾胃虚寒、腹中冷痛、咳嗽吐白希痰、阳衰欲脱与寒饮犯肺喘咳等病症。

[0016] 孜然：具有补胃、温中和胃、散寒、通气、止痛的功效；用于治疗脘腹冷痛、胃部胀闷、胃寒呕吐、呕吐酸水、脘腹冷痛等病症。

[0017] 麻黄：具有发汗、止咳、平哮喘、利水；用于治疗风寒感冒、怕冷发热、无汗、头痛身痛、咳嗽气促、胸闷、荨麻疹、肺炎、风湿性关节炎、哮喘、体虚自汗、盗汗、支气管哮喘等病症。

[0018] 茄子根：具有散气、散寒、止痛的功效；用于治疗慢性关节炎、轻微肿伤、体癣、股癣等病症。

[0019] 艾蒿籽：具有止血、温理经络的功效；用于治疗功能性子宫出血、虚腹冷痛、皮肤湿痒癣疥等病症。

[0020] 葱子：具有补中益气、固精、明目的功效；用于治疗流行性感冒、儿童遗尿、急性乳腺炎、疖、麻疹未出、遗精、白带、风湿性关节痛。

[0021] 黑种草：具有散解湿气、通经、活血的功效；用于治疗月经不调、湿气性感冒、咳嗽等病症。

[0022] 阿魏杆：具有除条虫、解毒的功效；用于治疗神经衰弱、失眠、腹胀、条虫、疟疾、痢疾、慢性气管炎等病症。

[0023] 当归：具有活血补血、调经止痛、润燥滑肠的功效；用于治疗贫血、月经不调、痛经、血虚闭经、功能性子宫出血、血虚头痛、痈疽疮疡、风湿痛、产后瘀阻腹痛、跌打损伤、便秘等病症。

[0024] 秋水仙：具有利尿、消肿、止痛、生精的功效；用于治疗坐骨神经痛和关节炎、乳腺

癌、宫颈癌、急性淋巴细胞、喉咙灼热、腹泻、心脏血管崩溃、狂语、感觉障碍、惊厥、肌肉无力、呼吸困难；

[0025] 荜拨：具有祛湿、散气、通滞血、破冷气、消肿散结的功效；用于治疗男子梦中遗精、与鬼交合、难产、产后心腹部各种疾病、赤丹热肿、金疮血痔等病症。

[0026] 玫瑰花：具有行气解郁，和血，止痛的功效；用于治疗肝胃气痛，食少呕恶，月经不调，跌打伤痛等病症。

[0027] 菜籽：具有散湿、散气的功效；用于治疗用于治疗受寒、受凉引起的风湿性关节炎等病症。

[0028] 葵花根：具有理肝、散湿、散气、止血的功效；用于治疗高血压头痛、肠炎、痢疾、乳尿、白带、尿道炎、痛经（经前经后腹痛）、功能性子宫出血、血瘀痛经、烧伤等病症。

[0029] 黄花蒿：具有补中益气、燥湿驱寒、散寒通气的功效；用于治疗治劳，下气开胃，止盗汗及邪气鬼毒等病症。

[0030] 4. 作用与用途：具有可全面调理人体经络穴位，促进人体的新陈代谢，祛病强身等作用。用于治疗受凉性腰痛病、湿气性腰痛病、肾脏受凉、前列腺病、膀胱受凉、受寒性妇科病、关节炎、脚凉、脚跟岔气等疾病。临床治疗受凉性腰痛病、湿气性腰痛病、肾脏受凉、前列腺病、膀胱受凉、受寒性妇科病、关节炎、脚凉、脚跟岔气等疾病等病症的治疗效果很为突出。

[0031] 5. 用法及疗程：根据病情需要可选用盐碱传热治疗椅，按病情轻重随时选用，经常检查以盐碱传热治疗为主，轻微按摩和适当活动为付。每日治疗一次，每次治疗 30 分钟。并且病情好转后再使用几天进行巩固治疗。

[0032] 6. 不良反应：无毒副作用。

[0033] 7. 注意事项：盐碱传热治疗椅不可放置在潮湿的地方，防止进水，若有进水现象发生，可立即断电。治病时，热性病人、上火的病人、腿脚发热的病人、肾脏上火的病人不可使用。如果个别药材缺货，可用同类性能的药

[0034] 材代替，决不能降低疗效。

[0035] 本发明多功能盐碱传热治疗椅及其制备方法的优点是：具有制备工艺工序简单，原料来源广泛，大小规模都能生产，不受条件限制，配方简单，并且用途广，携带方便，应用范围广，使用很方便，成本很低，治疗效果显著，一般患者都能够能接受，无毒副作用等特点。

附图说明

[0036] 下面结合附图对本发明作进一步详细的说明：

[0037] 图 1 是本发明的主视图。

[0038] 图 2 是本发明的右视图。

[0039] 图 3 是本发明的正视图。

[0040] 图 4 是本发明的后视图。

[0041] 图 5 是本发明的俯视图。

[0042] 图 6 是本发明的仰视图。

[0043] 图 7 是本发明的加热器示意图。

[0044] 图 8 是本发明的传热板示意图。

[0045] 图 9 是本发明的传热板沿 A-A 线的剖视图。

[0046] 图 10 是本发明的传热板侧面示意图。

[0047] 图 11 是本发明的传热板沿 B-B 线的剖视图。

[0048] 图 12 是本发明的立体图。

[0049] 1、电源线 2、总开关 3、靠背 4、靠背开关 5、座面 6、座面开关 7、脚踏板 8、脚踏板开关 9、插座 10、插头 11、中药层 12、加热器 13、调压器 14、调温器 15、调时器 16、椅架 17、药罩 18、扶手 19、扶手开关 20、椅脚 21、传热板 22、外罩

[0050] 以下详细说明本发明的具体制备工艺工序：

[0051] 1. 备料

[0052] 2. 选料精纯无尘和杂质

[0053] 3. 精粉碎

[0054] 4. 粉碎成粉末状

[0055] 5. 搅拌混合均匀

[0056] 6. 定量包装

[0057] 7. 成品

[0058] 8. 入库

具体实施方式

[0059] 下面将通过实施例来进一步详细说明本发明的制备工艺和工序（按配方重量比例计）：

[0060] 实施例：

[0061] 1. 先备好由国家饮片厂精选的中药材原料，锅，容器，大小盘，烘干机，粉碎机，搅拌机，储藏用器具，称重机，包装用品，库房等。

[0062] 2. 多功能盐碱传热治疗椅及其制备工艺和工序：

[0063] (1)、本发明盐碱传热治疗椅及其制备方法如下：主要包括电源线 1、总开关 2、靠背 3、靠背开关 4、座面 5、座面开关 6、脚踏板 7、脚踏板开关 8、插座 9、插头 10、中药层 11、加热器 12、调压器 13、调温器 14、调时器 15、椅架 16、药罩 17、扶手 18、扶手开关 19、椅脚 20、传热板 21、外罩 22 等，靠背 3 由传热板 21、靠背开关 4、外罩 22 制成；座面 5 由传热板 21、座面开关 6、外罩 22 制成；脚踏板 7 由传热板 21、脚踏板开关 8、外罩 22、插座 9、插头 10 制成；扶手 18 由传热板 21、扶手开关 18、药罩 21 制成；传热板 4 由中药层 11、加热器 12、插头 10 制成；电源线 1 上分别设计安装有与靠背 3 传热板 21、座面 5 传热板 21、扶手 18 传热板 21、脚踏板 7 传热板 21 连接的插座 9；靠背 3 与座面 5、椅架 16、扶手 18 螺丝连接，椅架 16 与传热板 21 螺丝连接，扶手 18 前端与座面 5、椅架 16、脚踏板 7、传热版 21 螺丝连接，脚踏板 7 底部焊接有椅脚 20；靠背 3、座面 5、扶手 18、脚踏板 7 上的插座 9 与传热板 21 上的插头 10 活动链接。

[0064] (2)、将备好的原料轮台地方盐碱土 (3000-8000 克)、食盐 (3000-7000 克)、黑羊毛 (50-100 克)、骆驼毛 (50-100 克)、小茴香 (40-120 克)、桂皮 (50-100 克)、姜 (40-90 克)、孜然 (40-60 克)、麻黄 (600-800 克)、茄子根 (20-80 克)、艾蒿籽 (5-7 克)、葱籽

(10-30 克)、黑种草籽 (20-30 克)、阿魏杆 (10-30 克)、当归 (20-40 克)、秋水仙 (10-20 克)、荜拨 (30-70 克)、玫瑰花 (10-50 克)、菜籽 (10-30 克)、葵花根 (25-50 克)、黄花蒿 (5-10 克)、等由国家饮片厂精选的 21 种药材按配方比例要求人工初挑选除去腐烂、坏,倒入容器内进行搅拌混合,用清水清洗,进行水化脱毒,然后自然风干,再送入烘干箱进行烘干,然后用粉碎机进行精粉碎,均可达到粉碎目的。依法加减粉末状,用搅拌机搅拌均匀后倒水和成面状,使中药层凉成硬块,就可以变为成品待用。按配方要求定量包装。腰带中所使用的每块传热板作为小包装,每箱 10 块传热板 21 作为大包装,定量包装并入库。

[0065] 案例 1 :阿瓦汗 . 亚森,女,新疆轮台县野云沟乡野云沟村一队居民,从事缝纫工作多年患有四肢疼痛无力、一般妇科疾病等病症。几年来在医院治疗未能治好,无法正常工作。患者使用本发明后病情逐渐好起来,现已使用 4 个月,完全恢复了健康。

[0066] 案例 2 :帕提曼 . 阿伊定,女,新疆轮台县野云沟乡阿克塔木村 5 队居民,从事缝纫工作十几年患有风湿性关节炎病。几年来在医院治疗未能治好,一吃药就犯胃病,未能继续治疗。因为关节痛得厉害,无法正常工作。患者使用本发明后病情逐渐好起来,现已使用 4 个半月,完全恢复了健康。为此他很表感谢,对全村居民进行了宣传。

[0067] 本发明所述配方中的轮台地方盐碱土、食盐、黑羊毛、骆驼毛、小茴香、桂皮、姜、孜然、麻黄、茄子根、艾蒿籽、葱籽、黑种草、阿魏杆、当归、秋水仙、荜拨、玫瑰花、菜籽等十九味中药经科学组方,具有可全面调理人体经络穴位,促进人体的新陈代谢,祛病强身之功。主要对受凉性腰痛病、湿气性腰痛病、肾脏受凉、前列腺病、膀胱受凉、受寒性妇科病、关节炎、脚凉、脚跟岔气等疾病疗效较好。临床治疗受凉性腰痛病、湿气性腰痛病、肾脏受凉、前列腺病、膀胱受凉、受寒性妇科病、关节炎、脚凉、脚跟岔气等疾病等病症总有效率 97%左右,治愈率达 93%左右,治疗效果很为突出,有一定的市场前景。临床实验结果如下 :

[0068] 患者情况 :6 名 20-50 岁患者,其中重型 3 例,中型 1 例,轻型 2 例,症状为风湿性关节炎,四肢疼痛,四肢麻木,腰腿痛,跌打损伤,受凉性腰痛病、湿气性腰痛病、前列腺病、膀胱受凉、受寒性妇科病、关节炎、脚凉等。

[0069] 以上实施例仅为了对本发明作进一步的说明,而本发明的范围不受所举实施例的局限。

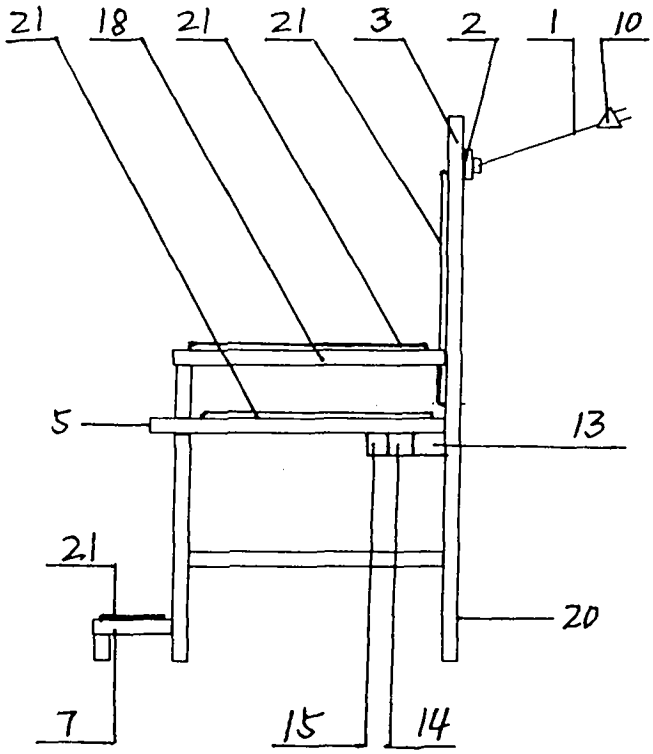
21
18
21
21
3
2
1
10
5
13
21
20
7
15
14

图 1

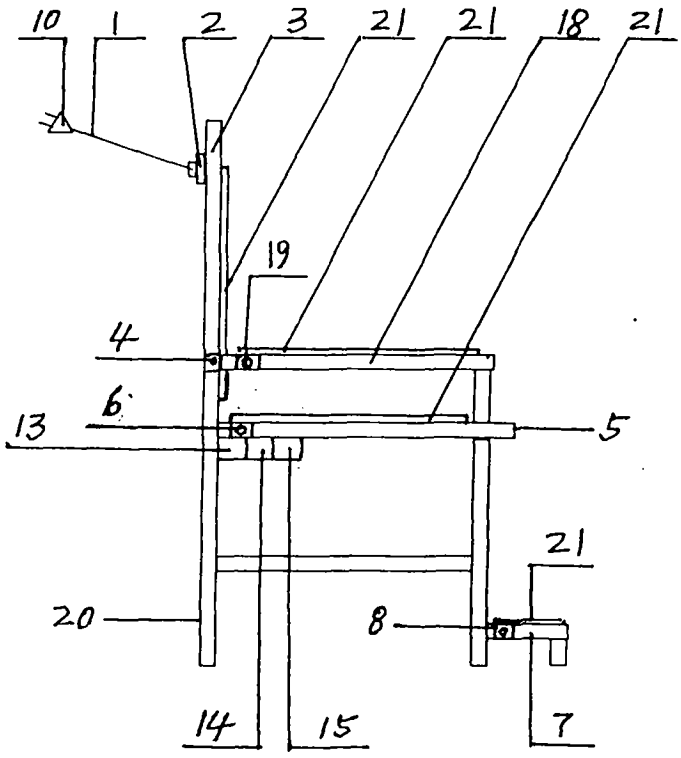
10
1
2
3
21
21
18
21
19
4
6
13
5
21
20
8
14
15
7

图 2

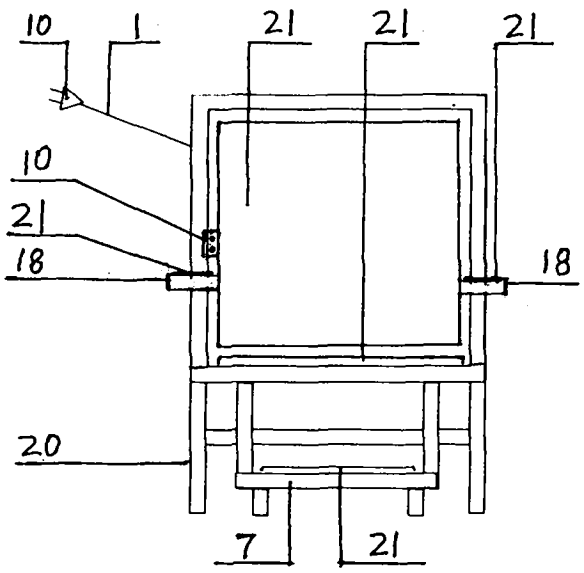
10
1
21
21
21
10
21
18
18
20
7
21

图 3

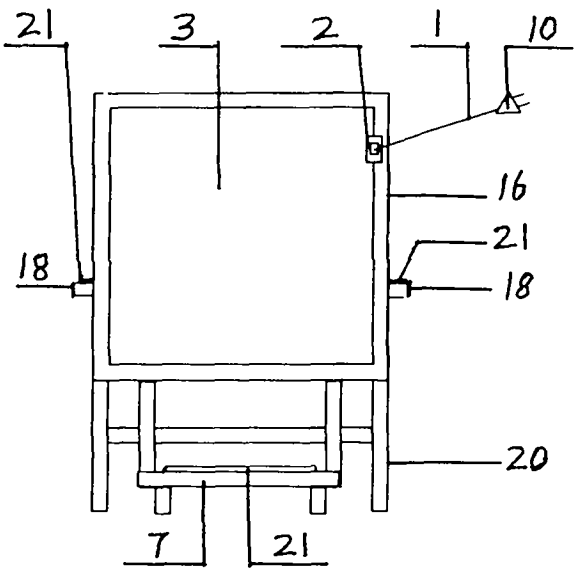
21
3
2
1
10
16
21
18
18
20
7
21

图 4

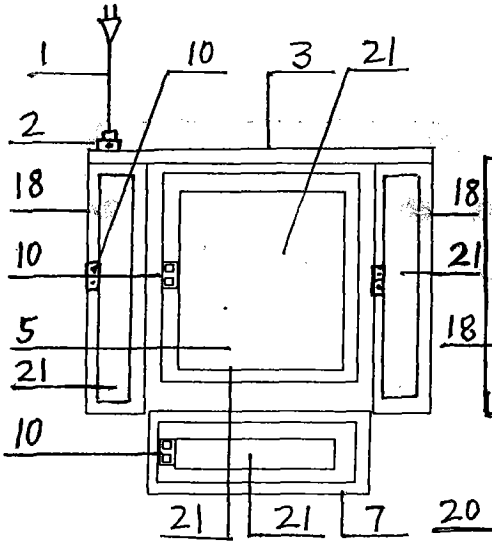
1
10
3
21
2
18
10
5
21
10
21
21
7

图 5

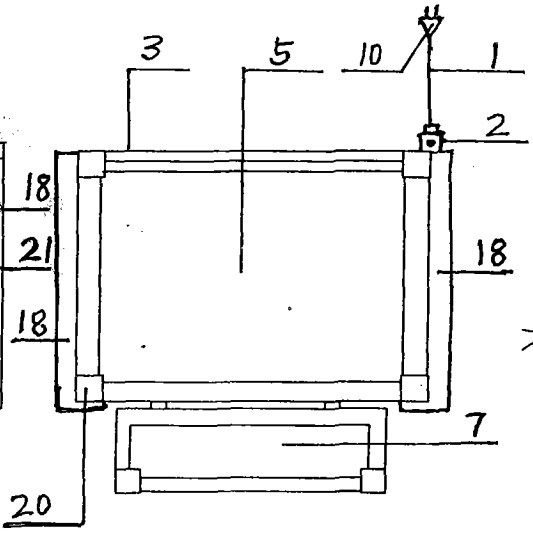
3
5
10
1
2
18
21
18
18
7
20

图 6

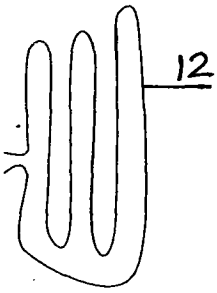
12

图 7

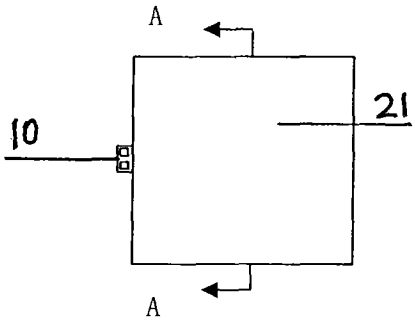

图 8

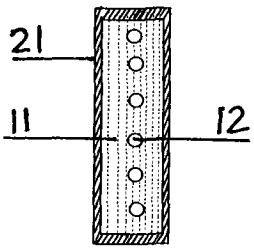

图 9

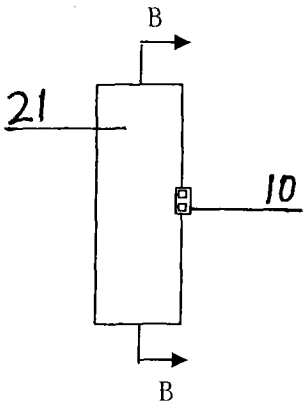

图 10

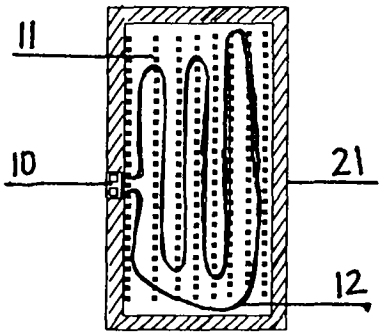

图 11

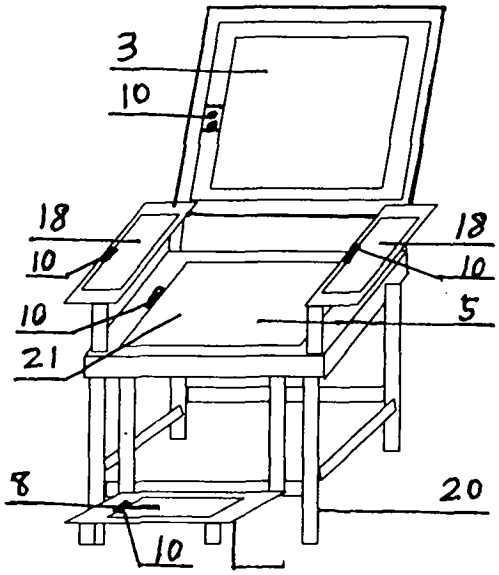

图 12