[19] 中华人民共和国国家知识产权局

[51] Int. Cl.
A61M 3/02 (2006.01)
A61H 35/00 (2006.01)

[12] 实用新型专利说明书

专利号 ZL 200820171789.7

[45] 授权公告日 2009 年 6 月 17 日

[11] 授权公告号 CN 201257185Y

[22] 申请日 2008.9.24

[21] 申请号 200820171789.7

[73] 专利权人 王金兰

地址 274108 山东省菏泽市定陶县陈集镇中心医院

[72] 发明人 王金兰 柴运娥

权利要求书 1 页 说明书 1 页 附图 1 页

[54] 实用新型名称

一种妇女用会阴洗浴器

[57] 摘要

一种妇女用会阴洗浴器，属于医疗器械装置技术领域。 妇女一般每天都要对会阴部进行清洗以防妇科病的发生，目前用脸盆天天洗非常麻烦，脸盆位置低洗起来不舒服，水温不好控制调起来也麻烦。 该实用新型的技术方案为：一端上固定有洗浴盆(3)的丝杠(1)的另一端拧在带螺母底座(2)内，带孔坐板(4)固定在洗浴盆(3)中，电加温器(5)安装在洗浴盆(3)内。 它的优点是：把水倒入洗浴盆中，用电加温器通电后稍微给水加温后断电，妇女就可坐在带孔坐板上方便舒适的清洗会阴部，它结构设计合理，构思巧妙新颖，丝杠高矮可调可使妇女在一个较舒服的姿势上坐在洗浴盆中进行清洗；此器具中也可放入药液进行坐浴治疗。

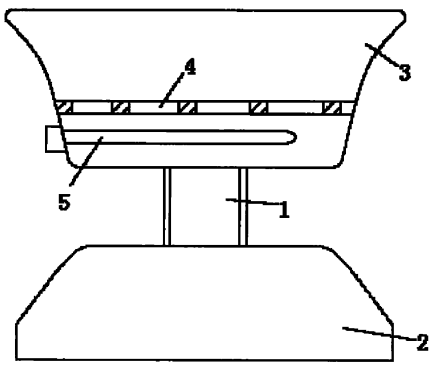

1、一种妇女用会阴洗浴器，其特征是：一端上固定有洗浴盆（3）的丝杠（1）的另一端拧在带螺母底座（2）内，带孔坐板（4）固定在洗浴盆（3）中，电加温器（5）安装在洗浴盆（3）内。

一种妇女用会阴洗浴器

技术领域

本实用新型涉及医疗器械装置技术领域，更具体的讲是一种妇女用会阴洗浴器。

背景技术

妇女一般每天都要对会阴部进行清洗以防妇科病的发生，目前用脸盆天天洗非常麻烦，脸盆位置低洗起来不舒服，水温不好控制调起来也麻烦。

发明内容

为克服上述缺点，本实用新型的目的是设计一种妇女用会阴洗浴器。它的技术方案为：一端上固定有洗浴盆的丝杠的另一端拧在带螺母底座内，带孔坐板固定在洗浴盆中，电加温器安装在洗浴盆内。该实用新型的优点是：把水倒入洗浴盆中，用电加温器通电后稍微给水加温后断电，妇女就可坐在带孔坐板上方便舒适的清洗会阴部，它结构设计合理，构思巧妙新颖，丝杠高矮可调可使妇女在一个较舒服的姿势上坐在洗浴盆中进行清洗；此器具中也可放入药液进行坐浴治疗。

附图说明

该附图为本实用新型结构示意图。附图中：1、丝杠，2、带螺母底座，3、洗浴盆，4、带孔坐板，5、电加温器。

具体实施方式

一端上固定有洗浴盆 3 的丝杠 1 的另一端拧在带螺母底座 2 内，带孔坐板 4 固定在洗浴盆 3 中，电加温器 5 安装在洗浴盆 3 内。把水倒入洗浴盆 3 中，用电加温器 5 通电后稍微给水加温后断电，妇女就可坐在带孔坐板 4 上方便舒适的清洗会阴部，丝杠 1 高矮可调可使妇女在一个较舒服的姿势上坐在洗浴盆中进行清洗；此器具中也可放入药液进行坐浴治疗。

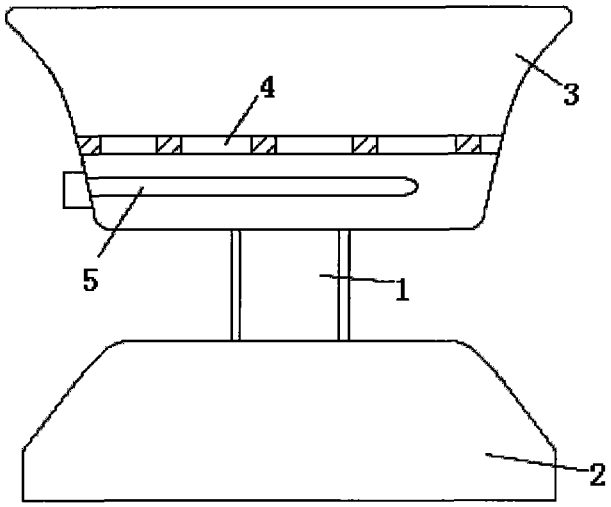
4
3
5
1
2