RÉPUBLIQUE FRANÇAISE

INSTITUT NATIONAL
DE LA PROPRIÉTÉ INDUSTRIELLE

PARIS

(11) N° de publication : **2 498 895**
(A n'utiliser que pour les commandes de reproduction).

A3

DEMANDE DE CERTIFICAT D'UTILITÉ

(21) **N° 81 01880**

(54) **Dispositif comprenant du caramel comme support d'un élément simulateur de cigarette ou cigare.**

(51) Classification internationale (Int. Cl. ³). **A 23 G 3/00 // A 24 D 1/04.**

(22) Date de dépôt..... 30 janvier 1981.

(33) (32) (31) Priorité revendiquée :

(41) Date de la mise à la disposition du public de la demande..... B.O.P.I. — « Listes » n° 31 du 6-8-1982.

(71) Déposant : JUAN CARLOS BESCHINSKY ECHART, résidant en Espagne.

(72) Invention de : Juan Carlos Beschinsky Echart.

(73) Titulaire : *Idem* (71)

(74) Mandataire : Cabinet Z. Weinstein,
20, av. de Friedland, 75008 Paris.

La présente invention concerne un dispositif comprenant du caramel comme support d'un élément simulateur de cigarette ou cigare.

On connaît bien l'intérêt que porte un grand nombre d'enfants et de jeunes à l'action de fumer ce qui a donné naissance depuis longtemps à l'apparition sur le marché d'éléments simulateurs de cigarette fabriqués en matériaux comestibles, tels que par exemple du chocolat.

De la même manière, le fumeur qui dans un moment déterminé se propose d'abandonner l'habitude de fumer, rencontre dans certaines occasions une certaine consolation en portant à la bouche un élément simulateur de cigarette fabriqué en différents matériaux solides. En d'autres occasions, le simple fait de déguster dans la bouche un caramel peut diminuer l'anxiété ou angoisse et faire disparaître la nécessité de fumer une cigarette.

Le présent dispositif comprenant du caramel comme support d'éléments simulateurs de cigarette ou cigare , permet de satisfaire ces nécessités, tout en permettant simultanément de déguster un caramel d'où il s'ensuit un effet nouveau de simuler qu'il est en train de fumer une cigarette ou un cigare.

A cette fin le dispositif comprenant du caramel comme support selon la présente invention consiste substantiellement d'un masse de caramel pourvue d'un petit creux où est logé le prolongement d'un élément tubulaire simulateur de cigarette ou cigare, formant un tout compact, par injection préalable dudit élément simulateur dans la masse pateuse du caramel, ledit prolongement ayant un diamètre inférieur au diamètre de l'élément tubulaire simulateur de cigarette ou cigare, fait en papier, bois, matériaux plastiques ou similaires de manière à réaliser l'effet nouveau de simuler l'action de fumer alors que l'usager déguste le caramel à l'intérieur de la bouche.

Ainsi, la partie débouchante de l'élément simulateur configure entièrement une cigarette, un cigare, un porte-cigarette ou cigare avec ou sans cigarette ou cigare, une pipe, etc.

La présente invention sera mieux comprise à l'aide de la description explicative qui va suivre faite en référence aux dessins annexés dans lesquels :

- la figure 1 représente un exemple de réalisation de la présente invention dans lequel on a représenté en pointillés une partie de la masse de caramel ; et
- la figure 2 représente un détail partiel en coupe de la zone de liaison entre l'élément simulateur et la masse de caramel.

Le dispositif selon la présente invention comprend un caramel support d'un élément simulateur de cigarette ou cigare, qui comprend un élément tubulaire 1 simulateur de cigarette ou cigare fait en papier, bois, matériau plastique, similaire ou analogue, y compris du caramel, ou du chocolat ou n'importe quelle autre friandise ou gourmandise, qui présente à l'une de ses extrémités une prolongation 3 de plus faible diamètre qui s'injecte ou se pique dans la masse pateuse du caramel en se logeant ainsi une fois solidifiée à la masse 4 du caramel à l'intérieur du petit creux ou cavité 2.

De cette façon il s'ensuit que lorsque le consommateur déguste à l'intérieur de la bouche la partie de la masse de caramel 4 l'élément 1 tubulaire simulateur de cigarette ou cigare fait saillie à l'extérieur de ses lèvres de sorte qu'il en résulte l'effet nouveau qu'il paraît fumer une cigarette ou un cigare tandis qu'il est entrain de déguster ledit caramel.

Il est évident que l'élément simulateur de cigarette ou cigare peut présenter des modes de réalisation différents tels qu'une cigarette, une cigarette avec filtre, ou un gros cigare.

Enfin, la surface externe de l'élément tubulaire simulateur de cigarette ou cigare est susceptible de recevoir une impression publicitaire.

Bien entendu, l'invention n'est nullement limitée au mode de réalisation décrit et représenté qui n'a été donné qu'à titre d'exemple. En particulier, elle comprend tous les moyens constituant des équivalents techniques des moyens décrits, ainsi que leurs combinaisons, si celles-ci sont exécutées suivant son esprit et mises en œuvre dans le cadre de la protection comme revendiquée.

REVENDICATIONS

1. Dispositif comprenant du caramel, caractérisé en ce que ledit caramel sert de support d'un élément simulateur de cigarette ou cigare, ledit caramel étant substantiellement constitué d'une masse de caramel pourvue d'une petite cavité ou d'un petit creux dans laquelle est logé le prolongement d'un élément tubulaire simulateur de cigarette ou cigare, formant un tout compact, par injection ou insertion préalable dudit élément simulateur dans la masse pateuse du caramel, ledit prolongement ayant un diamètre inférieur au diamètre de l'élément tubulaire simulateur de cigarette ou cigare, fait en papier, bois, matériaux plastiques ou analogues, en obtenant ainsi l'effet nouveau de simuler l'action de fumer tandis que l'utilisateur déguste le caramel à l'intérieur de la bouche.

2. Dispositif selon la revendication 1, caractérisé en ce que l'élément tubulaire précité simule une cigarette avec ou sans filtre.

3. Dispositif selon la revendication 1 ou 2, caractérisé en ce que l'élément tubulaire précité simule un cigare.

4. Dispositif selon l'une des revendications précédentes, caractérisé en ce que la surface externe de la cigarette ou cigare est susceptible de recevoir une impression publicitaire.

Planche unique

2498895

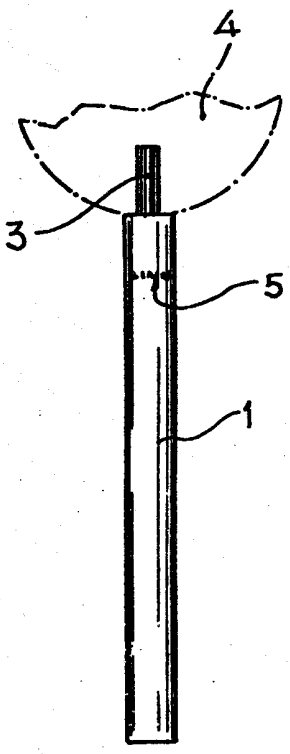

Fig. 1

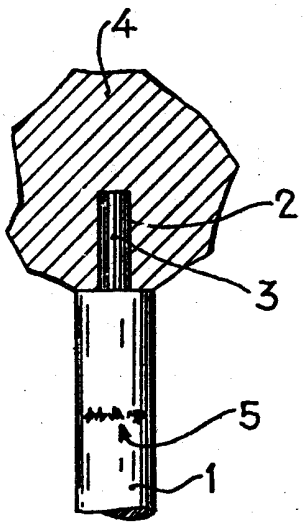

Fig. 2