[19] 中华人民共和国国家知识产权局

[51] Int. Cl.
A61J 1/00 (2006.01)

[12] 实用新型专利说明书

专利号 ZL 200820182251.6

[45] 授权公告日 2009 年 9 月 9 日

[11] 授权公告号 CN 201304088Y

[22] 申请日 2008.12.9

[21] 申请号 200820182251.6

[73] 专利权人 马秀红

地址 273500 山东省邹城市中医院药剂科

[72] 发明人 马秀红

权利要求书 1 页 说明书 2 页 附图 1 页

[54] 实用新型名称

新型中药袋

[57] 摘要

新型中药袋，属于医疗用具技术领域。本实用新型的技术方案是：包括袋体和袋口，其特征是在袋口上固定设有弧形放药纸板。本实用新型结构简单，医务人员在给病人取中药时，操作简便、省时省力，减轻了医务人员的工作量，提高了工作效率。

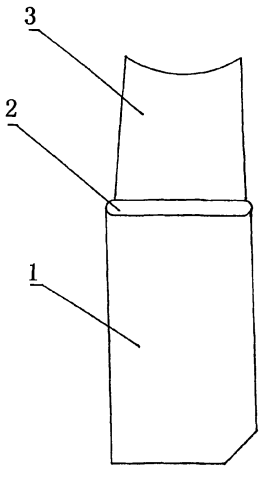

1、新型中药袋，包括袋体（1）和袋口（2），其特征是：在袋口（2）上固定设有弧形放药纸板（3）。

新型中药袋

技术领域:本实用新型属于医疗用具技术领域，具体地讲是一种新型中药袋。

背景技术：在医院中药房，医务人员在给病人取中药时，大多将中药按剂量秤重后，分别放一起，再集中打包，这种操作方法十分麻烦、费时费力，特别是打包操作，更为麻烦，增加了医务人员的工作量，降低了工作效率。

发明内容：本实用新型的目的是提供一种医务人员在给病人取中药时，操作简便、省时省力的新型中药袋。

本实用新型的技术方案是：包括袋体和袋口，其特征是在袋口上固定设有弧形放药纸板。

本实用新型的有益效果是：本实用新型结构简单，医务人员在给病人取中药时，操作简便、省时省力，减轻了医务人员的工作量，提高了工作效率。

附图说明：附图 1 为本实用新型的结构示意图。

图中 1、袋体，2、袋口，3、弧形放药纸板。

具体实施方式：包括袋体 1 和袋口 2 ，其特征是在袋口 2 上固定设有弧形放药纸板 3 。医务人员在给病人取中药时，

将药品秤重后先倒在弧形放药纸板 3 上，完毕后打开袋口 2，立起弧形放药纸板 3 药品即可进入袋体 1 内。

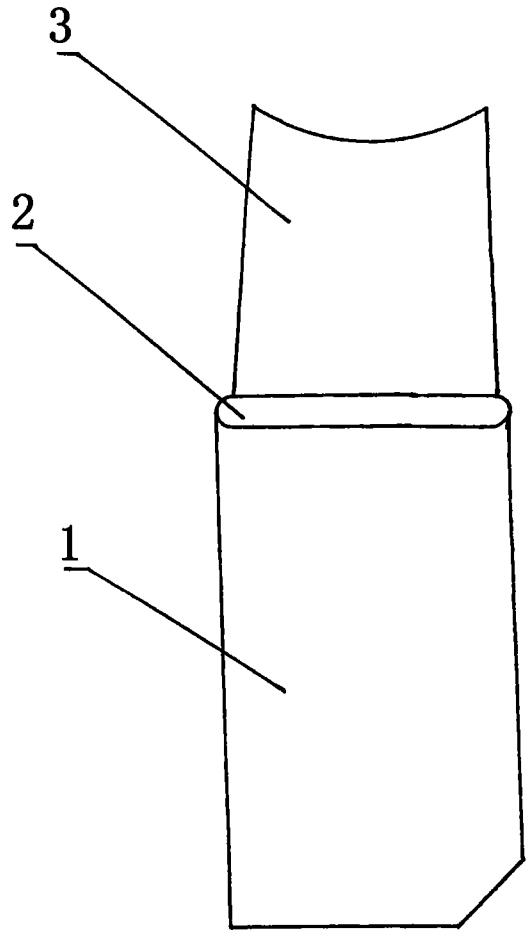

图 1