(19)中华人民共和国国家知识产权局

(12)实用新型专利

(10)授权公告号 CN 202203754 U
(45)授权公告日 2012.04.25

(21)申请号 201120333131.3

(22)申请日 2011.09.07

(73)专利权人 鲍俊
地址 441002 湖北省襄阳市第三十二中学

(72)发明人 鲍俊

(51)Int.Cl.
F21S 6/00(2006.01)
F21V 33/00(2006.01)

权利要求书 1 页 说明书 1 页 附图 1 页

(54)实用新型名称

设置定时器的台灯

(57)摘要

本实用新型提供一种设置定时器的台灯，在带有开关旋钮的台灯底座上还设置有一个定时器。通过定时器，在使用台灯时，可以按设定时间实现定时关灯，由此避免晚上睡觉开灯看书时，忘记关灯的现象，有利节约和安全用电。

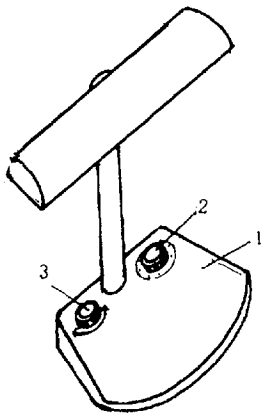

CN 202203754 U

1. 一种设置定时器的台灯，包括台灯的底座 (1)，底座 (1) 上设有开关旋钮 (3)，其特征在于：在带有开关旋钮 (3) 的台灯底座 (1) 上还设置有一个定时器 (2)。

设置定时器的台灯

技术领域

[0001] 本实用新型涉及一种台灯，具体的说是一种设置定时器的台灯。

背景技术

[0002] 现在使用的各种台灯，一般都是带有开关旋钮的台灯，使用时，可通过旋钮开启台灯，并通过旋转调节亮度大小，但在使用时，很多人都会放在床头睡觉前看书使用，如在看书或学习过程中，由于疲倦而睡着，就会出现忘记关灯的现象。

发明内容

[0003] 本实用新型提供一种设置定时器的台灯，可采用定时方法，设定关灯的时间而让台灯自动关闭。

[0004] 本实用新型包括台灯的底座，底座上设有开关旋钮，所采用的技术方案在于：在带有开关旋钮的台灯底座上还设置有一个定时器。

[0005] 本实用新型的有益效果在于：通过定时器，在使用台灯时，可以按设定时间实现定时关灯，由此避免晚上睡觉开灯看书时，忘记关灯的现象，有利节约和安全用电。

附图说明

[0006] 下面结合附图和实施例对本实用新型作进一步详述。

[0007] 附图为本实用新型结构示意图。

具体实施方式

[0008] 附图实施例所示：在带有开关旋钮 3 的台灯底座 1 上还设置有一个定时器 2。

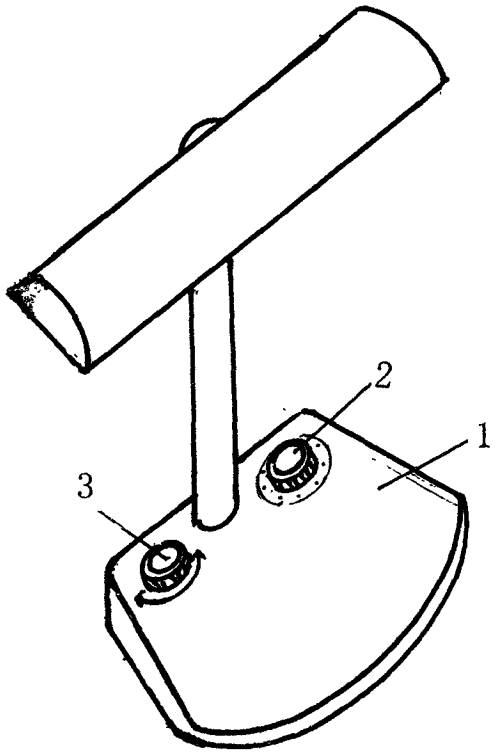
2
1
3