(19)中华人民共和国国家知识产权局

(12)实用新型专利

(10)授权公告号 CN 216034036 U
(45)授权公告日 2022.03.15

(21)申请号 202122819593.2

(22)申请日 2021.11.17

(73)专利权人 张寿全
地址 610000 四川省成都市青羊区苏坡东路7号1栋520号

(72)发明人 张寿全

(74)专利代理机构 成都行之智信知识产权代理有限公司 51256
代理人 马丽青

(51)Int.Cl.
B60P 3/345(2006.01)

权利要求书2页 说明书7页 附图3页

(54)实用新型名称

一种房车用拓展车厢

(57)摘要

本实用新型公开了一种房车用拓展车厢，涉及设计房车技术领域，解决了解决现有房车空间布局不够合理、内部空间较小，影响用户使用舒适感的问题。本实用新型提供的房车用拓展车厢，设置于房车车体上，且与房车车体的驾驶舱导通，包括：车厢、门洞、第一拓展仓、第二拓展仓，其中，门洞开设在车厢的首端，用于导通房车车体的驾驶舱和车厢内部，第一拓展仓设置在车厢侧壁的第一仓口上，第二拓展仓设置在车厢尾端的第二仓口上，且第一拓展仓、第二拓展仓可折叠收纳在车厢内。通过上述结构，在第一拓展仓、第二拓展仓展开时，大大提高了房车空间布局的合理性，增大了房车车厢内部的使用空间。

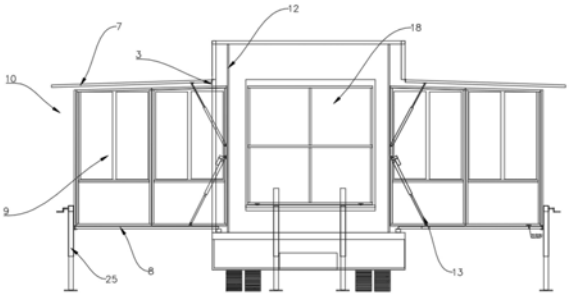

CN 216034036 U

1.一种房车用拓展车厢，设置于房车车体上，且与房车车体的驾驶舱导通，其特征在于，包括车厢(1)，还包括从车厢(1)内向外伸缩的第一拓展仓(4)和第二拓展仓(6)；

所述车厢(1)首端设置有门洞(2)，所述门洞(2)用于导通车厢(1)与房车车体的驾驶舱；所述车厢(1)侧壁设置有第一仓口(3)；所述车厢(1)尾端设置有第二仓口(5)；

所述第一拓展仓(4)设置于第一仓口(3)上；

所述第二拓展仓(6)设置于第二仓口(5)上。

2.根据权利要求1所述的一种房车用拓展车厢，其特征在于：

所述第一拓展仓(4)包括上展板(7)、下展板(8)、第一收纳仓(9)；

所述上展板(7)铰接在第一仓口(3)上沿；

所述下展板(8)铰接在第一仓口(3)下沿；

所述上展板(7)可扣合于所述第一仓口(3)；

所述上展板(7)、下展板(8)展开时，上展板(7)、下展板(8)之间形成用于第一收纳仓(9)伸展的第一仓道(10)。

3.根据权利要求2所述的一种房车用拓展车厢，其特征在于：

所述上展板(7)的自由端低于上展板(7)的铰接端；

所述上展板(7)的纵向投影覆盖下展板(8)的纵向投影。

4.根据权利要求2所述的一种房车用拓展车厢，其特征在于：

该拓展车厢还包括第一支撑柱(12)；

所述第一收纳仓(9)包含固定端和伸缩端，所述固定端固定于第一支撑柱(12)上；所述伸缩端的伸缩轨迹位于第一仓道(10)内；

所述第一支撑柱上设置有第一驱动组件(13)；

所述第一驱动组件(13)用于驱动上展板(7)、下展板(8)的展开、折叠。

5.根据权利要求4所述的一种房车用拓展车厢，其特征在于：

所述第一收纳仓(9)包括第一推拉板(14)、第一折叠板(15)；

所述第一折叠板(15)一端铰接于第一支撑柱(12)上；

所述第一折叠板(15)另一端铰接于第一推拉板(14)上。

6.根据权利要求1所述的一种房车用拓展车厢，其特征在于：

所述第二拓展仓(6)包括上翻板(16)、下翻板(17)、第二收纳仓(18)；

所述上翻板(16)铰接在第二仓口(5)上沿；

所述下翻板(17)铰接在第二仓口(5)下沿；

所述上翻板(16)和下翻板(17)形成对开门结构；

所述上翻板(16)、下翻板(17)展开时，上翻板(16)、下翻板(17)之间形成用于第二收纳仓(18)伸展的第二仓道(19)。

7.根据权利要求6所述的一种房车用拓展车厢，其特征在于：

所述上翻板(16)的自由端低于上翻板(16)的铰接端；

所述上翻板(16)的纵向投影覆盖下翻板(17)的纵向投影。

8.根据权利要求6所述的一种房车用拓展车厢，其特征在于：

该拓展车厢还包括第二支撑柱(21)；

所述第二收纳仓(18)包含固定端和伸缩端，所述固定端固定于第二支撑柱(21)上；所

述第二收纳仓的伸缩轨迹位于第二仓道内；

所述第二支撑柱(21)上设置有第二驱动组件(22)；

所述第二驱动组件(22)用于驱动上翻板(16)、下翻板(17)的展开、折叠。

9.根据权利要求6所述的一种房车用拓展车厢，其特征在于：

所述第二收纳仓(18)包括第二推拉板(23)、第二折叠板(24)；

所述第二折叠板(24)一端铰接于第二支撑柱(21)上；

所述第二折叠板(24)另一端铰接于第二推拉板(23)上。

10.根据权利要求1所述的一种房车用拓展车厢，其特征在于：

该拓展车厢还包括支腿(25)；

所述第一拓展仓(4)、第二拓展仓(6)下部均设置有支腿(25)。

一种房车用拓展车厢

技术领域

[0001] 本实用新型涉及房车技术领域，更具体地说，它涉及一种房车用拓展车厢。

背景技术

[0002] 房车，又称"车轮上的家"，兼具"房"与"车"两大功能，但其属性还是车，是一种可移动、具有居家必备的基本设施的车种。房车是由国外引进的时尚设施车种，其车上的居家设施有:卧具、炉具、冰箱、橱柜、沙发、餐桌椅、盥洗设施、空调、电视、音响等家具和电器，可分为驾驶区域、起居区域、卧室区域、卫生区域、厨房区域等，房车是集"衣、食、住、行"于一身，实现"生活中旅行，旅行中生活"的时尚产品。

[0003] 目前的房车车厢由于空间布局不够合理，使得车厢内部空间较小，继而给出行者的生活起居带来诸多不适和麻烦，大大降低了使用者使用房车时的舒适感。

实用新型内容

[0004] 本实用新型的目的是提供一种房车用拓展车厢，解决现有房车空间布局不够合理、内部空间较小，影响用户使用舒适感的问题。

[0005] 本实用新型的上述技术目的是通过以下技术方案得以实现的：

[0006] 一种房车用拓展车厢，设置于房车车体上，且与房车车体的驾驶舱导通，包括：车厢，还包括从车厢内向外伸缩的第一拓展仓和第二拓展仓；

[0007] 所述车厢首端设置有门洞，所述门洞用于导通车厢与房车车体的驾驶舱；所述车厢侧壁设置有第一仓口；所述车厢尾端设置有第二仓口；所述第一拓展仓设置于第一仓口上；所述第二拓展仓设置于第二仓口上。

[0008] 进一步地，为了更好的实现本实用新型，所述第一拓展仓包括上展板、下展板、第一收纳仓；所述上展板铰接在第一仓口上沿，所述上展板可扣合于所述第一仓口；所述下展板铰接在第一仓口下沿；所述上展板、下展板展开时，上展板、下展板之间形成用于第一收纳仓伸展的第一仓道。第一收纳仓可以降低车厢内部温度流失速度。

[0009] 进一步地，为了更好的实现本实用新型，所述上展板的自由端低于上展板的铰接端；所述上展板的纵向投影覆盖下展板的纵向投影。该结构可以给落在上展板上的雨水导流，避免雨水堆积在上展板上，且上展板的纵向投影覆盖下展板的纵向投影，可以避免从上展板滑落的雨水滴落在下展板上。

[0010] 进一步地，为了更好的实现本实用新型该拓展车厢还包括第一支撑柱；所述第一收纳仓包含固定端和伸缩端，所述固定端固定于第一支撑柱上；所述伸缩端的伸缩轨迹位于第一仓道内；所述第一支撑柱上设置有第一驱动组件；所述第一驱动组件用于驱动上展板、下展板的展开、折叠。

[0011] 进一步地，为了更好的实现本实用新型，所述第一收纳仓包括第一推拉板、第一折叠板；所述第一折叠板一端铰接于第一支撑柱上；所述第一折叠板另一端铰接于第一推拉板上。第一折叠板铰接在第一支撑柱上，在展开或收回第一收纳仓的时候，该第一支撑柱给

予第一收纳仓一个支撑点，便于使用者操作第一收纳仓。

[0012] 进一步地，为了更好的实现本实用新型，所述第二拓展仓包括上翻板、下翻板、第二收纳仓；所述上翻板铰接在第二仓口上沿；所述下翻板铰接在第二仓口下沿；所述上翻板和下翻板形成对开门结构；所述上翻板、下翻板展开时，上翻板、下翻板之间形成用于第二收纳仓伸展的第二仓道。

[0013] 进一步地，为了更好的实现本实用新型，所述上翻板的自由端低于上翻板的铰接端；所述上翻板的纵向投影覆盖下翻板的纵向投影。该结构可以给落在上翻板上的雨水导流，避免雨水堆积在上翻板上，且上翻板的纵向投影覆盖下翻板的纵向投影，可以避免从上翻板滑落的雨水滴落在下翻板上。

[0014] 进一步地，为了更好的实现本实用新型，该拓展车厢还包括第二支撑柱(21)；所述第二收纳仓包含固定端和伸缩端，所述固定端固定于第二支撑柱上；所述第二收纳仓的伸缩轨迹位于第二仓道内；所述第二支撑柱上设置有第二驱动组件；所述第二驱动组件用于驱动上翻板、下翻板的展开、折叠。

[0015] 进一步地，为了更好的实现本实用新型，所述第二收纳仓包括第二推拉板、第二折叠板；所述第二折叠板一端铰接于第二支撑柱上；所述第二折叠板另一端铰接于第二推拉板上。第二折叠板铰接在第二支撑柱上，在展开或收回第二收纳仓的时候，该第二支撑柱给予第二收纳仓一个支撑点，便于使用者操作第二收纳仓。

[0016] 进一步地，为了更好的实现本实用新型，该拓展车厢还包括支腿；所述第一拓展仓、第二拓展仓下部均设置有支腿。该支腿增强了第一拓展仓、第二拓展仓在使用时的稳定性。

[0017] 与现有技术相比，本实用新型具有以下有益效果：

[0018] 本实用新型提供的房车用拓展车厢，设置于房车车体上，且与房车车体的驾驶舱导通，包括：车厢、门洞、第一拓展仓、第二拓展仓，其中，门洞开设在车厢的首端，用于导通房车车体的驾驶舱和车厢内部，第一拓展仓设置在车厢侧壁的第一仓口上，第二拓展仓设置在车厢尾端的第二仓口上，且第一拓展仓、第二拓展仓可伸缩收纳在车厢内。通过上述结构，在第一拓展仓、第二拓展仓展开时，大大提高了房车空间布局的合理性，增大了房车车厢内部的使用空间。

附图说明

[0019] 此处所说明的附图用来提供对本实用新型实施例的进一步理解，构成本申请的一部分，并不构成对本实用新型实施例的限定。在附图中：

[0020] 图1为本实用新型提供的拓展车厢展开时平面示意图；

[0021] 图2为本实用新型提供的拓展车厢展开时侧视示意图；

[0022] 图3为本实用新型提供的拓展车厢展开时自尾端视首端示意图；

[0023] 图4为本实用新型提供的拓展车厢收回时平面示意图；

[0024] 图5为图4局部示意图；

[0025] 图6为本实用新型提供的拓展车厢收回时自尾端视首端示意图。

[0026] 附图中标记及对应的零部件名称：

[0027] 1-车厢，2-门洞，3-第一仓口，4-第一拓展仓，5-第二仓口，6-第二拓展仓，7-上展

板,8-下展板,9-第一收纳仓,10-第一仓道,12-第一支撑柱,13-第一驱动组件,14-第一推拉板,15-第一折叠板,16-上翻板,17-下翻板,18-第二收纳仓,19-第二仓道,21-第二支撑柱,22-第二驱动组件,23-第二推拉板,24-第二折叠板,25-支腿。

具体实施方式

[0028] 为使本实用新型的目的、技术方案和优点更加清楚明白,下面结合实施例和附图,对本实用新型作进一步的详细说明,本实用新型的示意性实施方式及其说明仅用于解释本实用新型,并不作为对本实用新型的限定。

[0029] 实施例:

[0030] 一种房车用拓展车厢,设置于房车车体上,且与房车车体的驾驶舱导通,包括车厢1、门洞2、第一拓展仓4、第二拓展仓6。

[0031] 其中,房车车体上有驾驶舱,车厢1安装在车体上,车厢1首端与驾驶舱连接在一起,在车厢1首端开设有用于连通驾驶舱与车厢1的门洞2,使用者通过该门洞2可以快捷地往返于车厢1内部与驾驶舱之间。在雨天的时候,该通行方式显得格外舒适,极大的提高了人们使用时的舒适感。

[0032] 车厢1尾端的外围板、车厢1侧壁均采用Q235方管25*25mm制成框架,在25*25mm的Q235方管内塞有木条,用于提高该框架的强度,中间骨架采用Q235方管25*50mm制成。在框架、中间骨架间夹设有XPS材料,在框架的一侧设置有亚光白机制板,在框架的另一侧设置有依维柯白胶衣。通过该方式制成的车厢1,整体强度大,重量轻,且中间的XPS材料具有较强的保温功能,可以降低房车内部温度的流失速度。第一仓口3的数量设置为两个,两个第一仓口3分别开设在车厢1的两个侧壁上,在第一仓口3上设置有第一拓展仓4,在车厢1尾端的外围板上开设有第二仓口5,第二仓口5上设置有第二拓展仓6,该第一拓展仓4、第二拓展仓6可以折叠收纳在车厢1内。在驻车状态时,展开第一拓展仓4、第二拓展仓6,该第一拓展仓4可用作卧室、餐厅等休闲场所,第二拓展仓6可用作厨房、卫生间等其他场所。因为对房车本身的长、宽、高有限制,所以第一拓展仓4、第二拓展仓6可以折叠收回在车厢1内部,相较于将第一拓展仓4、第二拓展仓6悬挂在车厢1外部,在一定程度上变向地提升了车厢1内部的使用空间。

[0033] 该拓展车厢通过增设第一拓展仓4、第二拓展仓6,极大的提升了车厢1内部的使用空间,进而提升了使用者在使用过程中的舒适感。

[0034] 本实施例的一种可选实施方式:上述第一拓展仓4包括上展板7、下展板8和第一收纳仓9,上展板7铰接在第一仓口3上沿上,下展板8铰接在第一仓口3下沿上,上展板7可以绕着第一仓口3上沿进行上下翻转,下展板8可以绕着第一仓口3下沿进行上下翻转,当上展板7向上翻转打开,下展板8向下翻转打开后,上展板7、下展板8之间形成第一仓道10,此时,第一收纳仓9可以在车厢1内部至第一仓道10内展开、收回。在第一拓展仓4处于收缩状态时,第一收纳仓9位于车厢1内部,上展板7刚好嵌合在第一仓口3内,下展板8位于第一收纳仓9与上展板7之间。该铰接方式可采用排铰链铰接的方式,达到让上展板7、下展板8更加牢固地被铰接在第一仓口3上的目的。其中上展板7、下展板8的制成材料、方式与车厢1侧壁一样,故此不再赘述。采用该材料制成的上展板7、下展板8均有重量轻、强度大的优点,重量轻可以便于伸展、收回,在使用拓展仓的时候,下展板8的强度大,具有较强的承重能力,可以

满足多人同时处于拓展仓内。进一步提高使用者使用时的舒适感。

[0035] 本实施例的一种可选实施方式：在第一拓展仓4处于打开状态时，上展板7、下展板8均处于打开位置，上展板7的自由端低于铰接端最终上展板7处于倾斜状态，可以对落在上展板7上的物体进行导流，避免该物体滞留在上展板7上。其中，上展板7、下展板8为矩形体结构，上展板7的长度大于下展板8的长度14cm，该空间位置用于收纳第一驱动组件13，上展板7的宽度大于下展板8的宽度，上展板7的厚度等于车厢1侧壁的厚度，在第一拓展仓4收缩时，上展板7正好适配在第一仓口3内。因此在第一拓展仓4处于打开状态时，上展板7、下展板8均处于打开位置，上展板7的纵向投影覆盖柱下展板8的纵向投影。上展板7的长度小于第一仓口3长度3cm左右，用于在上展板7上设置跌水线。通过该结构，使用者在雨天使用的时候，沿车厢1侧壁流下的雨水、滴落在上展板7上的雨水，可以迅速自上展板7边沿流下，且因上展板7比下展板8大，所以该雨水不会滴落在位于上展板7下方的下展板8上。且设置在上展板7上的跌水线，可以防止雨水从上展板7与第一仓口3上沿间的排铰链铰接夹缝浸入第一拓展仓4内。同时，因为第一收纳仓9的存在，可以较好的保持拓展仓及车厢1内的温度。通过该方式，可以提高设有该拓展车厢1的房车的使用场景，进一步提高使用者使用时的舒适感。

[0036] 本实施例的一种可选实施方式：在车厢1内部固设有第一支撑柱，在第一支撑柱上安装有第一驱动组件13，通过该第一驱动组件13可以较便捷的驱动上展板7、下展板8的打开和闭合。上述第一驱动组件13包括手动气杆、同步电动杆和用于驱动手动气杆、同步点动杆伸缩的驱动装置。手动气杆设置有两根，两根手动气杆均与上展板7的内壁铰接，在打开或收缩上展板7的过程中，两根手动气杆同步伸缩，从而达到使上展板7平稳的展开、收缩的目的。在上展板7展开后，两根手动气杆支撑在上展板7与第一支撑柱间，使上展板7被稳定的支撑在第一仓口3上。同步电动杆的数量也设置为两根，两根同步电动杆分别与下展板8的两个侧面铰接，在打开或收缩下展板8的过程中，两根同步电动杆同步伸缩，从而使下展板8平稳的展开、收缩。通过手动气杆、同步电动杆达到独立控制上展板7、下展板8打开或闭合的目的。使用者可以在打开第一拓展仓4时，先通过操作驱动装置，使两根手动气杆同步伸展，展开上展板7，再通过操作驱动装置，使两根同步电动杆同步伸展，打开下展板8。在收回第一拓展仓4结构时，通过操作驱动装置，使两根同步电动杆同步收缩，收缩下展板8，再通过操作驱动装置，使两根手动气杆同步收缩，收缩上展板7。在打开或关闭第一拓展仓4时，先后展开或收缩上展板7、下展板8，避免上展板7、下展板8之间出现运动干涉。

[0037] 本实施例的一种可选实施方式：上述第一收纳仓9包括第一推拉板14、第一折叠板15，第一折叠板15的一端通过排铰链铰接在第一推拉板14上。该第一折叠板15设置有两块，两块第一折叠板15通过排铰链分别铰接在第一推拉板14的两端。第一折叠板15通过排铰链铰接在第一支撑柱上。该支撑柱的横切面呈L型，焊接固定或者螺接固定在在车厢1内，也可以借助4040角钢进行第一支撑柱的固定。该第一支撑柱的数量设置有两根，且两根第一支撑柱的L形槽口相对设置。该第一折叠板15的另一端通过排铰链铰接在第一支撑柱上。上述第一收纳仓9通过第一折叠板15与第一支撑柱间排铰链悬挂在第一支撑柱上，与车厢1底部之间形成较小的高度差。使用排铰链进行铰接，铰接点数量多，从而增强该铰接位置的铰接强度。在第一支撑柱的支撑下，使用者可以将第一收纳仓9从第一仓道10向车厢1内部折叠收缩，或者将第一收纳仓9从车厢1内向第一仓道10内展开。在第一收纳仓9处于最大伸展位

置时，第一折叠板15垂直在第一推拉板14内壁，第一收纳仓9刚好伸展在下展板8上。在第一收纳仓9处于最大收缩位置时，第一折叠板15平行于第一推拉板14，第一收纳仓9被折叠收回在车厢1内部。上述第一折叠板15包括依次铰接的折板单元，折板单元间通过排铰链铰接，且折板单元的数量设置为两块，在第一收纳仓9处于折叠收缩状态时，该数量的折板单元，可以有效减少第一收纳仓9所占用的车厢1内部空间。折板单元、第一推拉板14均由方管制成框体，在框体的上部安装有镂空板，下部固接有挡板。位于第一推拉板14中间的镂空板，通过排铰链铰接的方式铰接在框体上，使第一推拉板14可以被转动打开，可以在需要的时候，打开该镂空板，增强车厢1内部空气的交换。镂空板和方管大大减小了第一收纳仓9的重量，且方管制成的框体，强度大，耐用性高，可以有效保证铰接位置的可靠性。镂空板采用俄罗斯实木中式镂空雕花板，在挡板的边角上设置有中式角花。大大美化了本实用新型的外观。在第一收纳仓9上固设有把手，方便使用者展开、折叠第一收纳仓9。在上述镂空板的外部安装有透明PC板，该PC板的材料本身具有较强的保温功能，上述挡板由碳化桑拿板和填充在碳化桑拿板中间的保温层制成。该PC板和挡板可以大大提高该挡板的保温性能，降低第一收纳仓9内温度的流失速度。

[0038] 第一推拉板14、第一折叠板15、第二推拉板23、第二折叠板24，也可以使用其他重量轻、保温效果好的材料制成。

[0039] 本实施例的一种可选实施方式：上述第二拓展仓6包括上翻板16、下翻板17和第二收纳仓18，上翻板16铰接在第二仓口5上沿上，下翻板17铰接在第二仓口5下沿上，上翻板16可以绕着第二仓口5上沿进行上下翻转，下翻板17可以绕着第二仓口5下沿进行上下翻转，当上翻板16向上翻转打开，下翻板17向下翻转打开后，上翻板16、下翻板17之间形成第二仓道19，此时，第二收纳仓18可以在车厢1内部至第二仓道19内展开、收回。在第二收纳仓18处于收缩状态时，上翻板16、下翻板17共同嵌合在第二仓口5内。该铰接方式可采用排铰链铰接的方式，可以使上翻板16、下翻板17更加牢固地被铰接在第二仓口5上。其中上翻板16、下翻板17的制成材料、方式与车厢1侧壁一样，故此不再赘述。采用该材料制成的上翻板16、下翻板17均有重量轻、强度大的优点，重量轻可以便于伸展、收回，在使用拓展仓的时候，下翻板17的强度大，具有较强的承重能力，可以满足多人同时处于拓展仓内。进一步提高使用者使用时的舒适感。

[0040] 本实施例的一种可选实施方式：在第二拓展仓6处于打开状态时，上翻板16、下翻板17均处于打开位置，上翻板16的自由端低于铰接端，最终上翻板16处于倾斜状态，可以对落在上翻板16上的物体进行导流，避免该物体滞留在上翻板16上。其中，上翻板16、下翻板17为矩形体结构，上翻板16的宽度大于下翻板17的宽度。因此在第二拓展仓6处于打开状态时，上翻板16、下翻板17均处于打开位置，上翻板16的纵向投影覆盖柱下翻板17的纵向投影。上翻板16的长度小于第二仓口5长度3cm左右，在上翻板16上设置有跌水线。通过该结构，使用这在雨天使用的时候，沿车厢1侧壁流下的雨水、滴落在上翻板16上的雨水，可以迅速自上翻板16边沿流下，且因上翻板16比下翻板17大，所以该雨水不会滴落在位于上翻板16下方的下翻板17上。且设置在上翻板16上的跌水线，可以防止雨水从上翻板16与第二仓口5上沿间的排铰链铰接夹缝浸入第二拓展仓6内。

[0041] 本实施例的一种可选实施方式：在车厢1内部固设有第二支撑柱21，在第二支撑柱21上安装有第二驱动组件22，通过该第二驱动组件22可以较便捷的驱动上翻板16、下翻板

17的打开和闭合。上述驱动组件包括手动气杆、同步电动杆和用于驱动手动气杆、同步点动杆伸缩的驱动装置。手动气杆设置有两根，两根手动气杆均与上翻板16的内壁铰接。同步电动杆的数量也设置为两根，两根同步电动杆分别与下翻板17的内壁铰接。从而在车厢1尾端内进一步扩大了使用空间。

[0042] 本实施例的一种可选实施方式：上述第二收纳仓18包括第二推拉板23、第二折叠板24，第二折叠板24的一端通过排铰链铰接在第二推拉板23上。该第二折叠板24设置有两块，两块第二折叠板24通过排铰链分别铰接在第二推拉板23的两端。第二折叠板24通过排铰链铰接在第二支撑柱21上。该支撑柱的横切面呈L型，焊接固定或者螺接固定在在车厢1内，也可以借助4040角钢进行第二支撑柱21的固定。该第二支撑柱21的数量设置有两根，且两根第二支撑柱21的L形槽口相对设置。该第二折叠板24的另一端通过排铰链铰接在第二支撑柱21上。上述第二收纳仓18通过第二折叠板24与第二支撑柱21间排铰链悬挂在第二支撑柱21上，与车厢1底部之间形成较小的高度差。在第二支撑柱21的支撑下，使用者可以将第二收纳仓18从第二仓道19向车厢1内部折叠收缩，或者将第二收纳仓18从车厢1内向第二仓道19内展开。在第二收纳仓18处于最大伸展位置时，第二折叠板24垂直在第二推拉板23内壁，第二收纳仓18刚好伸展在下翻板17上。在第二收纳仓18处于最大收缩位置时，第二折叠板24平行于第二推拉板23，第二收纳仓18被折叠收回在车厢1内部。上述第二折叠板24包括依次铰接的折板单元，折板单元间通过排铰链铰接，且折板单元的数量设置为两块。折板单元、第二推拉板23均由方管制成框体，在折板单元的框体上部铰接有镂空板，在第二推拉板23的上部固设有推拉板，在折板单元、第二推拉板23的框体下部固接有挡板。在镂空板的外部安装有透明PC板，该PC板的材料本身具有较强的保温功能，挡板由碳化桑拿板和填充在碳化桑拿板中间的保温层制成。

[0043] 本实施例的一种可选实施方式：该拓展车厢还设置有支腿25，该支腿25为可伸缩调节的支腿25，在支腿25上设置有支撑部，在支撑部开设有螺孔A，第一收纳仓9的下展板8、第二收纳仓18底部的下翻板17均开设螺孔A，还包括螺母副。在第一收纳仓9、第二收纳仓18处于打开状态时，螺母副通过螺孔将若干支腿25的支撑部分别与下展板8、下翻板17螺接于一起，通过高度调节螺杆可以调节支撑部的高度位置，使支腿25支撑在下展板8、下翻板17下部合适的高度，达到增强下展板8、下翻板17承重能力的目的。

[0044] 在车厢1的顶部开设有天窗，人们可以通过该天窗加强车厢1内的空气对流，用于提高车厢1内的空气质量，进一步提高人们的体验感。

[0045] 在车厢1内设置有衣柜、风机、餐桌、座椅、卫生间、洗烘机、冰箱、空调内机、鞋柜、推拉床、折叠台、洗碗机、水盆、抽拉厨灶、鞋柜等家庭设施。推拉床设在在靠近第一拓展仓4的位置，向第一拓展仓4展开推拉床，提供给人们睡眠场所，且在第一拓展仓4上展板7的内壁上设置有投影抗光幕，使用者可以实现躺在床上看电视等。在人们使用完毕后，将推拉床推回即可。上述抽拉厨灶设置在车厢1尾端靠近第二拓展仓6，向第二拓展仓6展开抽拉厨灶，做饭人员即可在厨房内进行饭菜制作，且该厨房使用空间较大，可以满足人们需求，在人们使用完毕后，收回抽拉厨灶即可。

[0046] 在车厢1侧壁上开设进户门、安装有黑水箱，黑水箱可以有效对废水、排泄物等进行收集，以便统一处理，避免造成环境污染。本实用新型提供的房车用拓展车厢内安装有各种家电设施，更符合人们的日常生活所需，可以较大的提高使用者使用时的舒适感。

[0047] 以上所述的具体实施方式，对本实用新型的目的、技术方案和有益效果进行了进一步详细说明，所应理解的是，以上所述仅为本实用新型的具体实施方式而已，并不用于限定本实用新型的保护范围，凡在本实用新型的精神和原则之内，所做的任何修改、等同替换、改进等，均应包含在本实用新型的保护范围之内。

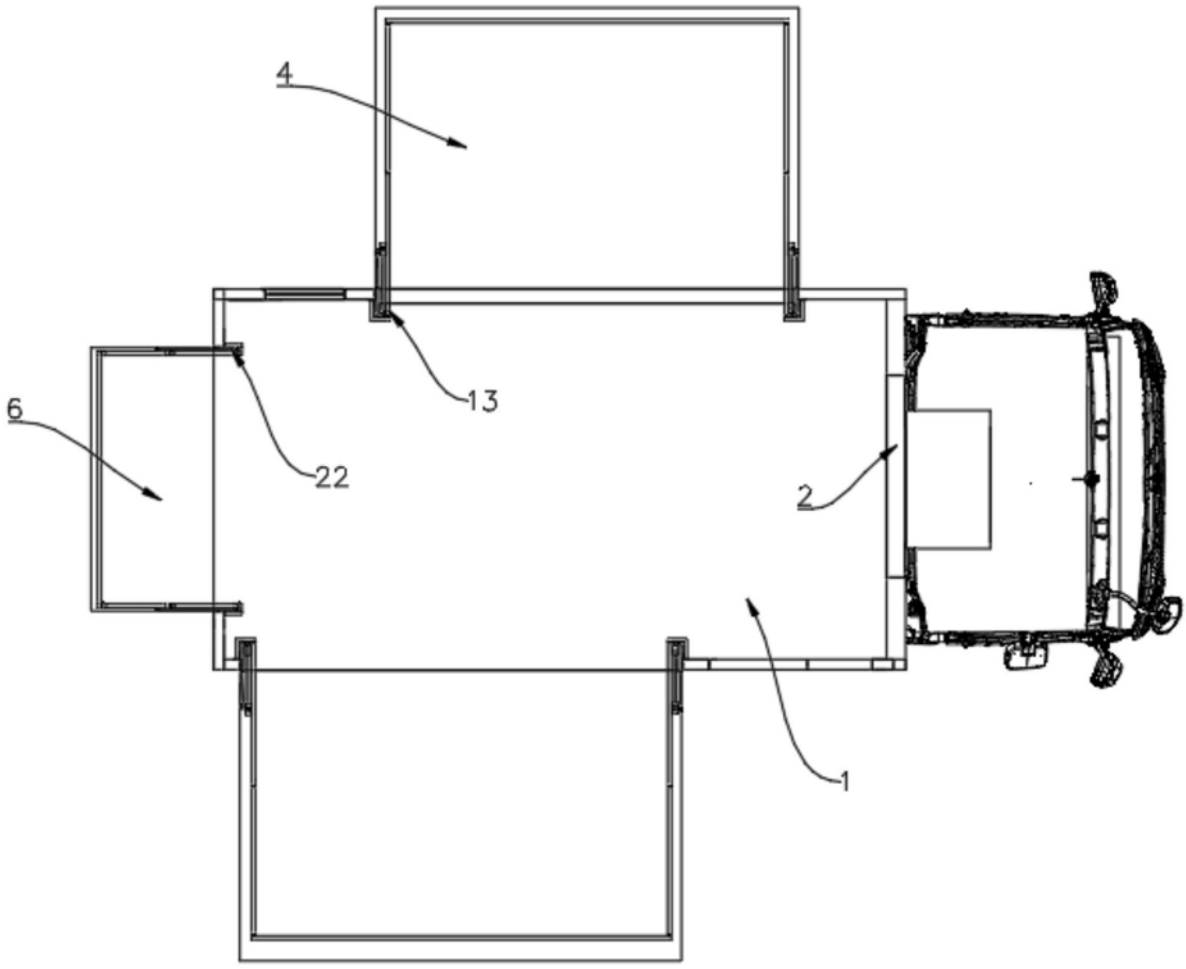

图1

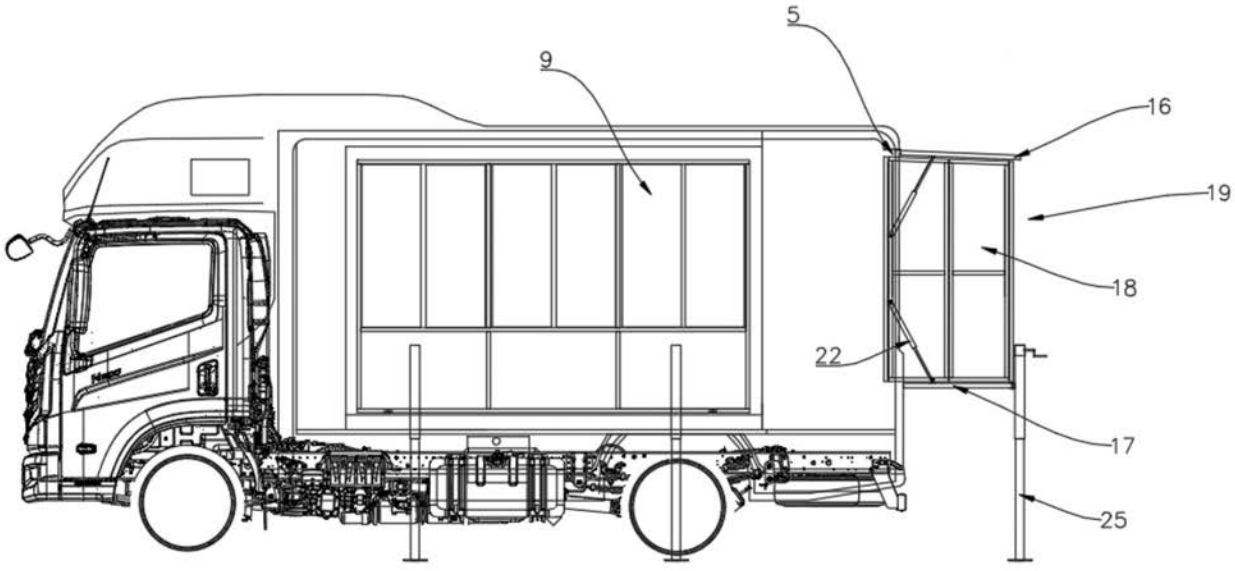

图2

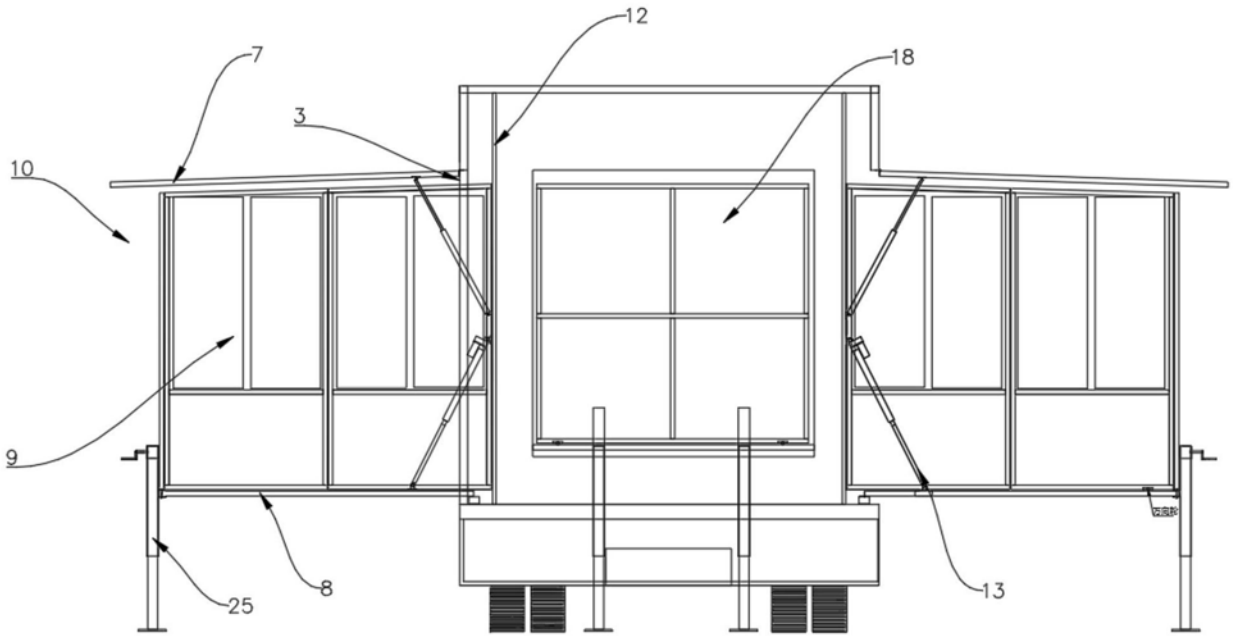

图3

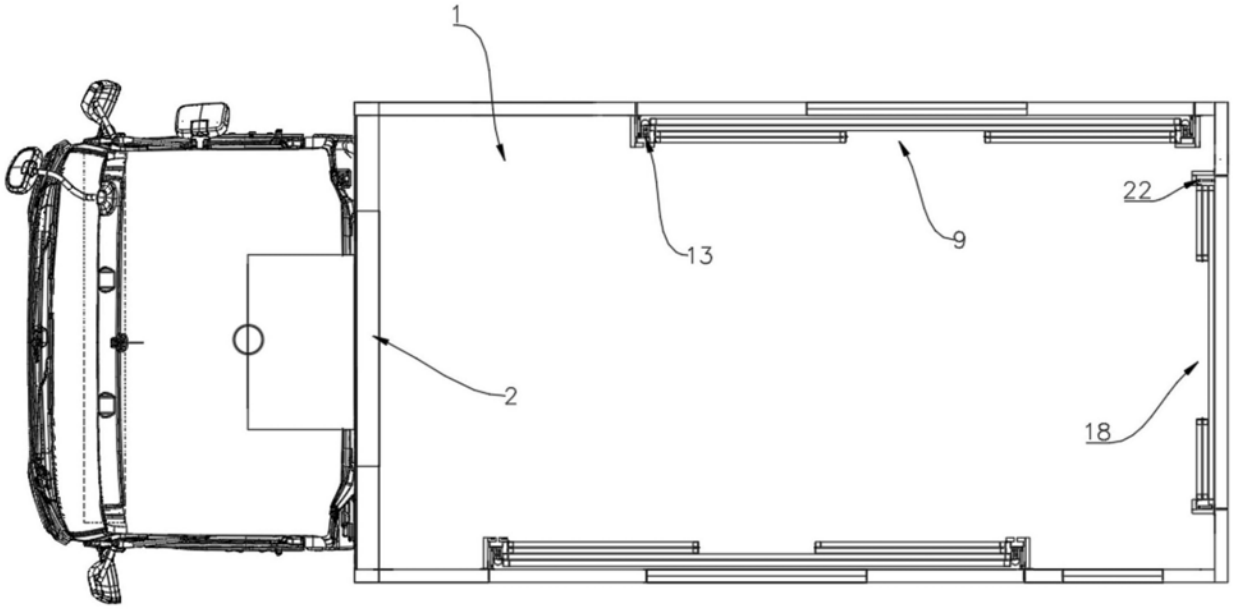

图4

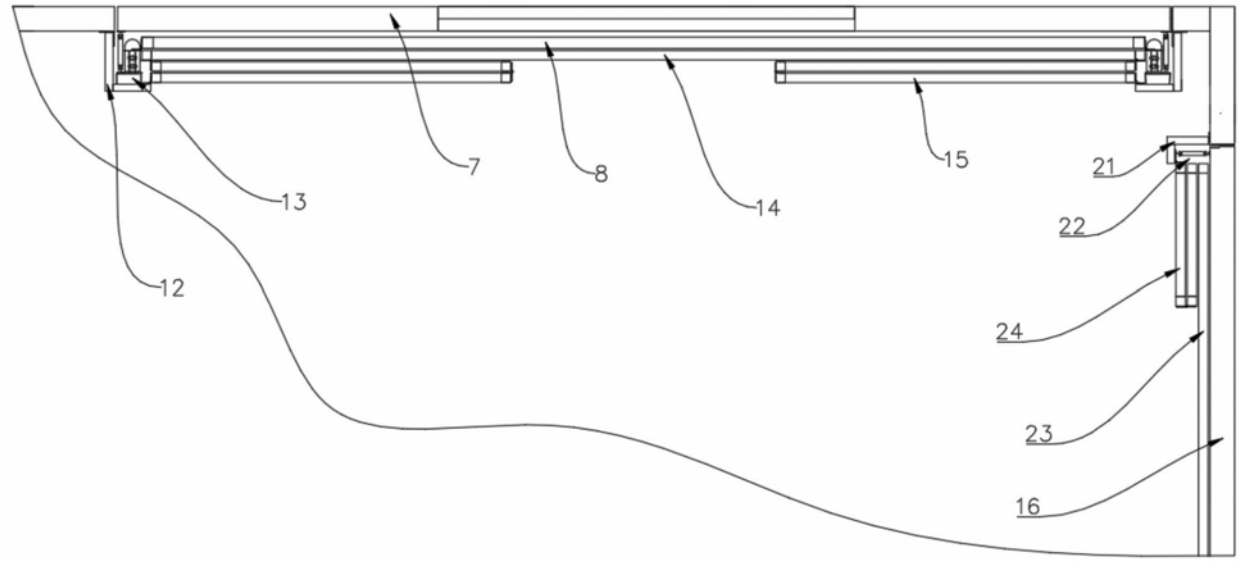

图5

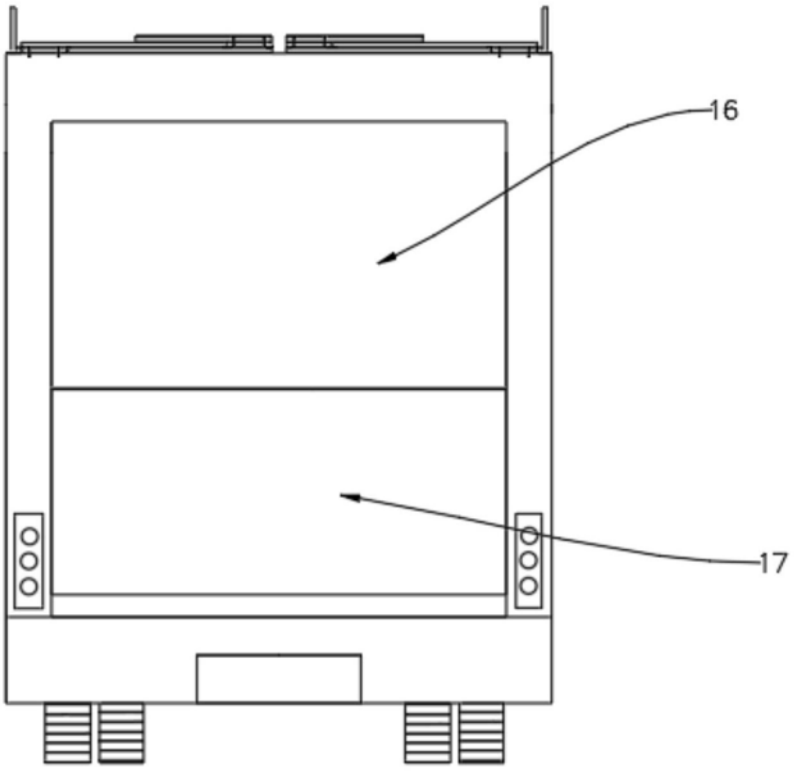

图6