[19] 中华人民共和国国家知识产权局

[51] Int. Cl.
*B60Q 1/26* (2006.01)
*B60B 7/00* (2006.01)

[12] 实用新型专利说明书

专利号 ZL 200720089429.8

[45] 授权公告日 2008 年 2 月 27 日

[11] 授权公告号 CN 201026839Y

[22] 申请日 2007.2.8
[21] 申请号 200720089429.8
[73] 专利权人 徐培省
地址 456462 河南省滑县白道口镇张庄村 125 号
[72] 发明人 徐培省

[74] 专利代理机构 郑州中原专利事务所有限公司
代理人 张君燕

权利要求书 1 页 说明书 2 页 附图 1 页

[54] 实用新型名称

彩灯车轮

[57] 摘要

本实用新型公开了一种彩灯车轮，包括车轮体，所述车轮体的轮毂上装有发光体，该发光体由设置在车体上的电源供电。 由于在车轮的轮毂上安装了彩灯，这样即保证了车辆的行使安全，可使人们从车体两侧识别该车大小、行车路线及行车速度，避免交通事故的发生。 也给车辆在夜间行使更加美观，使得车体变得绚丽多彩。

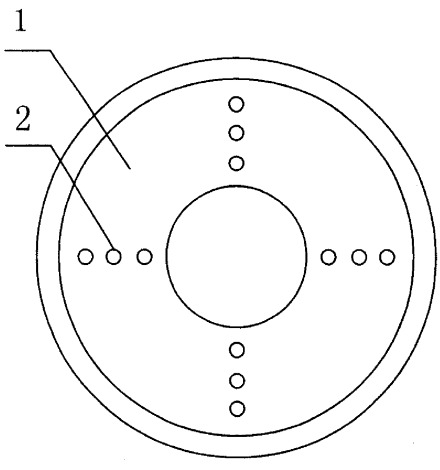

1、一种彩灯车轮，包括车轮体，其特征是：所述车轮体的轮毂上装有发光体，该发光体由设置在车体上的电源供电。

2、根据权利要求 1 所述的彩灯车轮，其特征是：所述发光体在轮毂上径向对称分布。

3、根据权利要求 1 所述的彩灯车轮，其特征是：所述发光体在轮毂上圆周均匀分布。

4、根据权利要求 1 或 2 或 3 所述的彩灯车轮，其特征是：所述发光体是彩灯。

# 彩灯车轮

## 技术领域

本实用新型属于车轮，尤其涉及一种装有彩灯的车轮。

## 背景技术

目前很多车辆在行驶中存在一定的安全隐患，尤其是机动车辆，由于车辆在夜间行进过程中车灯主要位于车体的前端和后部，在车体的两侧没有什么指示灯，因此，车体两侧方向是比较危险的，尤其在十字路口或转弯处，一方向的车辆无法识别另一方向车辆行使的路线和速度，很容易造成交通事故。

## 发明内容

本实用新型的目的在于克服上述现有技术的缺点，提供一种装有彩灯的车轮，可使人们从车体两侧识别该车大小、行车路线及行车速度，避免交通事故的发生。

本实用新型是通过一下技术方案实现的：

一种彩灯车轮，包括车轮体，所述车轮体的轮毂上装有发光体，该发光体由设置在车体上的电源供电。

所述发光体在轮毂上径向对称分布。

所述发光体在轮毂上圆周均匀分布

所述发光体是彩灯。

本实用新型的有点是：由于在车轮的轮毂上安装了彩灯，这样即保证了车辆的行使安全，可使人们从车体两侧识别该车大小、行车路线及行车速度，避免交通事故的发生。也给车辆在夜间行使更加美观，使得车体变得绚丽多彩。

附图说明

图 1 是本实用新型实施例 1 的结构示意图；

图 2 是本实用新型实施例 2 的结构示意图。

具体实施方式

实施例 1：如图 1 所示的彩灯车轮，包括车轮体，所述车轮体的轮毂 1 上装有发光体 2，所述发光体 2 是彩灯。该发光体 2 由设置在车体上的电源供电。所述发光体 2 在轮毂 1 上径向对称分布。

实施例 2：如图 2所示的彩灯车轮，本实施的结构与实施例 1 基本相同，其不同之处是所述发光体 2 在轮毂 1 上圆周均匀分布。

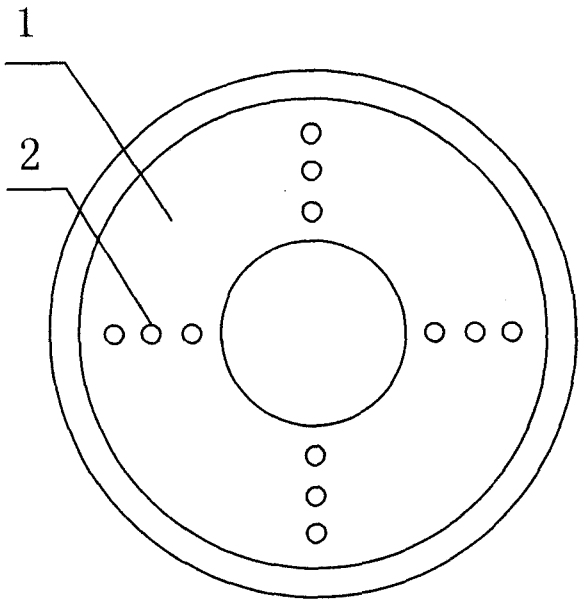


图 1

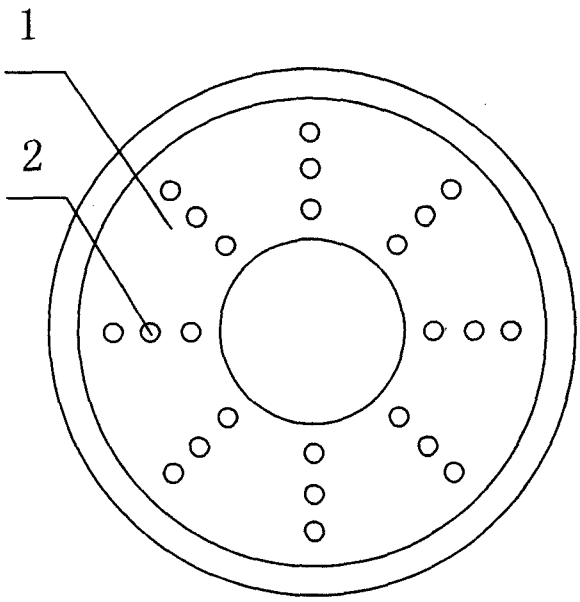


图 2