(19)中华人民共和国国家知识产权局

(12)发明专利申请

(10)申请公布号 CN 102897369 A
(43)申请公布日 2013.01.30

(21)申请号 201210393310.5

(22)申请日 2012.10.17

(71)申请人 无锡豪思纺织品有限公司
地址 214183 江苏省无锡市惠山区玉祁镇祁北路88号

(72)发明人 唐洪岩

(74)专利代理机构 无锡华源专利事务所 32228
代理人 孙力坚

(51)Int.Cl.
B65D 6/16(2006.01)

权利要求书 1 页 说明书 2 页 附图 3 页

(54)发明名称

可折叠的收纳箱

(57)摘要

本发明涉及可折叠的收纳箱，包括箱体及箱盖；所述箱体包括框架，框架上安装有连接块，连接块上有可弯折的连接脚，连接脚与支撑腿的一端活动连接；框架下边缘与软质布袋的开口相连接，软质布袋的底部设置有底板，支撑腿与底板相抵接；箱盖的一边与框架的一边固定连接；本发明结构及制作工艺简单，折叠方便。

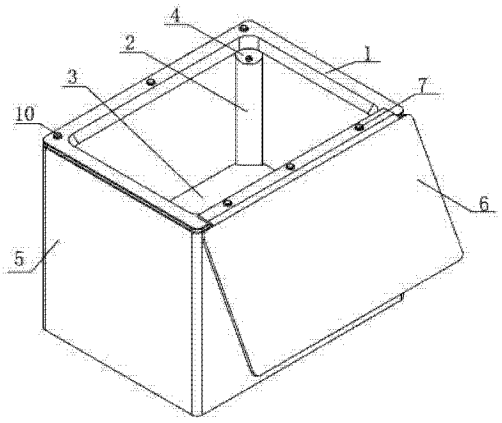

CN 102897369 A

1. 可折叠的收纳箱，包括箱体及箱盖(6)；其特征在于：所述箱体包括框架(1)，框架(1)上安装有连接块(8)，连接块(8)上有可弯折的连接脚(4)，连接脚(4)与支撑腿(2)的一端活动连接；框架(1)下边缘与软质布袋(5)的开口相连接，软质布袋(5)的底部设置有底板(3)，支撑腿(2)与底板(3)相抵接；箱盖(6)的一边与框架(1)的一边固定连接。

2. 如权利要求1所述的可折叠的收纳箱，其特征在于：框架(1)的一边设有支撑垫(10)。

3. 如权利要求1所述的可折叠的收纳箱，其特征在于：连接块(8)与连接脚(4)为一体结构且连接脚(4)沿连接块(8)的底边弯折。

4. 如权利要求1所述的可折叠的收纳箱，其特征在于：支撑腿(2)与连接脚(4)通过螺钉连接。

5. 如权利要求1或4所述的可折叠的收纳箱，其特征在于：支撑腿(2)为中空结构且支撑腿(2)内部设有加强筋。

6. 如权利要求1所述的可折叠的收纳箱，其特征在于：箱盖(6)包括软质面层及包裹于软质面层内的硬质板，所述硬质板与所述软质面层之间设有海绵层。

7. 如权利要求1或6所述的可折叠的收纳箱，其特征在于：箱盖(6)与框架(1)通过螺钉(7)连接。

可折叠的收纳箱

技术领域

[0001] 本发明涉及日常家居用品技术领域，尤其涉及一种可以折叠使用的收纳箱。

背景技术

[0002] 目前市场上有各种各样可折叠使用的收纳物品的箱子，结构大体上均是由箱体和箱盖组成，而且箱体的侧面由多块侧板连接而成，箱盖直接套合在箱体上，虽然此类收纳箱能够实现折叠，在不使用时也可以节约空间，但此类收纳箱的制造工艺复杂，而且需要使用多块侧板，用料也不够经济。

发明内容

[0003] 本发明针对现有技术中的上述缺点，提供一种可折叠的收纳箱，其结构工艺简单，折叠方便。

[0004] 本发明所采用的技术方案如下：

可折叠的收纳箱，包括箱体及箱盖；所述箱体包括框架，框架上安装有连接块，连接块上有可弯折的连接脚，连接脚与支撑腿的一端活动连接；框架下边缘与软质布袋的开口相连接，软质布袋的底部设置有底板，支撑腿与底板相抵接；箱盖的一边与框架的一边固定连接；

进一步的技术方案为：

所述框架的一边设有支撑垫；

所述连接块与连接脚为一体结构且连接脚沿连接块的底边弯折；

所述支撑腿与连接脚通过螺钉连接；

所述支撑腿为中空结构且支撑腿内部设有加强筋；

所述箱盖包括软质面层及包裹于软质面层内的硬质板，所述硬质板与所述软质面层之间设有海绵层；

所述箱盖与框架通过螺钉连接；

本发明的优点在于：在框架的角上分别设置连接块，连接块上设置可弯折的连接脚，实现了与连接脚相连接的支撑腿可折叠的功能，使得收纳箱能够折叠，结构及制作工艺简单，折叠方便。

附图说明

[0005] 图 1 为本发明的使用状态图。

[0006] 图 2 为图 1 的折叠状态图。

[0007] 图 3 为图 1 去除软质布袋和箱盖的状态图。

[0008] 图 4 为图 3 的折叠状态图。

[0009] 图 5、图 6 为本发明中的连接块的立体图。

[0010] 图 7 为图 5 或图 6 中的连接脚弯折后的立体图。

[0011] 图 8 为图 7 的主视图。

具体实施方式

[0012] 下面结合附图，说明本发明的具体实施方式。

[0013] 如图 1- 图 8 所示，本发明包括箱盖 6 及箱体；箱盖 6 包括软质面层及包裹于软质面层内的硬质板，所述硬质板与所述软质面层之间设有海绵层；所述箱体包括框架 1，框架 1 的一边设有支撑垫 10，用于支撑箱盖 6；框架 1 上安装有连接块 8，连接块 8 上有可弯折的连接脚 4，连接块 8 与连接脚 4 为一体结构且连接脚 4 沿连接块 8 的底边弯折，连接脚 4 与支撑腿 2 的一端通过螺钉 9 活动连接，支撑腿 2 为中空结构且支撑腿 2 内部设有加强筋，可以减轻支撑腿 2 的重量并增强支撑腿 2 的强度；框架 1 下边缘与软质布袋 5 的开口相连接，软质布袋 5 的底部设置有底板 3，支撑腿 2 与底板 3 相抵接；箱盖 6 的一边与框架 1 的一边通过螺钉 7 固定连接。

[0014] 以上描述是对本发明的解释，不是对发明的限定，本发明所限定的范围参见权利要求，在本发明的保护范围之内，可以作任何形式的修改。

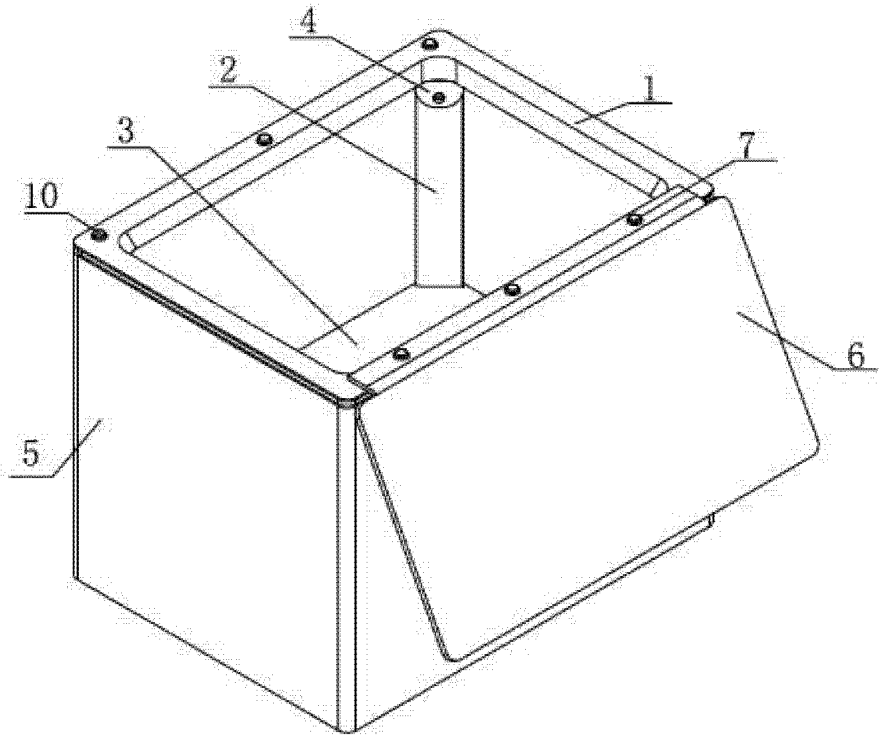

图 1

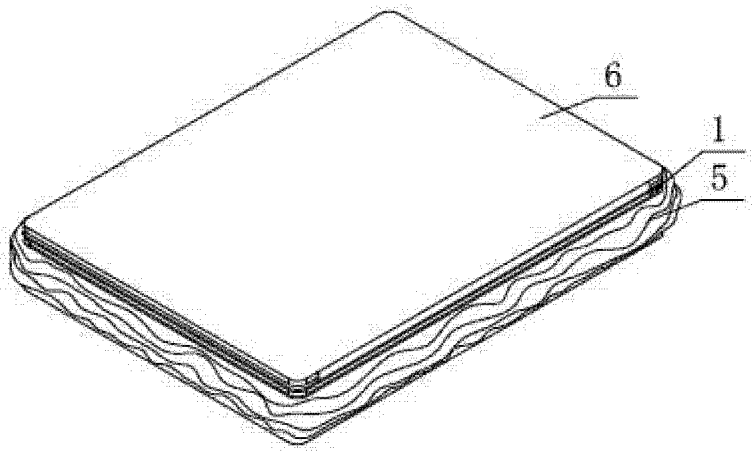

图 2

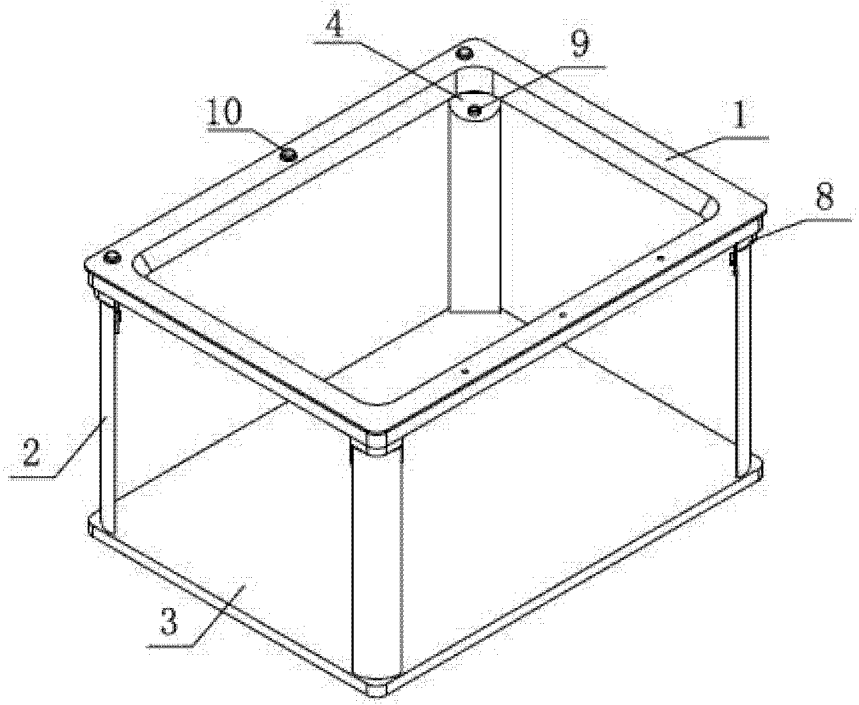

图 3

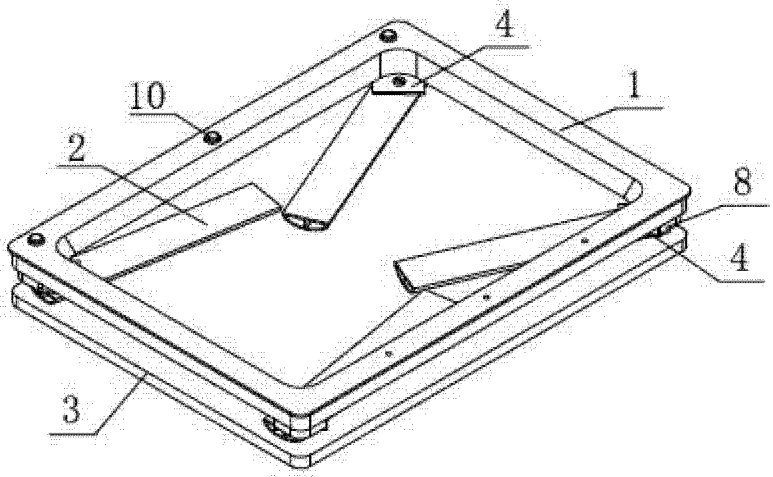

图 4

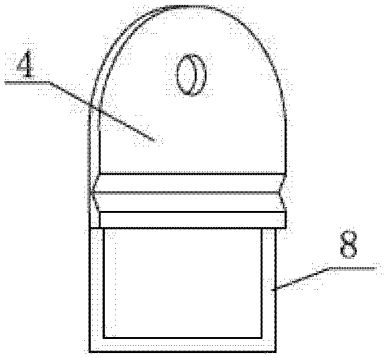

图 5

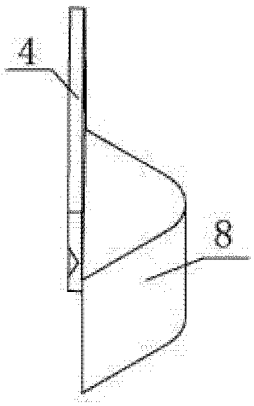

图 6

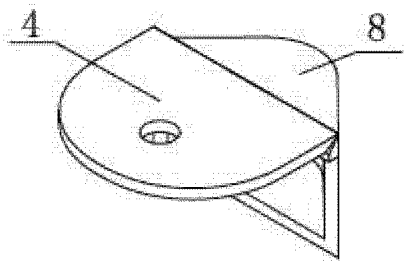

图 7

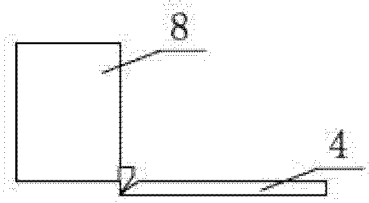

图 8