РОССИЙСКАЯ ФЕДЕРАЦИЯ

(19) **RU** (11) **97 807** (13) **U1**

(51) МПК
F24B 1/02 (2006.01)

ФЕДЕРАЛЬНАЯ СЛУЖБА
ПО ИНТЕЛЛЕКТУАЛЬНОЙ СОБСТВЕННОСТИ,
ПАТЕНТАМ И ТОВАРНЫМ ЗНАКАМ

(12) ОПИСАНИЕ ПОЛЕЗНОЙ МОДЕЛИ К ПАТЕНТУ(титульный лист)

(21), (22) Заявка: **2010121731/03, 28.05.2010**

(24) Дата начала отсчета срока действия патента:
28.05.2010

(45) Опубликовано: **20.09.2010** Бюл. № **26**

Адрес для переписки:
117218, Москва, ул. Новочеремушкинская, 21, корп.1, кв.191, Д.Л. Астановскому

(72) Автор(ы):
Астановский Дмитрий Львович (RU),
Астановский Лев Залманович (RU)

(73) Патентообладатель(и):
Астановский Дмитрий Львович (RU)

(54) ОТОПИТЕЛЬНАЯ ПЕЧЬ

(57) Формула полезной модели

1. Чугунная или стальная отопительная печь с естественной тягой, содержащая корпус с размещенными в нем поддувальной камерой с дверцей и камерой сгорания с дверцей, патрубок для выхода продуктов сгорания и установленную на нем дымовую трубу, отличающаяся тем, что между корпусом и патрубком для выхода продуктов сгорания вдоль вертикальной оси размещен воздухонагреватель, подсоединенный к корпусу и представляющий собой теплообменное устройство с чередующимися вертикальными спиралеобразными щелевыми каналами для прохода горячих продуктов сгорания и горизонтальными спиралеобразными щелевыми каналами для прохода засасываемого из помещения нагреваемого воздуха, предназначенного для обеспечения процесса горения топлива.

2. Отопительная печь по п.1, отличающаяся тем, что воздухонагреватель сформирован из набора спиралеобразных теплопередающих элементов коробчатого сечения, установленных с зазорами по отношению друг к другу и образующих кольцевой ряд с цилиндрическим центральным сборным коллектором нагретого воздуха, взаимное положение теплопередающих элементов в верхней и в нижней частях кольцевого ряда зафиксировано наружными и внутренними приварными кольцами, верхнее внутреннее кольцо закрыто герметичной заглушкой, к верхнему наружному кольцу приварен переходной конус, состыкованный с патрубком выхода продуктов сгорания, нижнее наружное кольцо вварено в выходное отверстие продуктов сгорания на верхней стенке корпуса, а к нижнему внутреннему кольцу приварена вертикальная цилиндрическая труба, которая нижним концом введена в поддувальную камеру.

3. Отопительная печь по п.1, отличающаяся тем, что в стенке корпуса имеется горизонтальная прорезь, через которую вставлена заслонка для регулирования расхода воздуха, подаваемого в поддувальную камеру.

RU 97807 U1

RU 97807 U1

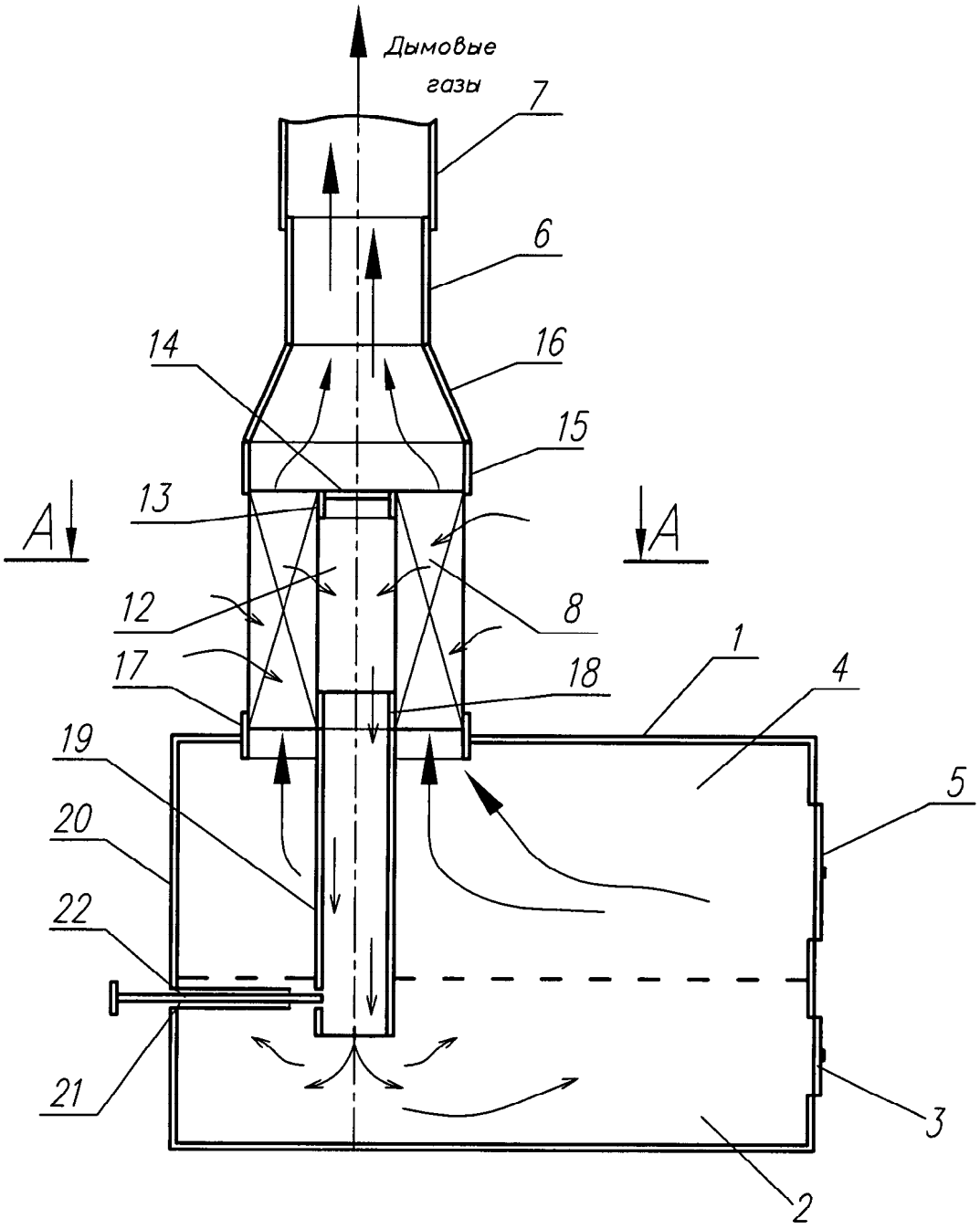

RU 97807 U1

RU 97807 U1