(19)国家知识产权局

(12)实用新型专利

(10)授权公告号 CN 221410473 U
(45)授权公告日 2024.07.26

(21)申请号 202322992693.4
(22)申请日 2023.11.06
(73)专利权人 广东启悦未来科技股份有限公司
地址 510700 广东省广州市黄埔区凤凰三路2号C1栋1105室
(72)发明人 高翔 王正友 王亨 支灵引 吴华香 高芹桃 高国平 袁奇宇 黄福开 景毅
(74)专利代理机构 深圳维启专利代理有限公司 44827
专利代理师 马立新
(51)Int.Cl.
A41D 10/00(2006.01)
A41D 27/18(2006.01)
A41D 27/08(2006.01)
A41D 27/00(2006.01)

权利要求书1页 说明书6页 附图4页

(54)实用新型名称

一种盘扣式燕尾领居家服

(57)摘要

本申请涉及一种盘扣式燕尾领居家服，其包括衣身、衣领和盘扣，衣身包括第一门襟、第二门襟、后片，第一门襟的顶部、第二门襟的顶部和后片的顶部均与衣领连接，第一门襟连接于后片的一侧，第二门襟连接于后片的另一侧；第一门襟设置有若干个衣扣，第二门襟设置有若干个通孔，衣扣穿经通孔，且衣扣内表面抵接于第二门襟的外表面，第一门襟顶部靠近衣扣的一侧和第二门襟顶部靠近通孔的一侧连接形成V形领口，衣领向外翻折形成燕尾领，盘扣设置于第一门襟靠近最顶部的衣扣的外表面，最顶部的衣扣穿经盘扣，且盘扣抵接于第二门襟。通过盘扣和最顶部衣扣的配合，减少穿着时容易脱落的现象，提升便利度。

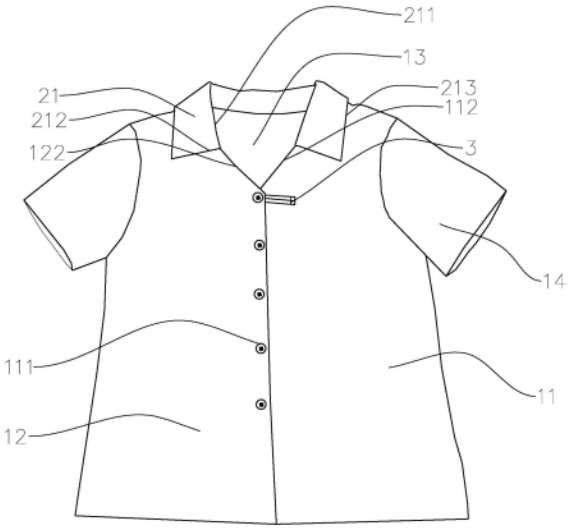

CN 221410473 U

1.一种盘扣式燕尾领居家服,包括衣身和衣领(2),所述衣身包括第一门襟(11)、第二门襟(12)、后片(13)和两个衣袖(14),所述第一门襟(11)的顶部、所述第二门襟(12)的顶部和所述后片(13)的顶部均与所述衣领(2)连接,所述第一门襟(11)连接于所述后片(13)的一侧,所述第二门襟(12)连接于所述后片(13)的另一侧,一个所述衣袖(14)连接于所述第一门襟(11)和所述后片(13),另一个所述衣袖(14)连接于所述第二门襟(12)和所述后片(13);其特征在于:该盘扣式燕尾领居家服还包括盘扣(3),所述第一门襟(11)设置有若干个衣扣(111),所述第二门襟(12)设置有若干个通孔(121),所述衣扣(111)穿经所述通孔(121),且所述衣扣(111)的内表面抵接于所述第二门襟(12)的外表面,所述第一门襟(11)顶部靠近衣扣(111)的一侧与所述第二门襟(12)顶部靠近通孔(121)的一侧连接形成V形领口,所述衣领(2)向外翻折形成燕尾领(21),所述盘扣(3)设置于所述第一门襟(11)靠近最顶部的所述衣扣(111)的外表面,最顶部的所述衣扣(111)穿经所述盘扣(3),且所述盘扣(3)抵接于第二门襟(12)。

2.根据权利要求1所述的盘扣式燕尾领居家服,其特征在于:所述盘扣(3)包括连接部(31)和扣合部(32),所述连接部(31)设置于所述第一门襟(11),当使用盘扣(3)以防止衣扣(111)脱除时,最顶部的所述衣扣(111)穿经所述扣合部(32),所述扣合部(32)的内表面抵接于第二门襟(12)的外表面。

3.根据权利要求2所述的盘扣式燕尾领居家服,其特征在于:当所述衣扣(111)穿经所述扣合部(32)时,所述扣合部(32)和连接部(31)的连接线与所述衣扣(111)的最小距离为0.5cm-1m。

4.根据权利要求1所述的盘扣式燕尾领居家服,其特征在于:所述V形领口的夹角为55-95°。

5.根据权利要求1所述的盘扣式燕尾领居家服,其特征在于:所述燕尾领(21)具有依次首尾连接的翻折内侧边(211)、领底边(212)和外侧边(213),所述领底边(212)与水平线之间的夹角为10-30°,所述燕尾领(21)的外侧边(213)和所述领底边(212)之间的夹角为80-90°。

6.根据权利要求1所述的盘扣式燕尾领居家服,其特征在于:该盘扣式燕尾领居家服的前领深为15-20cm。

7.根据权利要求1所述的盘扣式燕尾领居家服,其特征在于:所述第一门襟(11)、所述后片(13)和所述衣领(2)的三者的连接点与所述第二门襟(12)、所述后片(13)和所述衣领(2)三者的连接点之间的距离为18-23cm。

8.根据权利要求1所述的盘扣式燕尾领居家服,其特征在于:相邻两个所述衣扣(111)之间的间距为7-9cm。

一种盘扣式燕尾领居家服

技术领域

[0001] 本申请涉及家居服饰的领域,尤其是涉及一种盘扣式燕尾领居家服。

背景技术

[0002] 为了适应于家文化的需求,居家服得以产生,居家服既保留了睡衣的舒适度,款式又较睡衣更为大方得体,便于人们进行短时间的外出,如散个步或拿个快递等日常活动。

[0003] 一般外穿的居家服多为衬衫的翻领设计,即燕尾领结构,这类燕尾领设计领口一般较高,以使得居家服具备较为正式、大方的观感,方便外穿。但是这类领口较高的翻领居家服,在往下躺到床上或沙发上进行睡眠、休息时,人体躺下的过程腰臀部先抵接于床上或沙发上,身体将居家服后片的布料按压于床上或沙发上,而人体正面的布料会顺着人体后倾的姿势向脖颈处移动,从而前片的领口处容易抵住脖颈,造成锁喉的不适感。

[0004] 故现今利用衣领的翻折出V形且较低的领口,使得人体下躺时领口不易抵住脖颈,但翻领设计的居家服多为开衫式服装,衣扣穿经通孔使得两个门襟之间完成连接的设计,日常的生活中,人们上半身活动频次最高的部位为肩颈和手臂,在活动时会牵动居家服,距离衣领最近的衣扣容易由于居家服被牵动而解脱出通孔,尤其是领口较低的翻领居家服,领口越低,躯干活动时最顶部的衣扣受到的牵引力越大,越容易从通孔中脱除,穿着便利性较低。

实用新型内容

[0005] 为了改善领口较低的居家服的顶部衣扣容易解脱出通孔的问题,本申请提供一种盘扣式燕尾领居家服。

[0006] 本申请提供的一种盘扣式燕尾领居家服采用如下的技术方案:

[0007] 一种盘扣式燕尾领居家服,包括衣身、衣领和盘扣,所述衣身包括第一门襟、第二门襟、后片和两个衣袖,所述第一门襟的顶部、所述第二门襟的顶部和所述后片的顶部均与所述衣领连接,所述第一门襟连接于所述后片的一侧,所述第二门襟连接于所述后片的另一侧,一个所述衣袖连接于所述第一门襟和所述后片,另一个所述衣袖连接于所述第二门襟和所述后片;所述第一门襟设置有若干个衣扣,所述第二门襟设置有若干个通孔,所述衣扣穿经所述通孔,且所述衣扣的内表面抵接于所述第二门襟的外表面,所述第一门襟顶部靠近衣扣的一侧和所述第二门襟顶部靠近通孔的一侧连接形成V形领口,所述衣领向外翻折形成燕尾领,所述盘扣设置于所述第一门襟靠近最顶部的所述衣扣的外表面,最顶部的所述衣扣穿经所述盘扣,且所述盘扣抵接于第二门襟。

[0008] 通过采用上述技术方案,盘扣的设置可使得最顶部的衣扣更加稳定地保持与通孔的连接,使得人们在进行日常活动时衣扣更不容易脱离通孔;需要使用盘扣提供防脱的功能时,可先将衣扣穿经通孔,完成衣扣与通孔的连接,再将盘扣套设于衣扣外,完成衣扣与盘扣的连接,即盘扣设置于第二门襟的顶部,利用盘扣完成对衣扣和通孔的进一步固定;在不需要使用盘扣的防脱功能时,可先将盘扣套设于衣扣外,完成衣扣与盘扣的连接,再将衣

扣穿经通孔,完成衣扣与通孔的连接,即将盘扣设置于第二门襟的内表面,此时盘扣则对衣扣和通孔的连接不进行限制,在人们需要将居家服脱下时,只需解除将衣扣脱出通孔,相对于脱出盘扣再脱出通孔,较为简单快捷;同时,盘扣带有中式元素,具有一定的对居家服的装饰作用。

[0009] 可选的,所述盘扣包括连接部和扣合部,所述连接部设置于所述第一门襟,当使用盘扣以防止衣扣脱除时,最顶部的所述衣扣穿经所述扣合部,所述扣合部的内表面抵接于第二门襟的外表面。

[0010] 通过采用上述技术方案,连接部用于将盘扣稳定缝合或是贴合于第一门襟,扣合部套设于最顶部的衣扣外表面,完成最顶部的衣扣和盘扣的连接;在人们需要使用盘扣的防脱功能时,衣扣依次穿经通孔和扣合部,即扣合部位于第二门襟的最外表面,且在一体连接成型的连接部与扣合部的限位作用下,衣扣不易从通孔中脱除;当人们不需要使用盘扣的防脱功能时,先将扣合部套设于最顶部的衣扣,再将衣扣穿经通孔以连接第一门襟和第二门襟,此时该盘扣式燕尾领居家服与一般的居家服无异,人们可根据不同的生活场景和个人喜好选择是否使用盘扣的防脱功能,使得居家服的适配人群更广。

[0011] 可选的,当所述衣扣穿经所述扣合部时,所述扣合部和连接部的连接线与所述衣扣的最小距离为0.5cm-1m。

[0012] 通过采用上述技术方案,可较为轻松地将扣合部套设于衣扣外,较为轻松的将扣合部脱出衣扣外,同时也使得衣扣和扣合部的连接较为紧密不易脱落,具体是,该最小距离为扣合部自第一门襟跨越至第二门襟的部分,主要是将第二门襟的侧边缘进行抵压,防止第二门襟的通孔与该扣合部相脱除;当衣扣与扣合部和连接部的连接线的最小距离过小时,即扣合部的周长相较于衣扣的周长差距过小,将扣合部套设于衣扣外需要多次调整位置,将扣合部套设和脱出衣扣都较为困难,使用时体验不佳;当衣扣与扣合部和连接部的连接线的最小距离过大时,即扣合部的周长相较于衣扣的周长差距过大,较大的空余距离,可使得人体活动时,扣合部较为容易从扣合部不与衣扣抵接的部位脱离出衣扣,盘扣与衣扣的连接稳定性不佳。

[0013] 可选的,所述V形领口的夹角为55-95°。

[0014] 本申请的衣领向外翻折形成燕尾领,翻折的折痕线即燕尾领的翻折内侧边,衣领远离前片及后片的外侧边即为燕尾领的外侧边,衣领前端的狭短边为领底边,V形领口的角度;V形领口的夹角两侧边延长线与衣领向外翻折形成的翻折内侧边相接,优选的,V形领口的夹角与燕尾领的翻折内侧边延长线的夹角相同,因而通过控制V形领口的夹角,一方面使得领口位置不勒脖颈前侧,另一方面使得燕尾领的内侧边可使得居家服的衣领不易从侧边抵住脖颈,也不容易从肩部滑下;当V形领口夹角过小时,燕尾领的翻折内侧边延长线的夹角也过小,在前领深相同的情况下,平铺状态时燕尾领两侧的翻折内侧边之间的最大直线距离会较为狭窄,人们在进行日常活动牵动居家服时,衣领容易会从人们脖颈的侧面抵住脖颈,从而对脖颈造成压迫,造成身体的不适;而当V形领口夹角过大时,燕尾领的翻折内侧边延长线的夹角也过大,在前领深相同的情况下,平铺状态时燕尾领两侧的翻折内侧边之间的最大直线距离会过于宽阔,在人们进行日常活动牵动居家服时,衣领容易从肩部滑下,需要对衣领进行整理,较为不便。

[0015] 可选的,所述燕尾领具有依次首尾连接的翻折内侧边、领底边和外侧边,所述领底

边与水平线之间的夹角为10-30°,所述燕尾领的外侧边和所述领底边之间的夹角为80-90°。

[0016] 通过采用上述技术方案,可通过改变人们的视觉中心,起到修饰身材和避免尴尬情况的效果;当燕尾领的领底边与水平线之间的夹角过小、而燕尾领的外侧边和领底边的夹角合适时,或者当燕尾领的领底边与横向水平线的夹角合适、而燕尾领的外侧边和领底边的夹角过小时,人们视觉中心会被燕尾领的领角带向胸廓的两侧,显得肩背更为宽阔,不利于对穿着者的身材进行修饰;当燕尾领的领底边与水平线的夹角过大、而燕尾领的外侧边和领底边的夹角合适时,或者当燕尾领的领底边与水平线的夹角合适、而燕尾领的外侧边和领底边的夹角过大时,人们视觉中心会被燕尾领的领角带向胸口的位置,在女性短时间外出不穿文胸时会容易造成尴尬。

[0017] 可选的,该盘扣式燕尾领居家服的前领深为15-20cm。

[0018] 通过采用上述技术方案,合适的居家服的前领深可在身体后仰时,不易抵住脖颈,同时夏日穿着时能提供较大的散热面积,且不容易走光,在冬日穿着时,也不容易灌入冷风;当居家服的前领深过小时,在人们身体进行后躺时,身体的运动轨迹是腰臀部先与沙发或床抵接,并将后片压在沙发或床上,使得后片向下移动,前片趋同着向脖颈处移动,较小的前领深更容易使得前片随着后片同时移动而造成拉扯,从而使得领口抵住脖颈,同时在炎热的夏日时,领口处提供的散热面积较小,人体更容易感到闷热不适;当居家服的前领深过大时,过低的领口在人体进行各类活动时,如俯身收拾东西等时,更为容易走光,使得使用者需频繁关注衣着情况,对于日常生活的活动较为不便,同时在寒冷的冬日,较大较低的领口容易灌入寒风,居家服对人体的保温作用不佳,容易使得使用者受冻从而生病。

[0019] 可选的,所述第一门襟、所述后片和所述衣领的三者的连接点与所述第二门襟、所述后片和所述衣领三者的连接点之间的距离为18-23cm。

[0020] 通过采用上述技术方案,可使得居家服的衣领不易从侧边抵住人们的脖颈,也不容易滑下肩部,当第一门襟、后片和衣领的三者的连接点与第二门襟、后片和衣领三者的连接点之间的距离过小时,同时燕尾领的翻折内侧边的两侧之间距离过小,人们在进行日常活动时,衣领容易从人们脖颈的侧面抵住脖颈,从而使得穿着者的脖颈侧面有压迫的感受,穿着舒适度不高;当第一门襟、后片和衣领的三者的连接点与第二门襟、后片和衣领三者的连接点之间的距离过大时,在人们进行日常活动时,衣领容易从肩部的侧边滑落,需要频繁进行衣着的整理,较为不便。

[0021] 可选的,相邻两个所述衣扣之间的间距为7-9cm。

[0022] 通过采用上述技术方案,不易通过相邻衣扣间的部分发生走光情况,同时人们穿着居家服的时间和工厂的生产成本得到控制;当相邻所述衣扣之间的间距过小时,同样的衣长需要更多的衣扣,此时人们在穿着时需要扣上的衣扣数量更多,所花费的穿衣时间更长,同时工厂生产出衣扣更多的居家服成本也会随之增加;当相邻所述衣扣之间的间距过大时,穿着者在进行活动时,如一些蹲起的活动时相邻衣扣间的布料会产生褶皱,容易产生一个透出身体的空隙,容易有走光的风险,需频繁关注自己的穿着情况,较为不便。

[0023] 综上所述,本申请包括以下至少一种有益技术效果:

[0024] 1.盘扣的设置可使得最顶部的衣扣更加稳定地保持与通孔的连接,使得人们在进行日常活动时衣扣更不容易脱离通孔;需要使用盘扣提供防脱的功能时,可先将衣扣穿经

通孔,完成衣扣与通孔的连接,再将盘扣套设于衣扣外,完成衣扣与盘扣的连接,即盘扣设置于第二门襟的外表面,利用盘扣完成对衣扣和通孔的进一步固定;在不需要使用盘扣的防脱功能时,可先将盘扣套设于衣扣外,完成衣扣与盘扣的连接,再将衣扣穿经通孔,完成衣扣与通孔的连接,即将盘扣设置于第二门襟的内表面,此时盘扣对衣扣和通孔的连接不进行限制,可使得该居家服与一般的居家服无异,在人们需要将居家服脱下时,只需解除将衣扣脱出通孔,相对于脱出盘扣再脱出通孔,较为简单快捷;使得人们可根据不同的生活场景和个人喜好选择是否使用盘扣的防脱功能,使得居家服的适配人群更广;同时,盘扣带有中式元素,具有一定的对居家服的装饰作用。

[0025] 2.合适的衣扣与扣合部和连接部的连接线的最小距离,可较为轻松地将扣合部套设于衣扣外和较为轻松地将扣合部脱出衣扣外,同时也使得衣扣和扣合部的连接较为紧密不易脱落;

[0026] 3.合适的V形领口的夹角可使得居家服的衣领不易从侧边抵住脖颈,也不容易从肩部滑下。

附图说明

[0027] 图1是本申请所述盘扣式燕尾领居家服为单翻领款时,盘扣放置于第二门襟内表面的结构示意图。

[0028] 图2是本申请所述盘扣式燕尾领居家服为单翻领款时,且盘扣不放置状态下,衣领未向外翻折形成燕尾领的结构示意图。

[0029] 图3是本申请所述盘扣式燕尾领居家服为双翻领款时,且盘扣放置于第二门襟外表面的结构示意图。

[0030] 图4是图3中A部分的放大图。

[0031] 附图标记说明:11、第一门襟;111、衣扣;112、第一倾斜边;12、第二门襟;121、通孔;122、第二倾斜边;13、后片;14、衣袖;2、衣领;21、燕尾领;211、翻折内侧边;212、领底边;213、外侧边;3、盘扣;31、连接部;32、扣合部。

具体实施方式

[0032] 以下结合附图1-4对本申请作进一步详细说明。

[0033] 本申请实施例公开一种盘扣式燕尾领居家服。参照图1,盘扣式燕尾领居家服包括衣身、衣领2和盘扣3,衣身包括第一门襟11、第二门襟12、后片13和两个衣袖14,后片13与第一门襟11和第二门襟12连接(可以为缝合连接或贴合连接),具体是后片13的两侧分别与第一门襟11和第二门襟12连接(可以为缝合连接或贴合连接),后片13的顶部两侧分别与第一门襟11的顶部、第二门襟12的顶部连接(可以为缝合连接或贴合连接),并使得门襟顶部和外侧均与后片13围设形成袖口,衣袖14对应袖口部位连接,具体是一个衣袖14与第一门襟11和后片13缝合连接或贴合连接,另一个衣袖14与第二门襟12和后片13缝合连接,衣领2的底部缝合于第一门襟11的顶部内侧、第二门襟12的顶部内侧和后片13的顶部,进一步地,参见图2,第一门襟11、后片13和衣领2的三者的连接点与第二门襟12、后片13和衣领2三者的连接点之间的距离为18-23cm。

[0034] 第一门襟11顶部靠近衣扣111的一侧和第二门襟12顶部靠近衣扣111的一侧形成V

形领口,衣领2通过向外翻折形成燕尾领21,向外翻折后的燕尾领21具有依次首尾连接的翻折内侧边211、领底边212和外侧边213,该翻折内侧边211为向外翻折的折痕线。具体地,如图1所述,第一门襟11顶部靠近衣扣111的一侧设置有第一倾斜边112,第二门襟12顶部靠近通孔121的一侧设置有第二倾斜边122,第一倾斜边112与第二倾斜边122相交形成V形领口,此时居家服的领口款色为“单翻领”,优选的,V形领口的两侧边延长线与衣领2向外翻折形成的翻折内侧边211相接,且V形领口的两侧边延长线与翻折内侧边211前侧的两侧边延长线相重合,V形领口的夹角为55-95°,燕尾领21的翻折内侧边211的前侧延长线之间的夹角优选为55-95°;或者,如图3所示,第一门襟11顶部靠近衣扣111的一侧随着衣领2一并向外翻折、并形成第一倾斜边112,第二门襟12顶部靠近通孔121的一侧随着衣领2一并向外翻折、并形成第二倾斜边122,第一倾斜边112与第二倾斜边122相交形成V形领口,此时门襟靠近领口处则为翻折形成的双层面料结构,翻折的门襟部位也形成一尖角结构,与翻折的燕尾领21一并形成“双翻领”款色。

[0035] 进一步地,燕尾领21的两端分别设置于V形领口的两条侧边上,且两个燕尾领21关于第一门襟11和第二门襟12交点的垂线对称设置,燕尾领21的领底边212与水平线之间的夹角为10-30°,燕尾领21的外侧边213和领底边212的夹角为80-90°。前领深为15-20cm,前领深为V形领口的最低点至燕尾领21的翻折内侧边211最高点之间的距离。当盘扣式燕尾领居家服作为夏装时,燕尾领21优选为单翻领,燕尾领21的前领深优选为18-20cm,单翻领在居家服上的重叠面积相较于双翻领更小,且较大的前领深也可提供更大的散热面积,更适合需要透气散热的夏装;当盘扣式燕尾领居家服作为冬装时,燕尾领21优选为双翻领,燕尾领21的前领深优选为15-17cm,双翻领在居家服上的重叠面积相较于单翻领更大,对颈部附近的保温更好,同时较小的前领深可提供较小的灌风面积,更适合需要保温保暖的冬装。

[0036] 参照图1,第一门襟11设置有若干个衣扣111,若干个衣扣111均设置于V形领口的底部,相邻两个衣扣111之间的间距为7-9cm,相邻两个衣扣111之间的间距优选为8cm,第二门襟12设置有若干个通孔121,衣扣111和通孔121一一对应,衣扣111穿经通孔121,且衣扣111的内表面与第二门襟12的外表面相抵接。

[0037] 参照图3和4,盘扣3包括连接部31和扣合部32,连接部31与扣合部32连接,具体地,连接部31和扣合部32是由一条连接条对折后,对折的里侧部位弯折形成扣圈,该扣圈即为该扣合部32,对折条状部位则形成两条条状结构为该连接部31;连接部31与第一门襟11缝合连接或贴合连接,具体地,连接部31设置于第一门襟11靠近最顶部的衣扣111的外侧,最顶部的衣扣111穿经扣合部32。当使用盘扣3对衣扣111进行稳定、防脱除时,扣合部32的内表面抵接于第二门襟12的外表面,扣合部32和连接部31的连接线与衣扣111的最小距离为0.5cm-1cm;当不使用盘扣3时,扣合部32的外表面抵接于第二门襟12的内表面,且扣合部32的内表面抵接于第一门襟11的外表面,或者是衣扣111不穿经该扣合部32。

[0038] 本申请实施例一种盘扣式燕尾领居家服的实施原理为:

[0039] 在制作过程中,先裁剪出合适大小的衣领2、第一门襟11、第二门襟12、后片13和两个衣袖14,在第二门襟12上依照合适的间隔距离裁剪出若干个通孔121,将第一门襟11和后片13缝合连接或贴合连接,将第二门襟12和后片13缝合连接或贴合连接,将第一门襟11的顶部、第二门襟12的顶部和后片13的顶部均与衣领2的底部缝合连接或贴合连接,再将一个衣袖14与第一门襟11和后片13缝合连接或贴合连接,再将另一个衣袖14与第二门襟12和后

片13缝合连接或贴合连接,将衣领2向外翻折,并熨烫定型,形成燕尾领21,翻折痕则为燕尾领21的翻折内侧边211,在第一门襟11对应于通孔121的位置进行衣扣111的缝合,在最顶部衣扣111的外侧缝合上盘扣3的连接部31。

[0040] 穿着时,先将手伸入衣袖14中进行穿着,并整理好燕尾领21的形状和位置,然后如果需要使用盘扣3的防脱功能时,先将若干个衣扣111均穿经若干个通孔121,完成衣扣111和通孔121的连接,再将盘扣3的扣合部32套设于最顶部的衣扣111外,完成盘扣3和衣扣111的连接,此时盘扣3可对衣扣111和通孔121的连接进一步固定;如果不需要使用盘扣3的防脱功能,可以先将盘扣3的扣合部32套设于衣扣111外,完成盘扣3和衣扣111的连接,然后再将若干个衣扣111均穿经若干个通孔121,完成衣扣111和通孔121的连接,此时盘扣3不会干扰衣扣111和通孔121的连接,也可以将衣扣111不穿经盘扣3的扣合部32,使扣合部32设置于连接部31与第一门襟11的连接处与第二门襟12的内侧边缘之间,形成立体的装饰效果。

[0041] 以上均为本申请的较佳实施例,并非依此限制本申请的保护范围,故:凡依本申请的结构、形状、原理所做的等效变化,均应涵盖于本申请的保护范围之内。

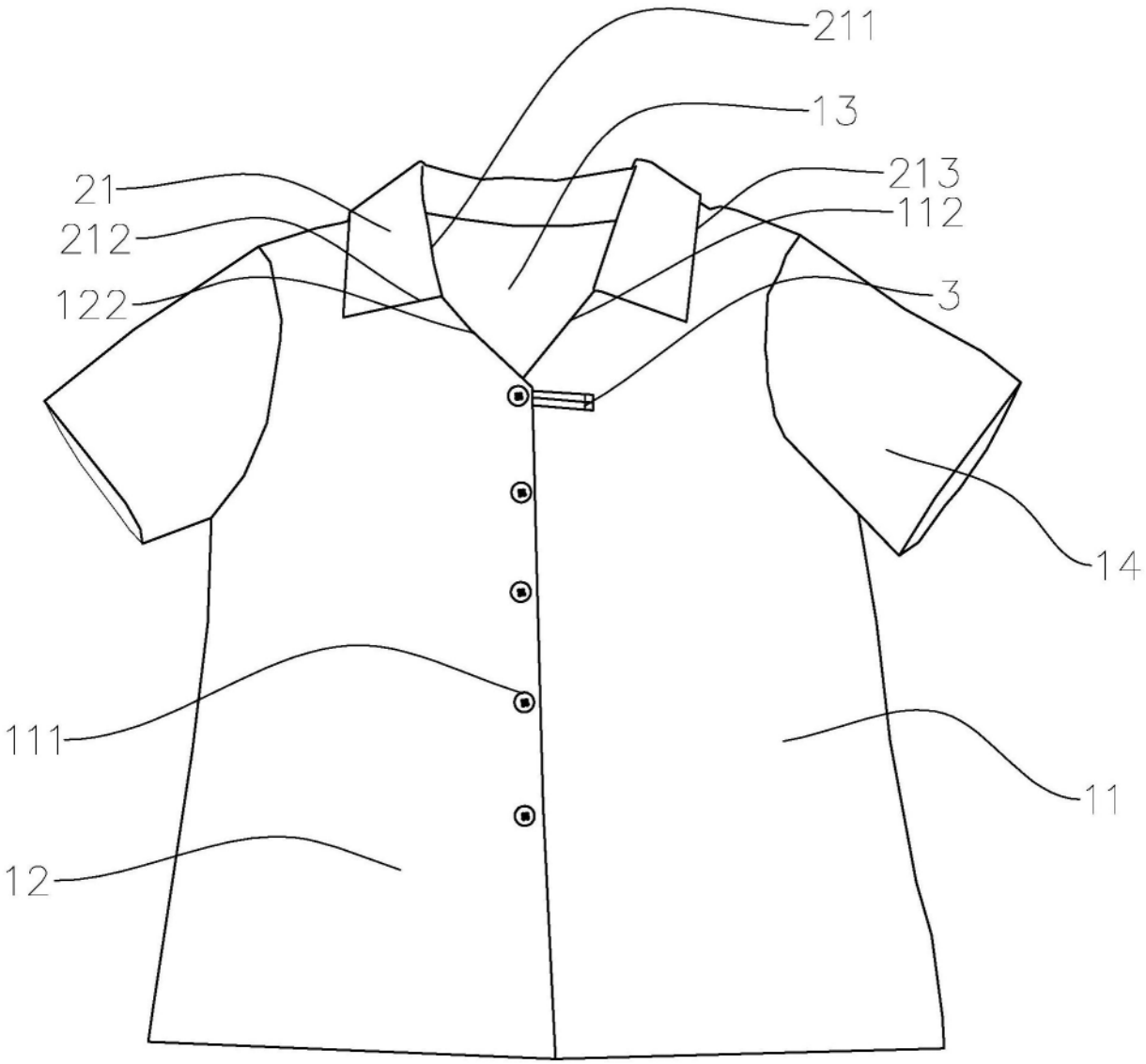

图1

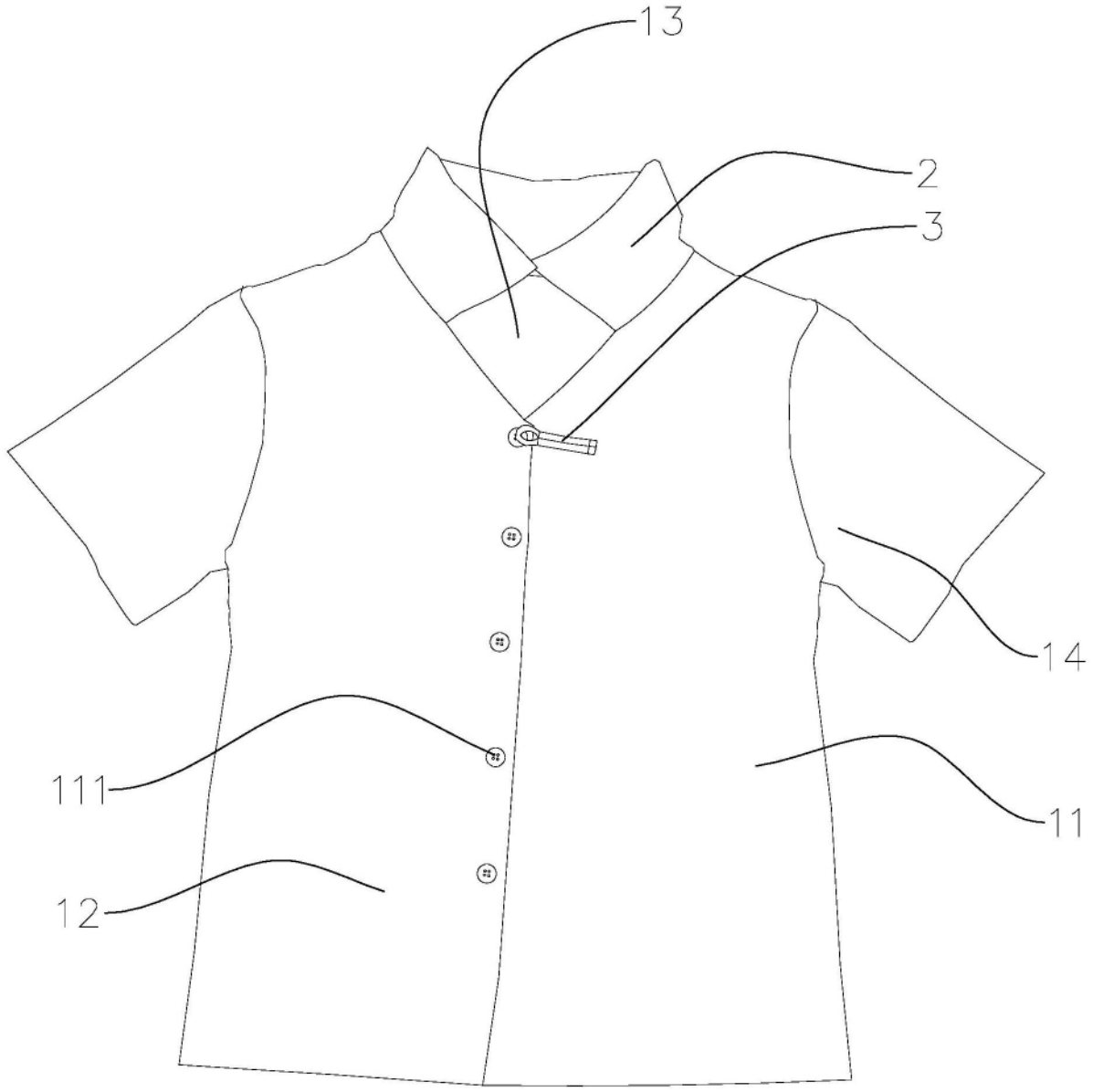

图2

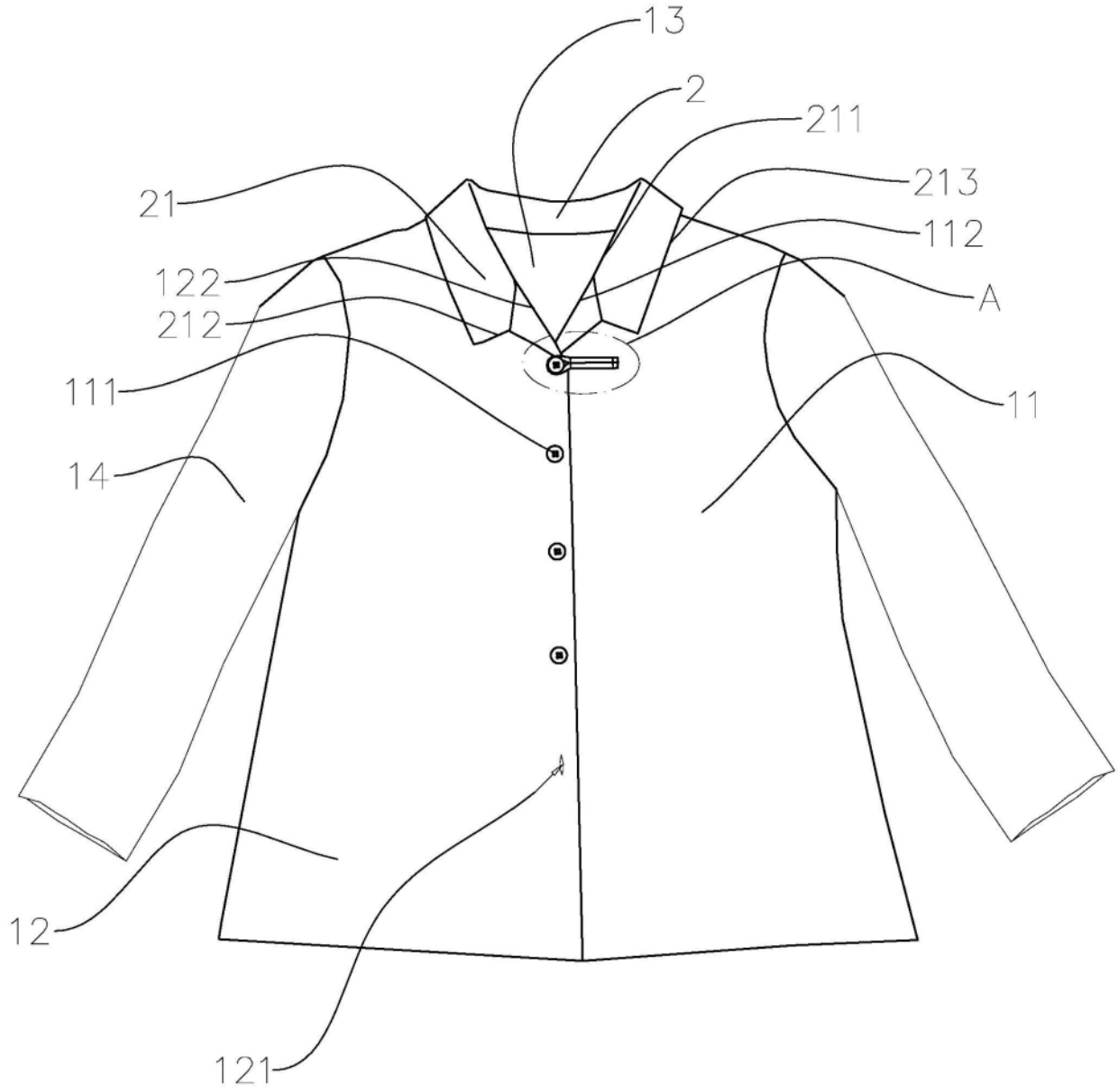

图3

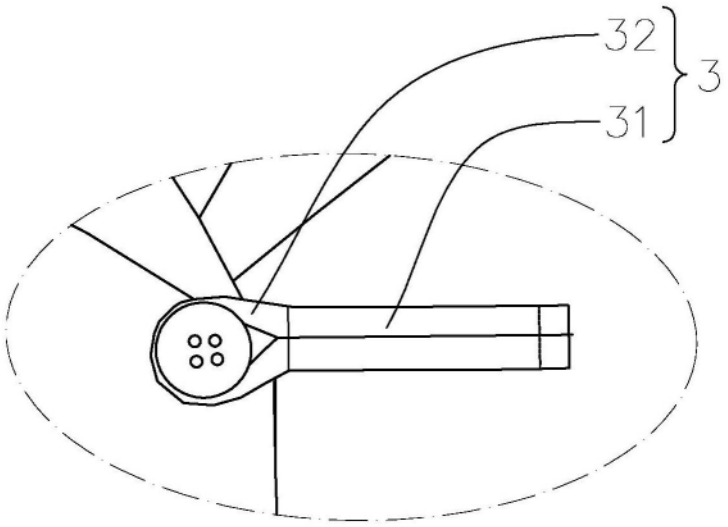

图4