(19)中华人民共和国国家知识产权局

(12)实用新型专利

(10)授权公告号 CN 216366185 U
(45)授权公告日 2022.04.26

(21)申请号 202122797467.1

(22)申请日 2021.11.16

(73)专利权人 首都医科大学附属北京佑安医院
地址 100069 北京市丰台区右安门外西头条8号

(72)发明人 李军芳 宋艳莉 李学宁

(74)专利代理机构 天津创信方达专利代理事务所(普通合伙) 12247
代理人 段小丽

(51)Int.Cl.
A61M 5/158(2006.01)
A61F 13/02(2006.01)

权利要求书1页 说明书4页 附图4页

(54)实用新型名称

一种直型留置针防压疮固定贴膜

(57)摘要

本实用新型实施例公开了一种直型留置针防压疮固定贴膜，属于医疗器械技术领域，包括防压疮贴和留置针固定贴，留置针固定贴设置于防压疮贴的两侧缘，留置针固定贴至少包括第一状态，留置针固定贴沿防压疮贴侧缘向外延伸；其中，防压疮贴包括第一粘贴层和防压疮层，第一粘贴层设置于防压疮层的外周。解决了临床直型留置针使用三通连接时，留置针固定不牢，易于滑脱，三通底座对皮肤造成的压力性损伤问题。本实用新型提供的直型留置针防压疮固定贴膜结构设计合理，临床医护人员操作方便，具有广泛的临床应用价值。

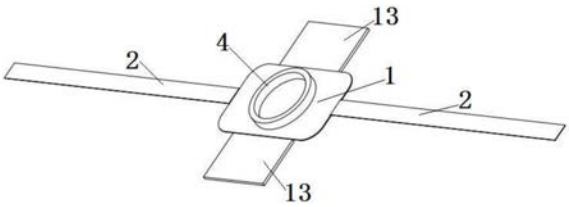

CN 216366185 U

1.一种直型留置针防压疮固定贴膜,其特征在于,包括防压疮贴(1)和留置针固定贴(2),所述留置针固定贴(2)设置于所述防压疮贴(1)的两侧缘,所述留置针固定贴(2)至少包括第一状态,所述留置针固定贴(2)沿所述防压疮贴(1)侧缘向外延伸;

其中,所述防压疮贴(1)包括第一粘贴层(11)和防压疮层(12),所述第一粘贴层(11)设置于所述防压疮层(12)的外周。

2.如权利要求1所述的直型留置针防压疮固定贴膜,其特征在于,所述留置针固定贴(2)包括第二背衬层(21)和第二粘贴层(22),所述第二粘贴层(22)设置于所述第二背衬层(21)的内侧面外部;或者所第二粘贴层(22)设置于所述第二背衬层(21)的外侧面;或者所述第二粘贴层(22)设置于所述第二背衬层(21)的内侧面,且还包括可掀起第三粘贴层(23),所述可掀起第三粘贴层(23)设置于所述第二背衬层(21)的外侧面,所述可掀起第三粘贴层(23)内侧端设置于所述第二背衬层(21)上;

所述留置针固定贴(2)还包括第二状态,所述留置针固定贴(2)的内侧面外侧端从三通管(3)下方穿过且所述第二背衬层(21)的内侧面垫置于所述三通管(3)的下面,所述第二粘贴层(22)交叉粘置于所述三通管(3)上;

所述留置针固定贴(2)还包括第三状态,所述留置针固定贴(2)向内向下或者向内向上反折,所述第二粘贴层(22)交叉固定于所述三通管(3)上;

所述留置针固定贴(2)还包括第四状态,所述第二粘贴层(22)沿所述防压疮贴(1)侧缘向外延伸粘贴于人体皮肤表面,所述可掀起第三粘贴层(23)向内向下或者向内向上反折交叉固定于所述三通管(3)上。

3.如权利要求1所述的直型留置针防压疮固定贴膜,其特征在于,还包括限位机构(4),所述限位机构(4)设置于所述防压疮贴(1)的外侧面中部;

所述限位机构(4)为沿所述防压疮贴(1)竖直方向延伸的限位环,所述限位环内侧面设置防滑层(41);

其中,所述防滑层(41)表面设置弹性材质的点状突起或者螺纹。

4.如权利要求1所述的直型留置针防压疮固定贴膜,其特征在于,所述防压疮贴(1)为矩形圆角。

5.如权利要求1所述的直型留置针防压疮固定贴膜,其特征在于,还包括背纸层(5),所述背纸层(5)分别覆盖于所述第一粘贴层(11)、第二粘贴层(22)和可掀起第三粘贴层(23)上。

6.如权利要求1所述的直型留置针防压疮固定贴膜,其特征在于,还包括延伸部(13),所述延伸部(13)至少设置于所述防压疮贴(1)的下侧缘。

7.如权利要求1所述的直型留置针防压疮固定贴膜,其特征在于,所述防压疮层(12)外层为棉质吸汗材质,所述防压疮层(12)内层填充海绵或中空棉。

8.如权利要求1所述的直型留置针防压疮固定贴膜,其特征在于,还包括透气孔(6),所述透气孔(6)设置于所述防压疮层(12)上。

一种直型留置针防压疮固定贴膜

技术领域

[0001] 本实用新型实施例涉及医疗器械技术领域，具体涉及一种直型留置针防压疮固定贴膜。

背景技术

[0002] 留置针的使用能减少患儿因反复静脉穿刺而造成的痛苦及对打针的恐惧感，减轻家长的焦躁情绪，便于临床用药，急、危重患者的抢救用药，减轻护士的工作量，减少患儿疼痛，因而静脉留置针在临床广泛应用。

[0003] 直型留置针由于其堵管率低，留置时间长，患者舒适度好，因此在临床上得到了广泛地应用。但直型留置针在使用过程中也存在以下问题：留置针尾端突起不平，而且材质比较硬；由于给药问题，目前都会与三通相连接，配合使用，并且三通材质也比较硬，由于长时间的使用，会对患者皮肤造成压疮；在固定时，只是胶布单一固定，易发生管路滑脱。

[0004] 对于有高风险压疮的患者，临床医护人员的通常做法为在留置针和三通底座的下面放置一块自制的纱布，但由于纱布不防水，容易被血或液体污染。另外在患者苏醒时患者躁动，三通底座容易从垫置的纱布上滑脱。

[0005] 因此，对于直型留置针患者亟需一种防压疮的固定贴膜。

实用新型内容

[0006] 为此，本实用新型实施例提供一种直型留置针防压疮固定贴膜，以解决现有技术中由于直型留置针使用三通相连接而导致的固定不牢，易于滑脱，三通底座压迫皮肤导致局部皮肤产生压疮的问题。

[0007] 为了实现上述目的，本实用新型实施例提供如下技术方案：

[0008] 根据本实用新型提供的一种直型留置针防压疮固定贴膜，包括防压疮贴和留置针固定贴，所述留置针固定贴设置于所述防压疮贴的两侧缘，所述留置针固定贴至少包括第一状态，所述留置针固定贴沿所述防压疮贴侧缘向外延伸；

[0009] 其中，所述防压疮贴包括第一粘贴层和防压疮层，所述第一粘贴层设置于所述防压疮层的外周。

[0010] 进一步地，所述留置针固定贴包括第二背衬层和第二粘贴层，所述第二粘贴层设置于所述第二背衬层的内侧面外部；或者所第二粘贴层设置于所述第二背衬层的外侧面；或者所述第二粘贴层设置于所述第二背衬层的内侧面，且还包括可掀起第三粘贴层，所述可掀起第三粘贴层设置于所述第二背衬层的外侧面，所述可掀起第三粘贴层内侧端设置于所述第二背衬层上；

[0011] 所述留置针固定贴还包括第二状态，所述留置针固定贴的内侧面外侧端从三通管下方穿过且所述第二背衬层的内侧面垫置于所述三通管的下面，所述第二粘贴层交叉粘置于所述三通管上；

[0012] 所述留置针固定贴还包括第三状态，所述留置针固定贴向内向下或者向内向上反

折，所述第二粘贴层交叉固定于所述三通管上；

[0013] 所述留置针固定贴还包括第四状态，所述第二粘贴层沿所述防压疮贴侧缘向外延伸粘贴于人体皮肤表面，所述可掀起第三粘贴层向内向下或者向内向上反折交叉固定于所述三通管上。

[0014] 进一步地，还包括限位机构，所述限位机构设置于所述防压疮贴的外侧面中部；

[0015] 所述限位机构为沿所述防压疮贴竖直方向延伸的限位环，所述限位环内侧面设置防滑层；

[0016] 其中，所述防滑层表面设置弹性材质的点状突起或者螺纹。

[0017] 进一步地，所述防压疮贴为矩形圆角。

[0018] 进一步地，还包括背纸层，所述背纸层分别覆盖于所述第一粘贴层、第二粘贴层和可掀起第三粘贴层上。

[0019] 进一步地，还包括延伸部，所述延伸部至少设置于所述防压疮贴的下侧缘。

[0020] 进一步地，所述防压疮层外层为棉质吸汗材质，所述防压疮层内层填充海绵或中空棉。

[0021] 进一步地，还包括透气孔，所述透气孔设置于所述防压疮层上。

[0022] 本实用新型实施例具有如下优点：

[0023] 一、设置防压疮层，使用三通连接直型留置针时，将三通底座放置于防压疮层上，由于防压疮层内填充柔软的海绵或者太空棉，能够有效地避免皮肤压疮性损伤的发生。

[0024] 二、通过留置针固定贴和防压疮贴的配合使用，使留置针稳定地固定于人体皮肤表面，留置针固定贴有多种不同的设计方式和使用状态，能够满足患者不同的固定需求。

[0025] 四、本实用新型结构设计合理，利于临床医护人员操作和使用，便于临床推广使用，提高了临床工作者的工作效率。

附图说明

[0026] 为了更清楚地说明本实用新型的实施方式或现有技术中的技术方案，下面将对实施方式或现有技术描述中所需要使用的附图作简单地介绍。显而易见地，下面描述中的附图仅仅是示例性的，对于本领域普通技术人员来讲，在不付出创造性劳动的前提下，还可以根据提供的附图引申获得其它的实施附图。

[0027] 本说明书所绘示的结构、比例、大小等，均仅用以配合说明书所揭示的内容，以供熟悉此技术的人士了解与阅读，并非用以限定本实用新型可实施的限定条件，故不具技术上的实质意义，任何结构的修饰、比例关系的改变或大小的调整，在不影响本实用新型所能产生的功效及所能达成的目的下，均应仍落在本实用新型所揭示的技术内容得能涵盖的范围内。

[0028] 图1为本实用新型实施例提供的一种直型留置针防压疮固定贴膜外侧面结构示意图；

[0029] 图2为本实用新型实施例提供的一种直型留置针防压疮固定贴膜内侧面；

[0030] 图3为本实用新型实施例提供的防压疮贴外侧面结构示意图；

[0031] 图4为本实用新型实施例提供的防压疮贴内侧面结构示意图；

[0032] 图5为本实用新型实施例提供的留置针固定贴第二状态示意图；其中，(1)为留置

针固定贴外侧面结构示意图(2)为留置针固定贴内侧面结构示意图(3)为状态示意图；

[0033] 图6为本实用新型实施例提供的留置针固定贴第三状态示意图；其中，(1)为留置针固定贴外侧面结构示意图(2)为留置针固定贴内侧面结构示意图(3)为状态示意图；

[0034] 图7为本实用新型实施例提供的留置针固定贴第三状态示意图；其中，(1)为留置针固定贴外侧面结构示意图(2)为留置针固定贴内侧面结构示意图(3)为状态示意图；

[0035] 图8为本实用新型实施例提供的留置针固定贴的剖视图；

[0036] 图中：1防压疮贴；11第一粘贴层；12防压疮层；13延伸部；2留置针固定贴；21第二背衬层；22第二粘贴层；23可掀起第三粘贴层；3三通管；4限位机构；41防滑层；5背纸层；6透气孔。

具体实施方式

[0037] 以下由特定的具体实施例说明本实用新型的实施方式，熟悉此技术的人士可由本说明书所揭露的内容轻易地了解本实用新型的其他优点及功效，显然，所描述的实施例是本实用新型一部分实施例，而不是全部的实施例。基于本实用新型中的实施例，本领域普通技术人员在没有做出创造性劳动前提下所获得的所有其他实施例，都属于本实用新型保护的范围。

[0038] 如图1-8，本实用新型实施例提供的一种直型留置针防压疮固定贴膜，包括防压疮贴1和留置针固定贴2，所述留置针固定贴2设置于所述防压疮贴1的两侧缘，所述留置针固定贴2至少包括第一状态，所述留置针固定贴2沿所述防压疮贴1侧缘向外延伸；

[0039] 其中，所述防压疮贴1包括第一粘贴层11和防压疮层12，所述第一粘贴层11设置于所述防压疮层12的外周。使用三通连接直型留置针时，将三通底座放置于所述防压疮层1上，所述防压疮层1内填充柔软的材质，如海绵、太空棉等，由于所述防压疮层1的缓冲作用，能够有效地避免皮肤压疮性损伤的发生。使用所述留置针固定贴2对三通及留置针进行固定。所述第一粘贴层11粘贴于人体的皮肤表面，其具有固定并限制所述防压疮层12移动的作用。

[0040] 根据本实用新型提供的一个具体实施例，所述留置针固定贴2包括第二背衬层21和第二粘贴层22，所述第二粘贴层22设置于所述第二背衬层21的内侧面外部；或者所第二粘贴层22设置于所述第二背衬层21的外侧面；或者所述第二粘贴层22设置于所述第二背衬层21的内侧面，且还包括可掀起第三粘贴层23，所述可掀起第三粘贴层23设置于所述第二背衬层21的外侧面，所述可掀起第三粘贴层23内侧端设置于所述第二背衬层21上；

[0041] 所述留置针固定贴2还包括第二状态，所述留置针固定贴2的内侧面外侧端从三通管3下方穿过且所述第二背衬层21的内侧面垫置于所述三通管3的下面，所述第二粘贴层22交叉粘置于所述三通管3上；

[0042] 所述留置针固定贴2还包括第三状态，所述留置针固定贴2向内向下或者向内向上反折，所述第二粘贴层22交叉固定于所述三通管3上；

[0043] 所述留置针固定贴2还包括第四状态，所述第二粘贴层22沿所述防压疮贴1侧缘向外延伸粘贴于人体皮肤表面，所述可掀起第三粘贴层23向内向下或者向内向上反折交叉固定于所述三通管3上。

[0044] 根据本实用新型提供的一个具体实施例，还包括限位机构4，所述限位机构4设置

于所述防压疮贴1的外侧面中部;使用三通连接直型留置针时,将三通底座放置于所述限位机构4内,使得三通机构和留置针稳定地固定于所述防压疮贴1的外侧面,能够有效地避免滑脱情况的发生。

[0045] 所述限位机构4为沿所述防压疮贴1竖直方向延伸的限位环,所述限位环内侧面设置防滑层41;将所述限位机构4设置为环状结构与三通底座形状相适应,所述防滑层41放置三通底座放入后从所述限位机构4内滑脱。

[0046] 其中,所述防滑层41表面设置弹性材质的点状突起或者螺纹。通过设置弹性材质和点状突起或者螺纹,能够增加所述限位机构4的内侧面与三通底座的摩擦力,从而发挥其防滑脱的作用。

[0047] 根据本实用新型提供的一个具体实施例,所述防压疮贴1为矩形圆角。矩形圆角能够避免防压疮贴1发生卷边、脱落的情况。

[0048] 根据本实用新型提供的一个具体实施例,还包括背纸层5,所述背纸层5分别覆盖于所述第一粘贴层11、第二粘贴层22和可掀起第三粘贴层23上。设置所述背纸层5便于固定贴膜存放。

[0049] 根据本实用新型提供的一个具体实施例,还包括延伸部13,所述延伸部13至少设置于所述防压疮贴1的下侧缘。所述延伸部13,当留置针向下或者向上延伸时,其延伸部位延伸至所述延伸部13上,能够有效地防止对人体皮肤产生压力性损伤。所述延伸部13内所述填充的材质与所述防压疮层12内填充的物质相一致。

[0050] 根据本实用新型提供的一个具体实施例,所述防压疮层12外层为棉质吸汗材质,所述防压疮层12内层填充海绵或中空棉。

[0051] 根据本实用新型提供的一个具体实施例,还包括透气孔6,所述透气孔6设置于所述防压疮层12上。设置所述透气孔6能够保持局部皮肤的干燥清爽,从而减少过敏或者局部皮肤红肿情况的发生。

[0052] 本实用新型实施例的使用过程如下:

[0053] 临床使用三通连接直型留置针为患者进行输液时,将背纸层5撕离,将第一粘贴层11粘置于人体皮肤处,将三通底座放置于防压疮层1外侧面中部的限位机构4内,使用留置针固定贴2将三通管3及留置针牢固地固定于防压疮贴1的外侧面。

[0054] 虽然,上文中已经用一般性说明及具体实施例对本实用新型作了详尽的描述,但在本实用新型基础上,可以对之作一些修改或改进,这对本领域技术人员而言是显而易见的。因此,在不偏离本实用新型精神的基础上所做的这些修改或改进,均属于本实用新型要求保护的范围。

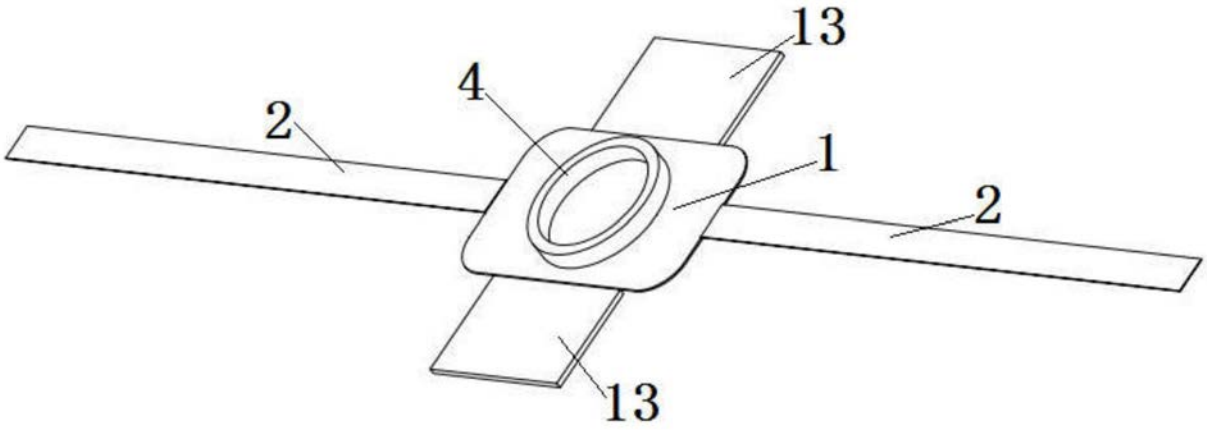

图1

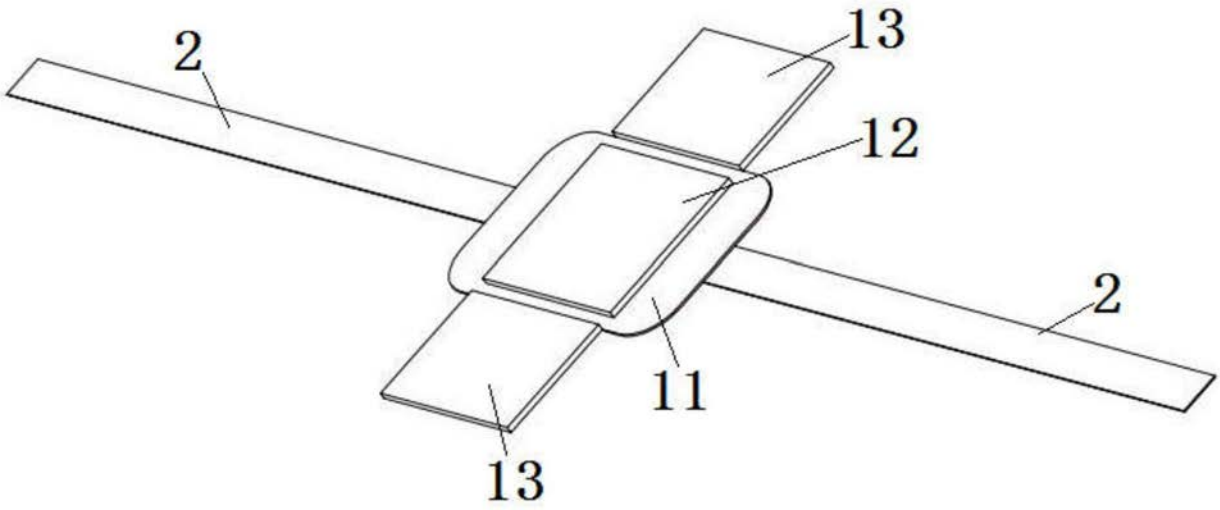

图2

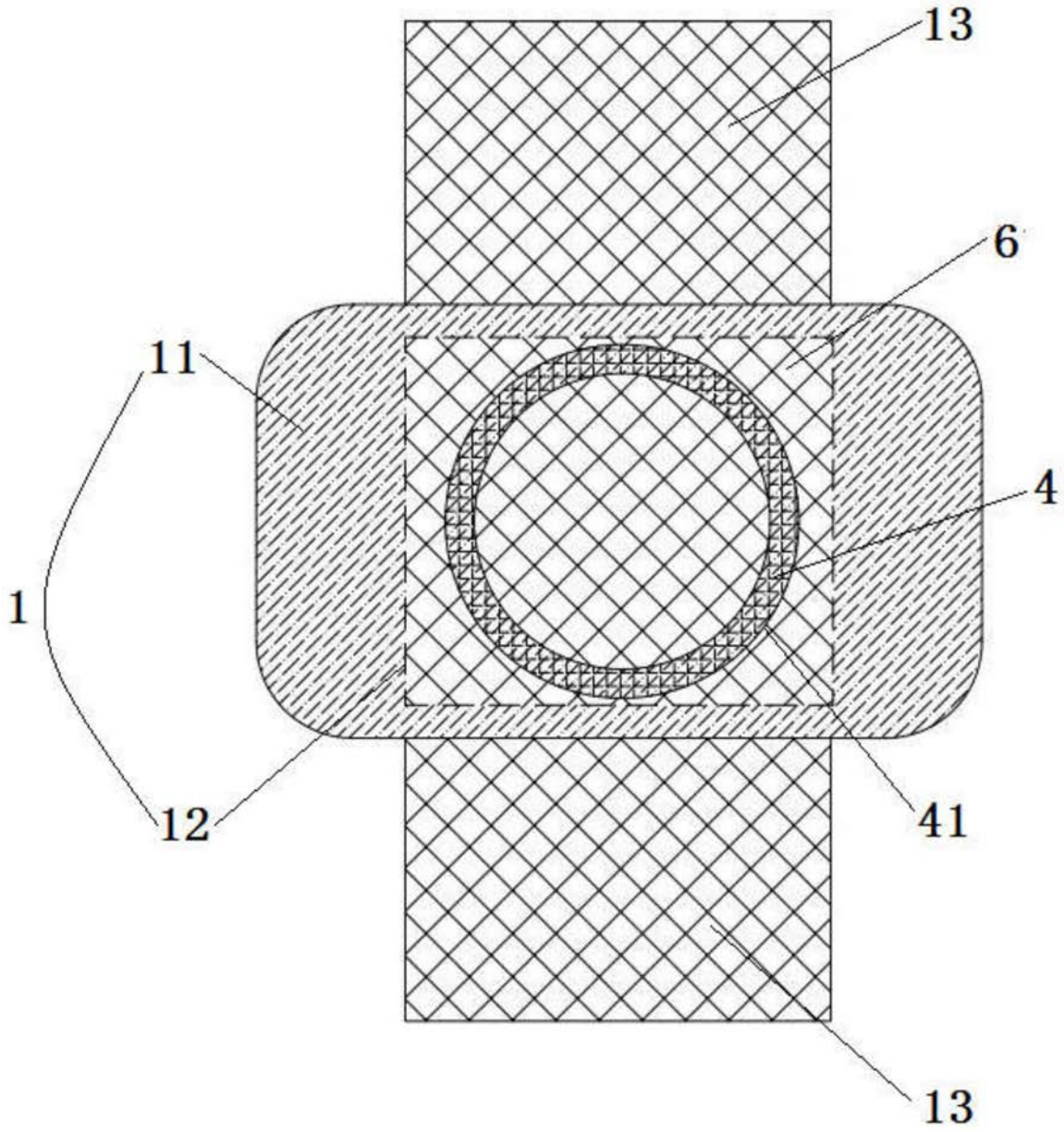

图3

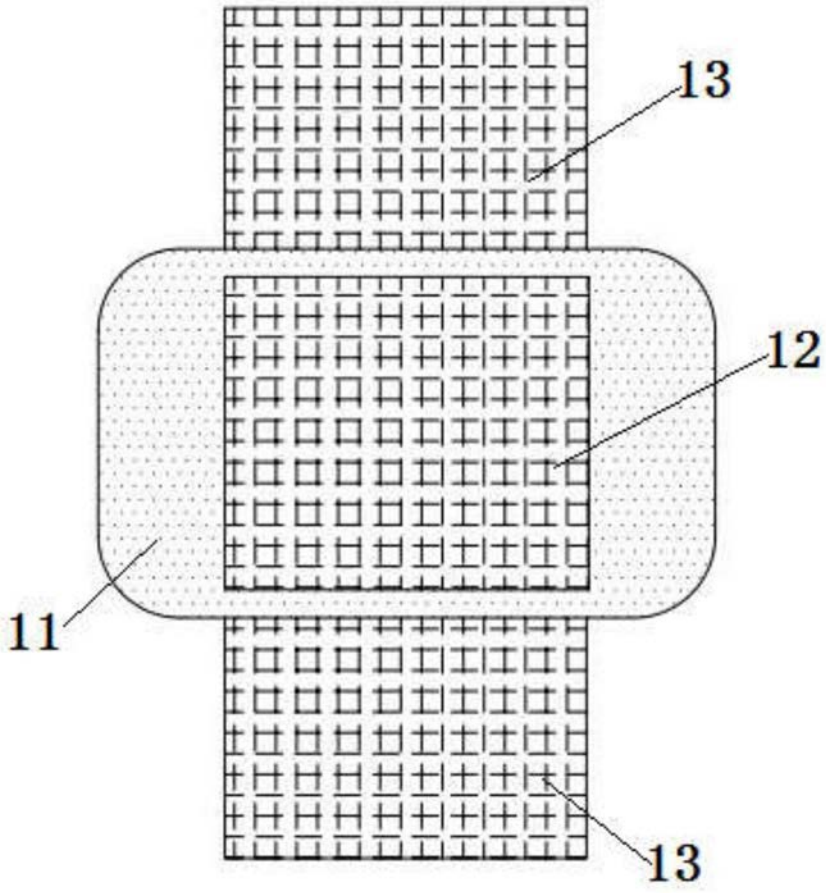

图4

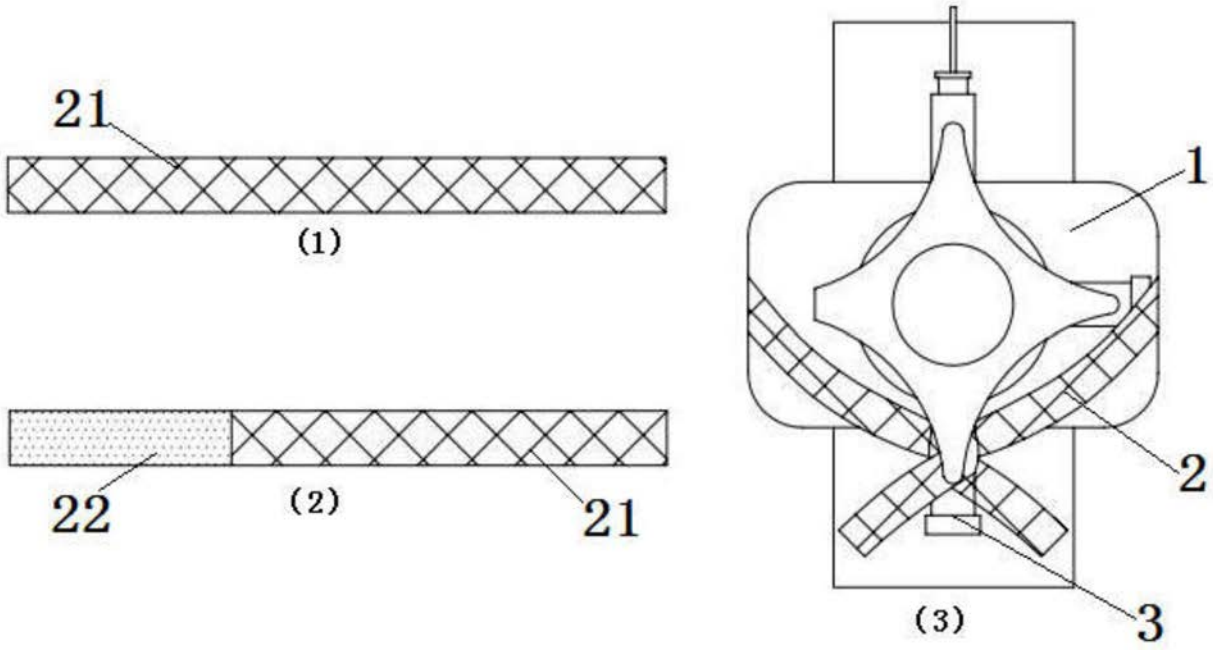

图5

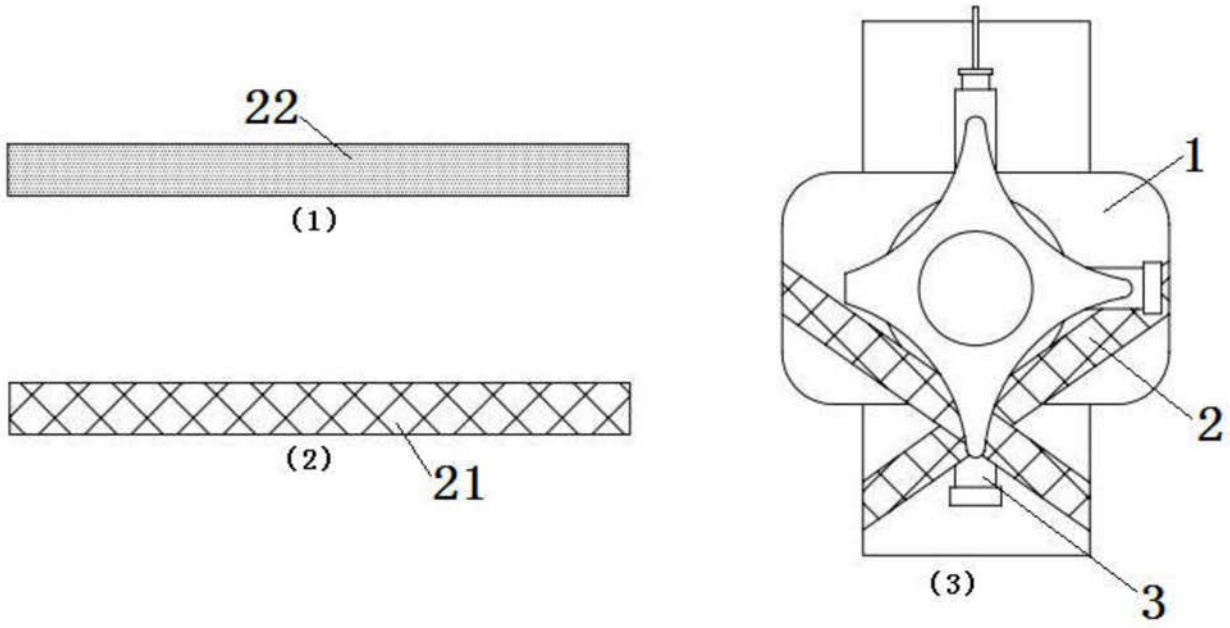

图6

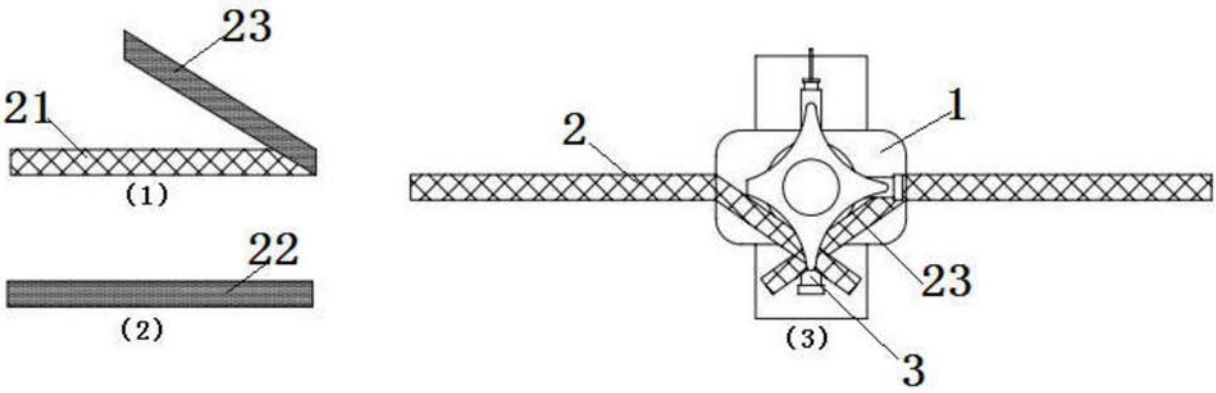

图7

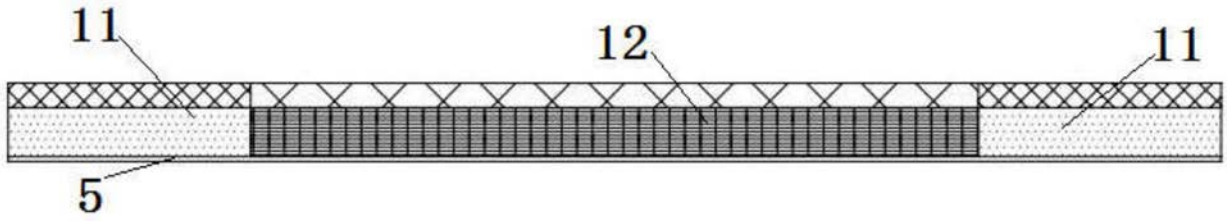

图8