(19)中华人民共和国国家知识产权局

(12)实用新型专利

(10)授权公告号 CN 206354706 U
(45)授权公告日 2017.07.28

(21)申请号 201621016602.7

(22)申请日 2016.08.31

(73)专利权人 苏州华策纺织科技有限公司
地址 215228 江苏省苏州市吴江区盛泽镇丝绸中心广场3号公寓405室

(72)发明人 叶芳

(74)专利代理机构 北京众合诚成知识产权代理有限公司 11246
代理人 连围

(51)Int.Cl.
A47B 41/00(2006.01)
A47B 41/02(2006.01)

(ESM)同样的发明创造已同日申请发明专利

权利要求书1页 说明书2页 附图3页

(54)实用新型名称

一种桌板可调节学生课桌

(57)摘要

本实用新型公开了一种桌板可调节学生课桌，包括桌板，所述桌板的中部具有竖直通槽，桌板的底面固定有收纳箱体，收纳箱体的底面固定有多个支腿；所述竖直通槽中插套有主板体，主板体的底面的上部和下部的两端均固定有连接头，收纳箱体的上部固定有上箱体，上箱体的顶端面固定在主板体的底面上，上箱体的底板顶面固定有底部连接块，提升电机的底部铰接在对应的底部连接块上，提升电机的输出轴上螺接有调节螺杆，调节螺杆的顶端铰接在对应的连接头上。它的主板体可以实现角度调节，从而提高学生使用的舒适度，同时，其挡板可以实现上下调节，从而使得收纳箱体中的物品可以遮挡，防止外露。

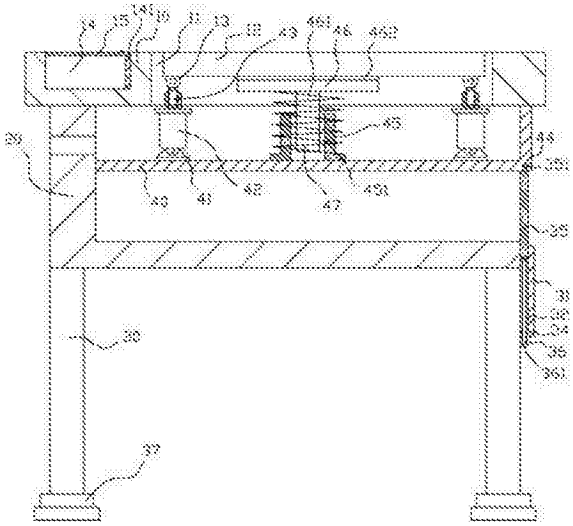

CN 206354706 U

1.一种桌板可调节学生课桌，包括桌板(10)，其特征在于：所述桌板(10)的中部具有竖直通槽(11)，桌板(10)的底面固定有收纳箱体(20)，收纳箱体(20)的底面固定有多个支腿(30)；

所述竖直通槽(11)中插套有主板体(12)，主板体(12)的底面的上部和下部的两端均固定有连接头(13)，收纳箱体(20)的上部固定有上箱体(40)，上箱体(40)的顶端面固定在主板体(12)的底面上，上箱体(40)的底板顶面固定有底部连接块(41)，提升电机(42)的底部铰接在对应的底部连接块(41)上，提升电机(42)的输出轴上螺接有调节螺杆(43)，调节螺杆(43)的顶端铰接在对应的连接头(13)上。

2.根据权利要求1所述一种桌板可调节学生课桌，其特征在于：所述桌板(10)的前部的顶面具有放置凹槽(14)，放置凹槽(14)的前内侧壁的上部铰接有盖板(15)，盖板(15)覆盖放置凹槽(14)的顶面，盖板(15)的后端压靠在放置凹槽(14)的后部内侧壁上固定有的限位凸起(141)上。

3.根据权利要求1所述一种桌板可调节学生课桌，其特征在于：所述收纳箱体(20)的底面的两个后方的支腿(30)上固定有连接板(31)，连接板(31)的顶面具有挡板插槽(32)，挡板插槽(32)的底面具有两个螺接通孔(34)，挡板(35)的下部插套在挡板插槽(32)中，调节杆(36)螺接在螺接通孔(34)中，调节杆(36)的上端铰接在挡板(35)的底端，调节杆(36)的下端伸出螺接通孔(34)并固定有转动部(361)，挡板(35)覆盖收纳箱体(20)的后侧通槽口，挡板(35)的顶部具有凸起部(351)，凸起部(351)插套在上箱体(40)的底板的底面后部具有的定位插槽(44)中。

4.根据权利要求1所述一种桌板可调节学生课桌，其特征在于：所述上箱体(40)的底板的中部顶面固定有套体(45)，支撑板(46)的底面固定有插杆(461)，插杆(461)插套在套体(45)中，支撑弹簧(47)插套在套体(45)和插杆(461)中，支撑弹簧(47)的上端着力于支撑板(46)，支撑弹簧(47)的下端着力于套体(45)的底部外壁具有的径向延伸边(451)上，支撑板(46)压靠在主板体(12)的背面。

5.根据权利要求4所述一种桌板可调节学生课桌，其特征在于：所述支撑板(46)的顶面固定有缓冲层(462)，缓冲层(462)压靠在主板体(12)的背面。

6.根据权利要求1所述一种桌板可调节学生课桌，其特征在于：所述支腿(30)的底端固定有橡胶支撑块(37)。

一种桌板可调节学生课桌

技术领域：

[0001] 本实用新型涉及教学用品技术领域，更具体的说涉及一种桌板可调节学生课桌。

背景技术：

[0002] 现有的学生学习用的课桌的桌板一般是水平的，其无法进行角度调节，而研究表明，倾斜的桌面使得放置在上面的书报顶行和底行距离阅读者的眼睛的距离较均匀，使得使用人长时间阅读或书写时更舒适。因此为了保证具有倾斜度，一般学生可以在桌板上放置倾斜块，实现倾斜，但是其效果相当不理想。

实用新型内容：

[0003] 本实用新型的目的就是针对现有技术之不足，而提供一种桌板可调节学生课桌，它的主板体可以实现角度调节，从而提高学生使用的舒适度，同时，其挡板可以实现上下调节，从而使得收纳箱体中的物品可以遮挡，防止外露。

[0004] 本实用新型的技术解决措施如下：

[0005] 一种桌板可调节学生课桌，包括桌板，所述桌板的中部具有竖直通槽，桌板的底面固定有收纳箱体，收纳箱体的底面固定有多个支腿；

[0006] 所述竖直通槽中插套有主板体，主板体的底面的上部和下部的两端均固定有连接头，收纳箱体的上部固定有上箱体，上箱体的顶端面固定在主板体的底面上，上箱体的底板顶面固定有底部连接块，提升电机的底部铰接在对应的底部连接块上，提升电机的输出轴上螺接有调节螺杆，调节螺杆的顶端铰接在对应的连接头上。

[0007] 所述桌板的前部的顶面具有放置凹槽，放置凹槽的前内侧壁的上部铰接有盖板，盖板覆盖放置凹槽的顶面，盖板的后端压靠在放置凹槽的后部内侧壁上固定有的限位凸起上。

[0008] 所述收纳箱体的底面的两个后方的支腿上固定有连接板，连接板的顶面具有挡板插槽，挡板插槽的底面具有两个螺接通孔，挡板的下部插套在挡板插槽中，调节杆螺接在螺接通孔中，调节杆的上端铰接在挡板的底端，调节杆的下端伸出螺接通孔并固定有转动部，挡板覆盖收纳箱体的后侧通槽口，挡板的顶部具有凸起部，凸起部插套在上箱体的底板的底面后部具有的定位插槽中。

[0009] 所述上箱体的底板的中部顶面固定有套体，支撑板的底面固定有插杆，插杆插套在套体中，支撑弹簧插套在套体和插杆中，支撑弹簧的上端着力于支撑板，支撑弹簧的下端着力于套体的底部外壁具有的径向延伸边上，支撑板压靠在主板体的背面。

[0010] 所述支撑板的顶面固定有缓冲层，缓冲层压靠在主板体的背面。

[0011] 所述支腿的底端固定有橡胶支撑块。

[0012] 本实用新型的有益效果在于：

[0013] 它的主板体可以实现角度调节，从而提高学生使用的舒适度，同时，其挡板可以实现上下调节，从而使得收纳箱体中的物品可以遮挡，防止外露。

附图说明：

[0014] 图1为本实用新型的结构示意图；

[0015] 图2为本实用新型的局部放大图；

[0016] 图3是本实用新型的后视图。

具体实施方式：

[0017] 实施例：见图1至图3所示，一种桌板可调节学生课桌，包括桌板10，所述桌板10的中部具有竖直通槽11，桌板10的底面固定有收纳箱体20，收纳箱体20的底面固定有多个支腿30；

[0018] 所述竖直通槽11中插套有主板体12，主板体12的底面的上部和下部的两端均固定有连接头13，收纳箱体20的上部固定有上箱体40，上箱体40的顶端面固定在主板体12的底面上，上箱体40的底板顶面固定有底部连接块41，提升电机42的底部铰接在对应的底部连接块41上，提升电机42的输出轴上螺接有调节螺杆43，调节螺杆43的顶端铰接在对应的连接头13上。

[0019] 进一步的说，所述桌板10的前部的顶面具有放置凹槽14，放置凹槽14的前内侧壁的上部铰接有盖板15，盖板15覆盖放置凹槽14的顶面，盖板15的后端压靠在放置凹槽14的后部内侧壁上固定有的限位凸起141上。

[0020] 进一步的说，所述收纳箱体20的底面的两个后方的支腿30上固定有连接板31，连接板31的顶面具有挡板插槽32，挡板插槽32的底面具有两个螺接通孔34，挡板35的下部插套在挡板插槽32中，调节杆36螺接在螺接通孔34中，调节杆36的上端铰接在挡板35的底端，调节杆36的下端伸出螺接通孔34并固定有转动部361，挡板35覆盖收纳箱体20的后侧通槽口，挡板35的顶部具有凸起部351，凸起部351插套在上箱体40的底板的底面后部具有的定位插槽44中。

[0021] 进一步的说，所述上箱体40的底板的中部顶面固定有套体45，支撑板46的底面固定有插杆461，插杆461插套在套体45中，支撑弹簧47插套在套体45和插杆461中，支撑弹簧47的上端着力于支撑板46，支撑弹簧47的下端着力于套体45的底部外壁具有的径向延伸边451上，支撑板46压靠在主板体12的背面。

[0022] 进一步的说，所述支撑板46的顶面固定有缓冲层462，缓冲层462压靠在主板体12的背面。

[0023] 进一步的说，所述支腿30的底端固定有橡胶支撑块37。

[0024] 工作原理：通过前部的提升电机42运行，可以实现主板体12的前端向上提升，从而实现倾斜，而通过所有提升电机42运行，可以实现主板体12的整体提升，从而满足不同的学习要求。

[0025] 而通过调节杆36转动，可以实现挡板35的上下移动，从而实现阻挡调节，防止收纳箱体20中的物品外露。

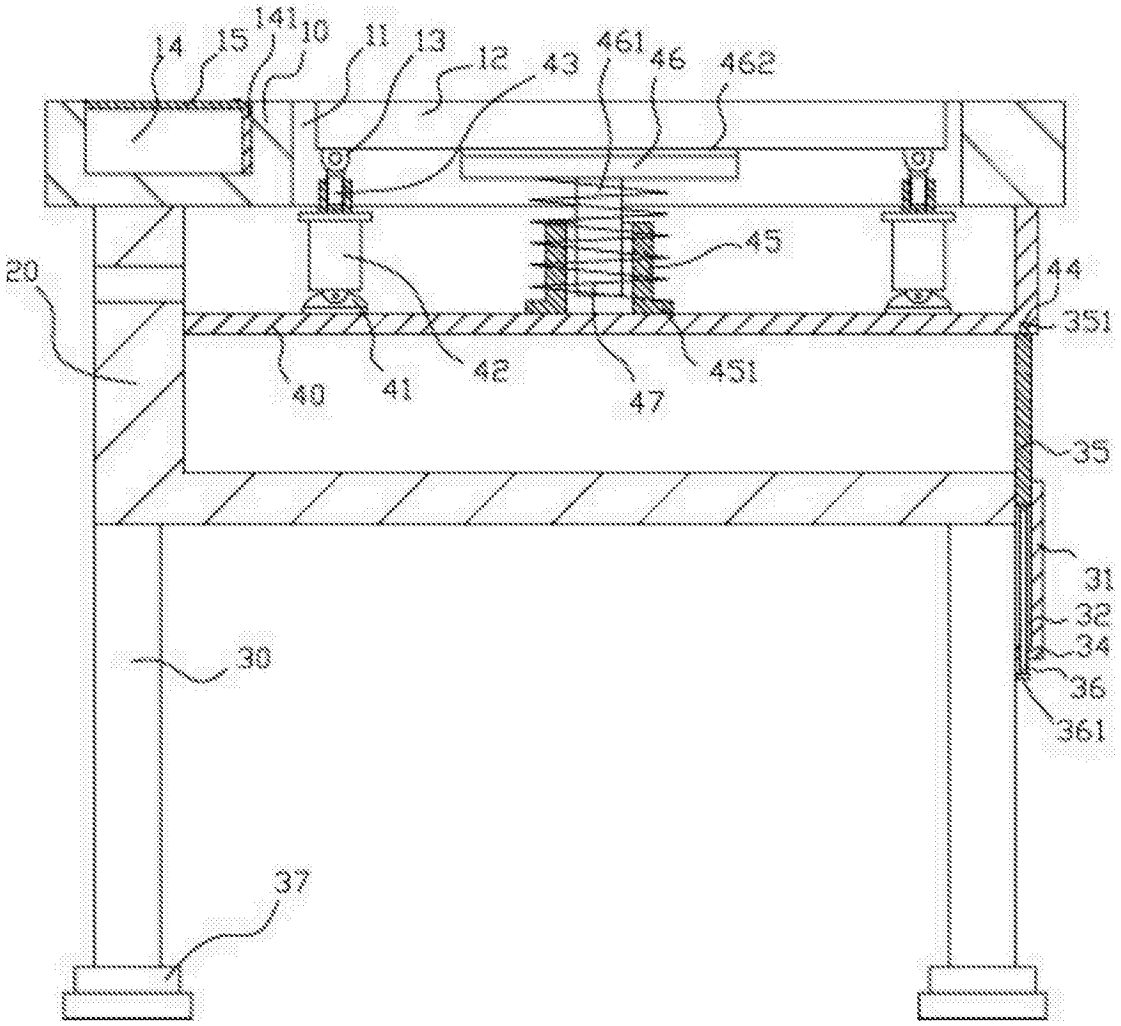
14
15
141
10
11
13
12
43
461
46
462
45
44
20
351
40
41
42
47
451
35
31
32
34
36
361
30
37

图1

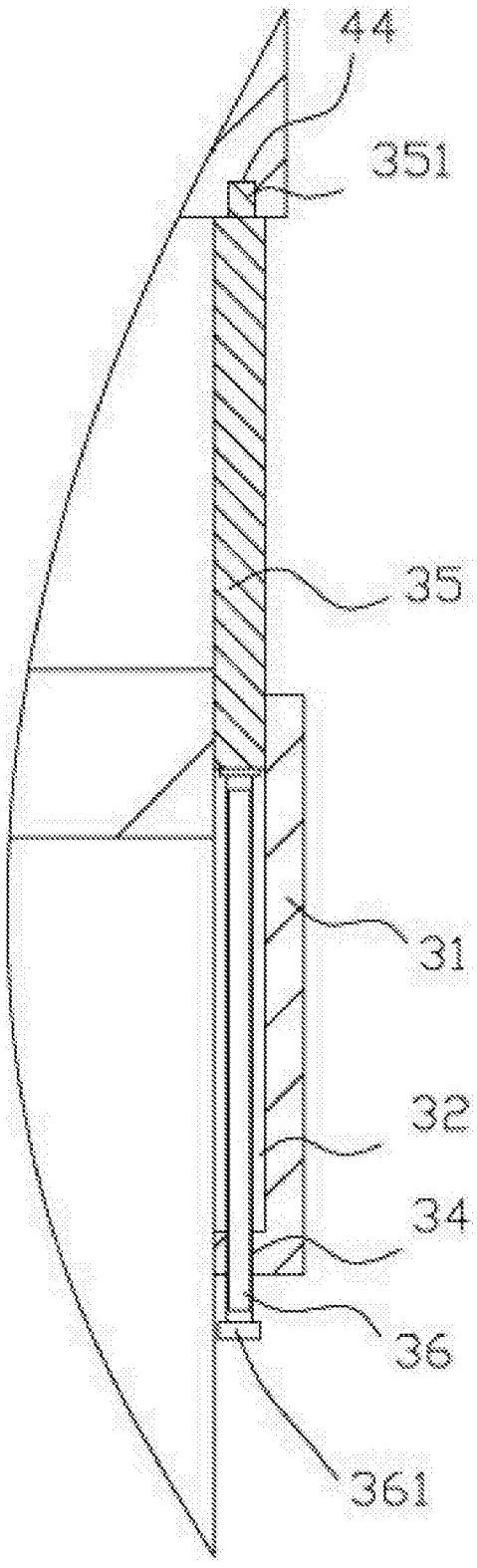

图2

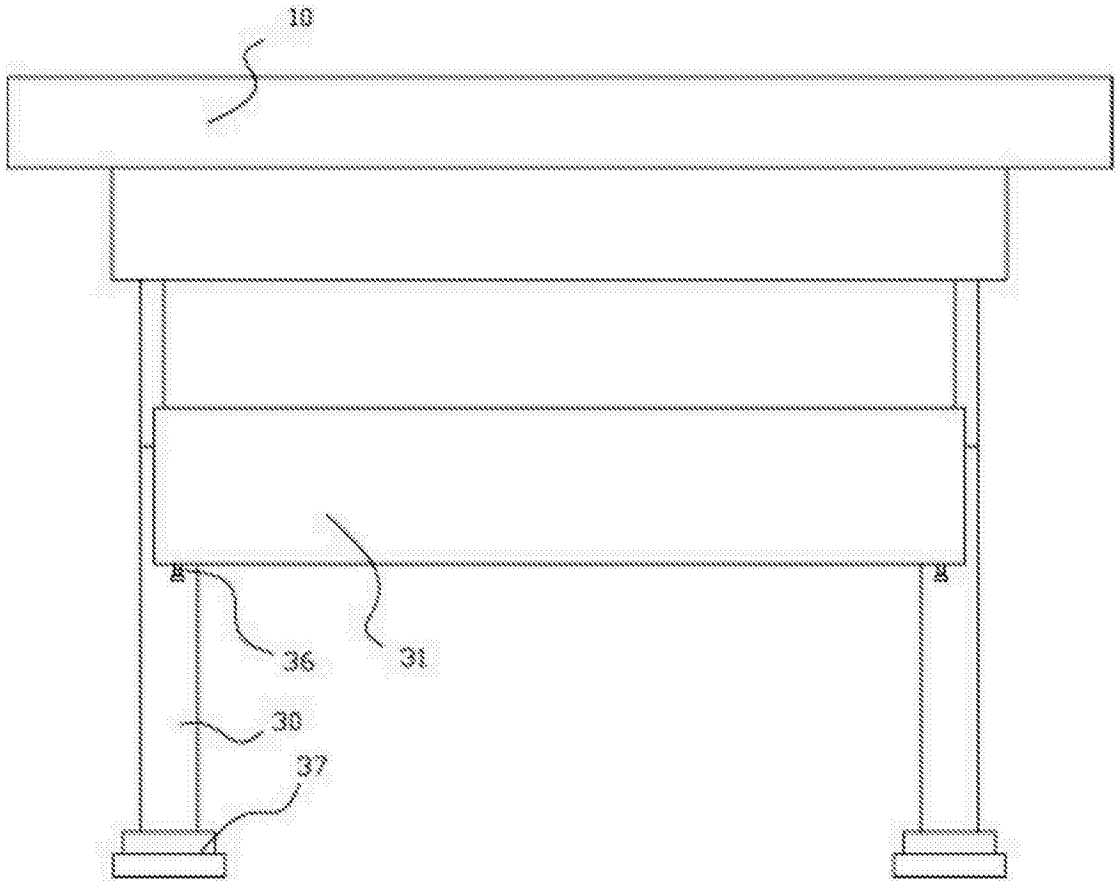

图3