(19)中华人民共和国国家知识产权局

(12)实用新型专利

(10)授权公告号 CN 204915381 U
(45)授权公告日 2015.12.30

(21)申请号 201520222520.7

(22)申请日 2015.04.14

(73)专利权人 长春富维—江森自控汽车饰件系统有限公司
地址 130033 吉林省长春市东南湖大路4736号

(72)发明人 姚忠鹤 孙军 李忠生 李红彤 陈洋 耿丽君

(74)专利代理机构 长春市四环专利事务所（普通合伙）22103
代理人 张建成

(51)Int.Cl.
B60N 2/58(2006.01)

(ESM)同样的发明创造已同日申请发明专利

权利要求书1页 说明书1页 附图1页

(54)实用新型名称

可拆卸护面汽车座椅

(57)摘要

本实用新型公开了一种可拆卸护面汽车座椅，是由座椅、可拆卸靠背护面、可拆卸座垫护面和可拆卸头枕护面构成，可拆卸靠背护面覆盖在座椅的靠背表面，可拆卸座垫护面覆盖在座椅的坐垫表面，可拆卸头枕护面套在座椅的头枕外；可拆卸靠背护面与靠背的连接方式以及可拆卸座垫护面与坐垫的连接方式为拉链连接或不粘扣连接或按扣连接。本实用新型的可拆卸靠背护面和可拆卸座垫护面与座椅的连接可靠，在发生碰撞时不会影响气囊的展开，不会危害驾乘人员的生命安全。可以随时拆卸换洗。可以通过拆卸方式更换护面来体现护面不同风格及颜色。

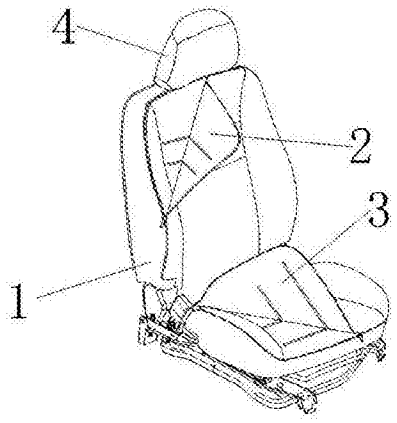

CN 204915381 U

1.一种可拆卸护面汽车座椅，其特征在于：是由座椅（1）、可拆卸靠背护面（2）、可拆卸座垫护面（3）和可拆卸头枕护面（4）构成，可拆卸靠背护面（2）覆盖在座椅（1）的靠背表面，可拆卸座垫护面（3）覆盖在座椅（1）的坐垫表面，可拆卸头枕护面（4）套在座椅（1）的头枕外；可拆卸靠背护面（2）与靠背的连接方式以及可拆卸座垫护面（3）与坐垫的连接方式为拉链连接或不粘扣连接或按扣连接。

可拆卸护面汽车座椅

技术领域

[0001] 本实用新型涉及一种可拆卸护面汽车座椅。

背景技术

[0002] 目前，多数家庭用车都会配备座椅护套，防止座椅划伤、变脏。但这种座椅护套存在安全隐患，在发生碰撞时可能会影响气囊的展开，直接危害驾乘人员的生命安全。

发明内容

[0003] 本实用新型的目的是提供一种可拆卸护面汽车座椅。

[0004] 本实用新型是由座椅、可拆卸靠背护面、可拆卸座垫护面和可拆卸头枕护面构成，可拆卸靠背护面覆盖在座椅的靠背表面，可拆卸座垫护面覆盖在座椅的坐垫表面，可拆卸头枕护面套在座椅的头枕外；可拆卸靠背护面与靠背的连接方式以及可拆卸座垫护面与坐垫的连接方式为拉链连接或不粘扣连接或按扣连接。

[0005] 本实用新型的有益效果：

[0006] 1、可拆卸靠背护面和可拆卸座垫护面与座椅的连接可靠，在发生碰撞时不会影响气囊的展开，不会危害驾乘人员的生命安全。

[0007] 2、可以随时拆卸换洗。

[0008] 3、可以通过拆卸方式更换护面来体现护面不同风格及颜色，充分彰显用户个性及调节人的审美疲劳。同时可以通过更换材料来提高座椅档次以满足个人的奢华需求。

附图说明

[0009] 图 1 是本实用新型的立体示意图。

具体实施方式

[0010] 请参阅图 1 所示，本实施例是由座椅 1、可拆卸靠背护面 2、可拆卸座垫护面 3 和可拆卸头枕护面 4 构成，可拆卸靠背护面 2 覆盖在座椅 1 的靠背表面，可拆卸座垫护面 3 覆盖在座椅 1 的坐垫表面，可拆卸头枕护面 4 套在座椅 1 的头枕外；可拆卸靠背护面 2 与靠背的连接方式以及可拆卸座垫护面 3 与坐垫的连接方式为拉链连接，如图 1 所示；或不粘扣连接或按扣连接。

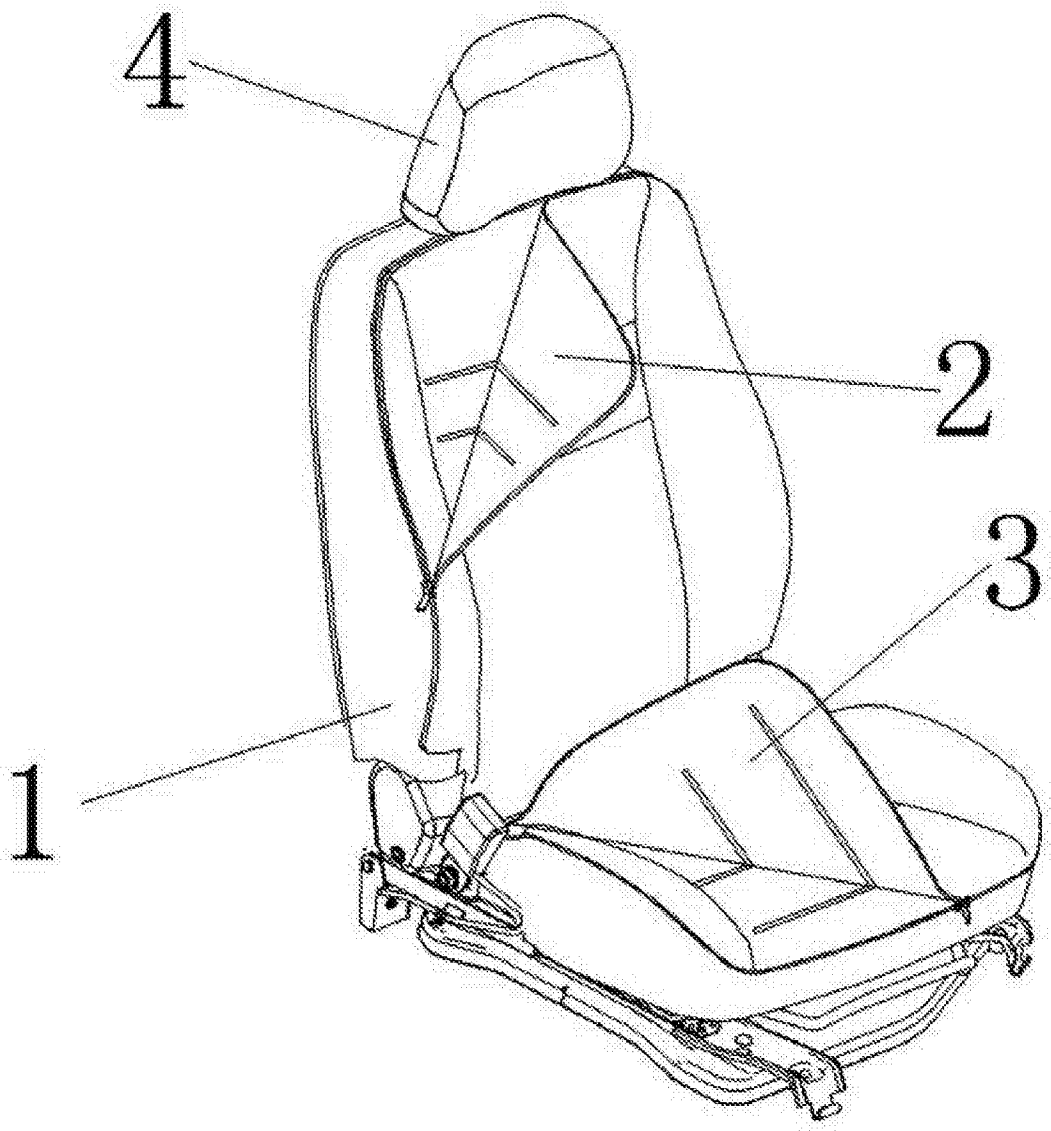

图 1