[19] 中华人民共和国国家知识产权局

[51] Int. Cl.
A47G 25/48 (2006.01)

[12] 实用新型专利说明书

专利号 ZL 200920021397.7

[45] 授权公告日 2010 年 1 月 27 日

[11] 授权公告号 CN 201388865Y

[22] 申请日 2009.4.24

[21] 申请号 200920021397.7

[73] 专利权人 王晓莉

地址 277200 山东省枣庄市山亭区府前路 13 号山亭区科技局刘金侠转

[72] 发明人 王晓莉

权利要求书 1 页 说明书 2 页 附图 1 页

[54] 实用新型名称

医用衣撑

[57] 摘要

一种使用方便的医用衣撑，其中包括上部的挂钩、中部的左右支撑杆、下部的水平加强杆，支撑杆上端与挂钩下端相对旋转连接，加强杆左右两端分别与左右支撑杆下部固定连接，加强杆上安装有夹裤角装置。

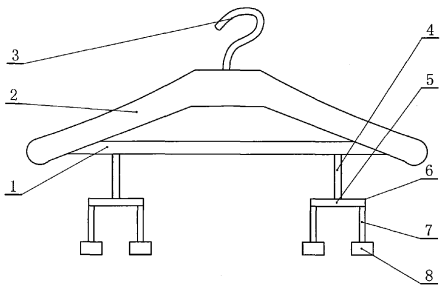

1、一种医用衣撑，其中包括上部的挂钩（3）、中部的左右支撑杆（2）、下部的水平加强杆（1），支撑杆（2）上端与挂钩（3）下端相对旋转连接，加强杆（1）左右两端分别与左右支撑杆（2）下部固定连接，其特征在于：加强杆（1）上安装有夹裤角装置（6）。

2、根据权利要求 1 所述的医用衣撑，其特征在于：所述夹裤角装置（6）其中包括上部的连接杆（4）、中部的水平杆（5）、下方的夹子（8），连接杆(4)与上方的加强杆(1)为左右滑动连接，连接杆(4)与下方的水平杆(5)中部为在水平面内相对旋转连接，水平杆(5)与夹子(8)为左右滑动连接，水平杆(5)左右端各安装一个夹子(8)。

3、根据权利要求 2 所述的医用衣撑，其特征在于：所述加强杆(1)左右端各安装一个夹裤角装置(6)。

4、根据权利要求 3 所述的医用衣撑，其特征在于：所述夹子其中包括左右夹板(9)、中间的旋转杆(10)，左右夹板(9)通过旋转杆(10)相对旋转连接，旋转杆(10)与上方的所述水平杆(5)左右滑动连接，左右夹板(9)之间的旋转杆(10)上安装有一竖直板(7)，竖直板(7)与左右夹板(9)相对应。

医用衣撑

技术领域

本实用新型涉及一种日常生活用品，尤其涉及一种医用衣撑。

背景技术

目前使用的衣撑，其中包括挂钩、支撑杆和加强杆，只能够挂大件的衣服，有些小东西，例如口罩、袜子、手绢等一些小的物品，当挂到这样的衣撑上时，有风或者无意间碰到衣撑时，这些小物品都会掉落，并且在挂裤子的时候容易使裤子变形，使用起来也麻烦。

发明内容

本实用新型的目的是提供一种使用方便的医用衣撑。

为了实现上述目的，本实用新型采取的技术方案是：一种医用衣撑，其中包括上部的挂钩、中部的左右支撑杆、下部的水平加强杆，支撑杆上端与挂钩下端相对旋转连接，加强杆左右两端分别与左右支撑杆下部固定连接，其特点在于：加强杆上安装有夹裤角装置。

本实用新型的优点效果是：由于本实用新型加强杆上安装有夹裤角装置，所以不仅可以晾晒上衣，还可以晾晒裤子，并且晾晒后的裤子会很整齐，还可以晾晒一些小的物品，使用本实用新型小的物品就可以夹住，在有风或者无意间衣撑被碰到时，小的物品不会掉落，使用方便。

附图说明

图 1 是本实用新型结构示意图；

图 2 是图 1 中夹子的结构示意图。

具体实施方式

下面结合附图与具体实施例对本实用新型做进一步描述：

一种医用衣撑，如图 1、2 所示，其中包括上部的挂钩 3、中部的左右支撑杆 2、下部的水平加强杆 1，支撑杆 2 上端与挂钩 3 下端相对旋转连接，加强杆 1 左右两端分别与左右支撑杆 2 下部固定连接，加强杆 1 上安装有夹裤角装置 6；夹裤角装置 6 其中包括上部的连接杆 4、中部的水平杆 5、下方的夹子 8，连接杆 4 与上方的加强杆 1 为左右滑动连接，连接杆 4 与下方的水平杆 5 中部为在水平面内相对旋转连接，水平杆 5 与夹子 8 为左右滑动连接，

水平杆 5 左右端各安装一个夹子 8;加强杆 1 左右端各安装一个夹裤角装置 6。夹子其中包括左右夹板 9、中间的旋转杆 10，左右夹板 9 通过旋转杆 10 相对旋转连接，旋转杆 10 与上方的所述水平杆 5 左右滑动连接，左右夹板 9 之间的旋转杆 10 上安装有一竖直板 7，竖直板 7 与左右夹板 9 相对应。使用时，可以将挂钩挂在晾衣绳上，将裤子的裤角夹在夹子上，这样可以使裤子晾晒以后，保持整齐，并且平时可以将口罩、袜子、手绢等一些小的物品用本实用新型夹在夹子上，使这些小的物品在有风或者无意间衣撑被碰到时，小的物品不会掉落。

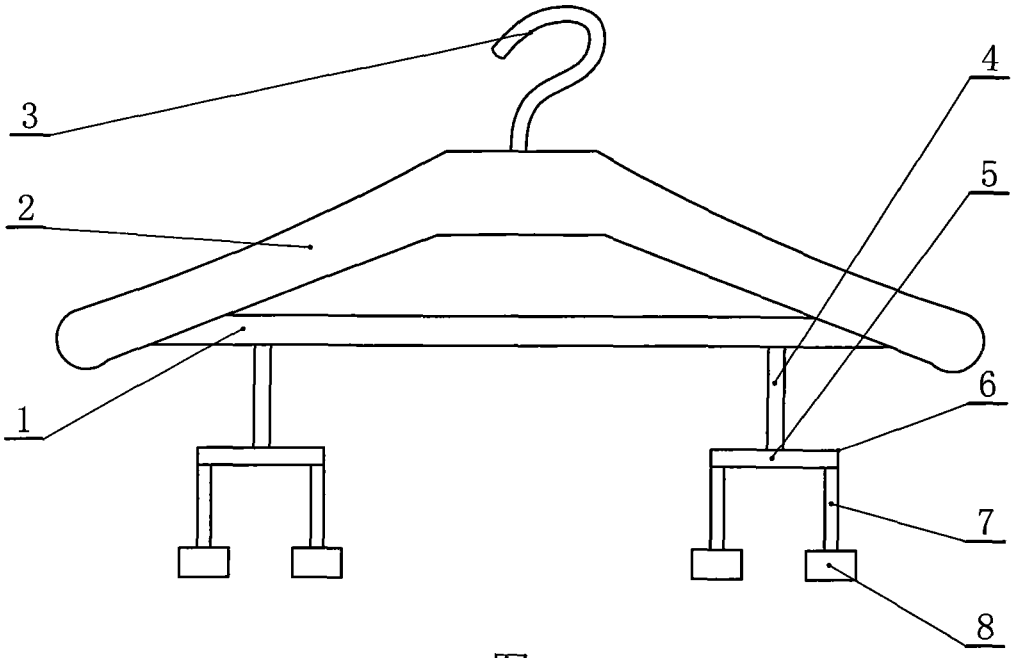

图1

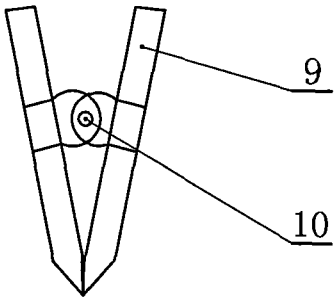

图2