[19] 中华人民共和国国家知识产权局

[51] Int. Cl.
A01G 1/04 (2006.01)
A23N 12/08 (2006.01)

[12] 实用新型专利说明书

专利号 ZL 200720087241.X

[45] 授权公告日 2008 年 9 月 17 日

[11] 授权公告号 CN 201115354Y

[22] 申请日 2007.9.24

[21] 申请号 200720087241.X

[73] 专利权人 秦 京

地址 441306 湖北省随州市草店镇游源街 49 号

[72] 发明人 秦 京

权利要求书 1 页 说明书 2 页 附图 4 页

[54] 实用新型名称

香菇催花、烘干两用机

[57] 摘要

本实用新型涉及到香菇加工机械领域，是一种香菇催花、烘干两用机械。 由一个主机和两个烘箱组成，在主机外壳上、下安装有空气上循环孔和空气下循环孔，底部安有灰漏盒，灰漏盒的上面安装有炉膛，在炉膛的上面安装有管道、排烟囱和风扇；管道是由多根和多层组成。 烘箱有烘箱外壳，在烘箱外壳内装有筛层，在烘箱外壳的上下装有烘箱空气上循环孔和烘箱下循环孔。 本实用新型结构简单，容易操作，占地面积小，而且可以随意移动，既能烘干香菇，又能到菇棚操作达到香菇催花的作用。

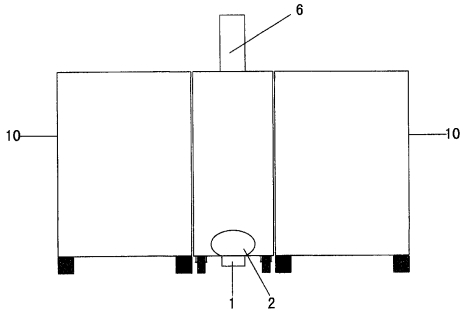

1、香菇催花、烘干两用机，其特征是由一个主机和两个烘箱组成，在主机外壳（4）上、安装有主机空气上循环孔（5）和主机空气下循环孔（8），底部安有灰漏盒（1），灰漏盒（1）的上面安装有炉膛（2），在炉膛（2）的上面安装有管道（3）和排烟囱（6）、风扇（7）。

2、根据权利要求1所述的香菇催花、烘干两用机，其特征是管道（3）是由多根和多层组成。

香菇催花、烘干两用机

技术领域

本实用新型涉及到香菇加工机械领域，是一种香菇催花、烘干两用机械。

技术背景

传统香菇烘干为烘房，其结构简单，封闭不严，不环保，浪费能源；烘干后的香菇中还残留一些对人体有害的成份，影响出口，而且结构不合理，笨重，不可随意移动，占房面积大，运作效率不高；传统的香菇催花，是采用在菇棚内烧煤球的方式加温催花，因煤含有二氧化硫，使香菇吸有二氧化硫，也影响到香菇的内在质量。并且，上述香菇催花和烘干是两套分离的操作方式，不节约能源，又不易拆卸搬运。

发明内容

本实用新型的目的是要提供一种即能香菇催化，又能使香菇烘干的两用机械。

本发明是这样实现的，由一个主机和两个烘箱组成，在主机外壳上、下安装有空气上循环孔和空气下循环孔，底部安有灰漏盒，灰漏盒的上面安装有炉膛，在炉膛的上面安装有管道和排烟囱和风扇；管道是由多根和多层组成。烘箱有烘箱外壳，在烘箱外壳内装有筛层，在烘箱外壳的上下装有烘箱空气上循环孔和烘箱下循环孔。

由于采用了上述技术方案，本实用新型结构简单，容易操作，占地面积小，而且可以随意移动，即能烘干香菇，又能到菇棚操作达到香菇催花的作用。

附图说明

图 1 为本实用新型的结构示意图。

图 2 为本实用新型的主机侧面内部结构示意图。

图 3 为本实用新型的主机正面内部结构示意图。

图 4 为本实用新型的烘箱内部结构示意图。

在图中：1、灰漏盒；2、炉膛；3、管道；4、主机外壳；5、主机空气上循环孔；6、排烟囱；7、风扇；8、主机空气下循环孔；9、烘箱空气下循环孔；10、烘箱外壳；11、烘箱空气上循环孔；12 筛层。

具体实施方式

下面结合附图和实施例对本实用新型作进一步地说明。

在图 1 中，由主机外壳（4、烘箱外壳（10）、组成一套机械。

在图 2 和图 3 中，主机外壳（4）上、下安装有主机空气上循环孔（5）和主机空气下循环孔（8），底部安有灰漏盒（1），灰漏盒（1）的上面安装有炉膛（2），在炉膛（2）的上面安装有管道（3）和排烟囱（6）、风扇（7）；管道（3）是由多根和多层组成。

本附图管道（3）为三根两层。

在图 4 中，烘箱有烘箱外壳（10），在烘箱外壳（10）内装有筛层（12），在烘箱外壳（10）的上下装有烘箱空气上循环孔（11）和烘箱空气下循环孔（9），其内部安装有筛层（12）。

作为香菇催花使用时，只用主机，炉膛生火加热，通过管道受热后，机体的整个空间温度升高，通过风扇的作用，使机体内的热空气从空气下循环孔排入菇棚，然后又从上循环孔再循环吸入热空气，利用热空气循环，达到给棚菇升温的效果，促使香菇催花。

作为香菇烘干使用时，主机工作原理如上述，然后再主机两旁各加一个烘箱，主机的空气下循环向烘箱空气下循环孔里输送热空气，主机空气上循环孔吸进烘箱内的烘箱空气上循环孔的冷空气，长时间循环，以提高烘箱内的温度，促使香菇烘干。

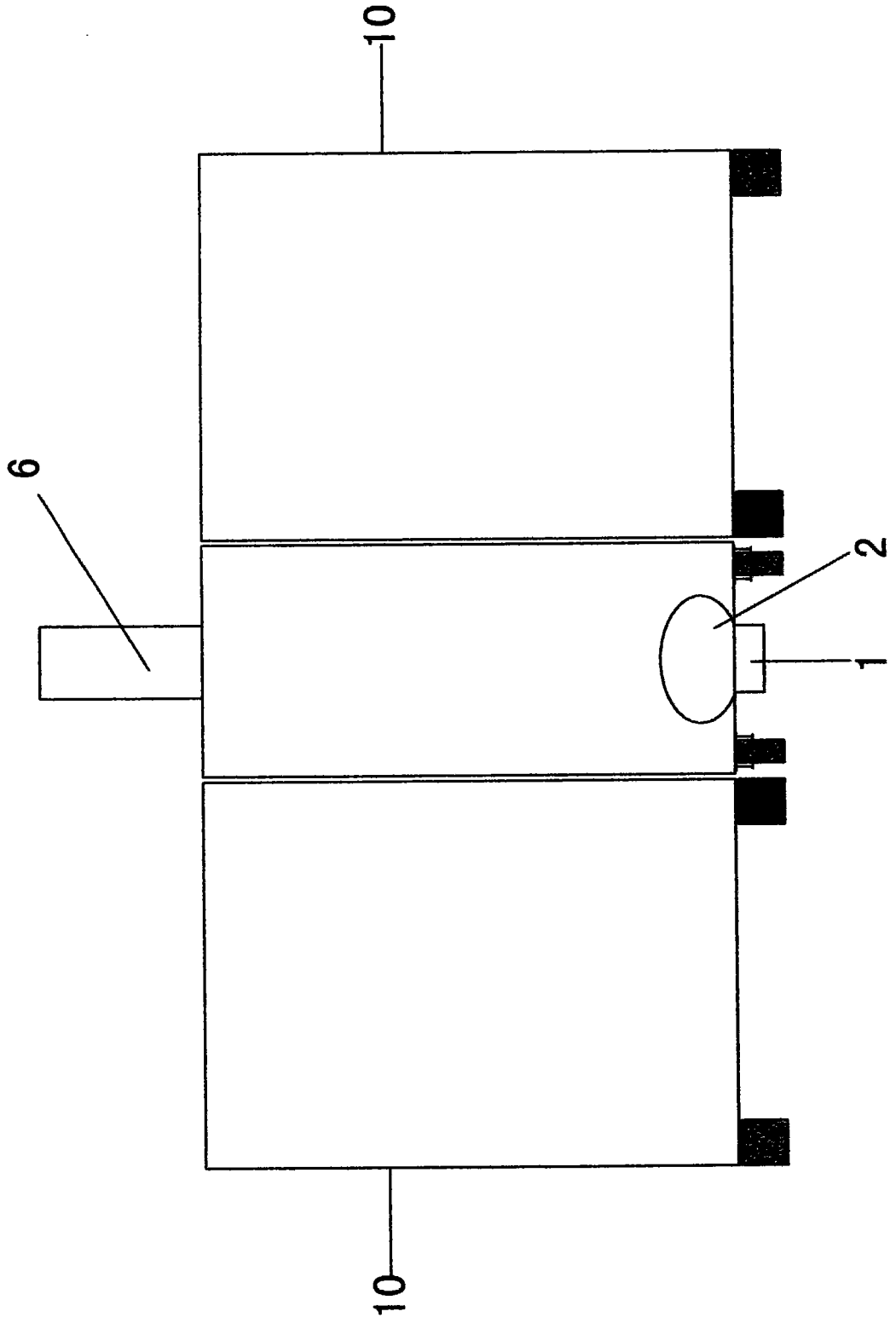

图1

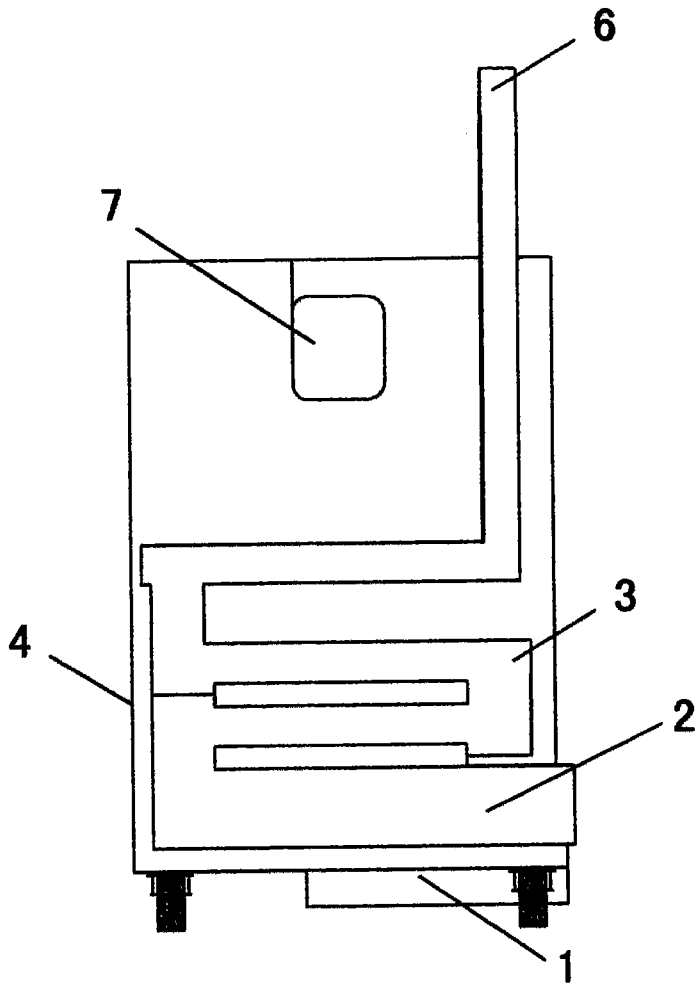

图2

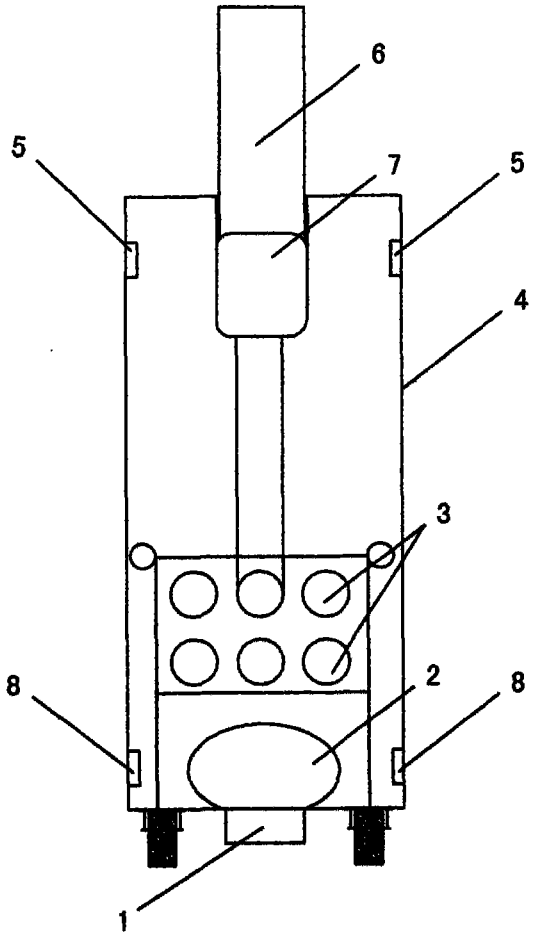

图3

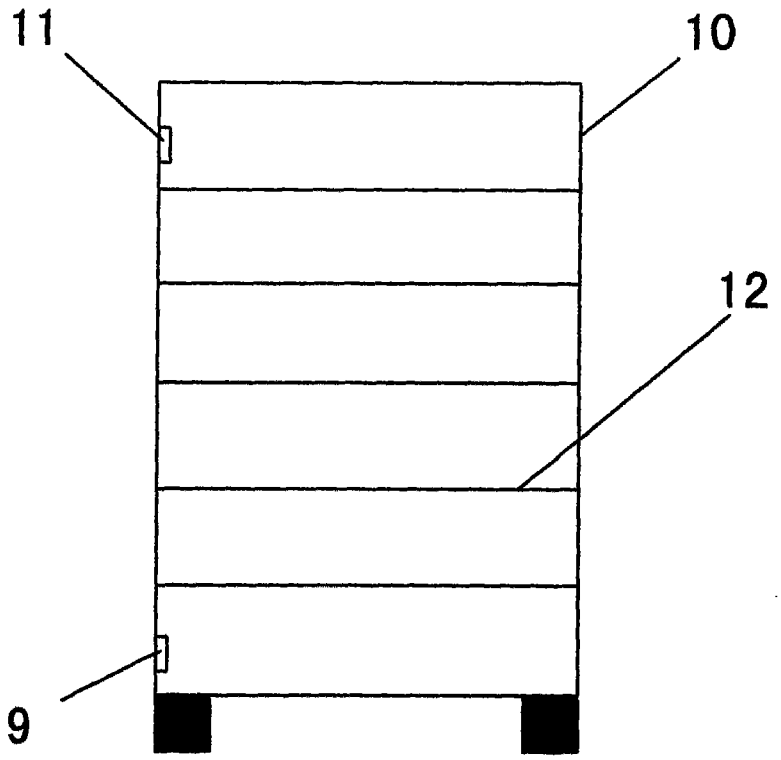

图4