(19)中华人民共和国国家知识产权局

(12)实用新型专利

(10)授权公告号 CN 205807825 U
(45)授权公告日 2016.12.14

(21)申请号 201620741564.5

(22)申请日 2016.07.04

(73)专利权人 苏山
地址 253300 山东省德州市武城县鲁权屯工业园(贝州集团对过)

(72)发明人 苏山

(51)Int.Cl.
F24H 3/04(2006.01)
F24H 9/20(2006.01)

权利要求书1页 说明书1页 附图1页

(54)实用新型名称

一种暖风机

(57)摘要

本实用新型提供一种暖风机，包括出风口、机壳、发热器、喷嘴、电动阀门、管路、风叶、电机、机泵、电线架和热风泵，出风口设置在机壳的左侧，发热器连接喷嘴，喷嘴连接电动阀门，电动阀门连接管路，管路连接电机，风叶连接电机，电机后部设置有机泵，电线架设置在电机下部，机泵连接热风泵，本实用新型设计合理，使用方便，发热效果好，热效率高，能有效的提高室内温度，有很好的用于前景。

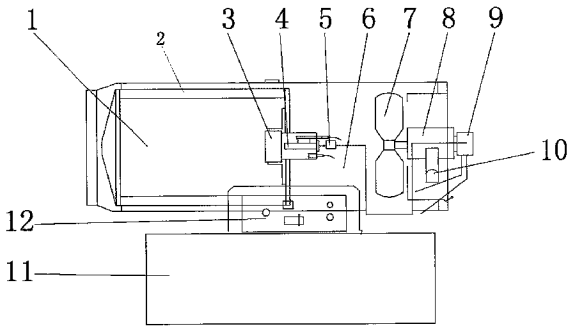

CN 205807825 U

1.一种暖风机，包括出风口、机壳、发热器、喷嘴、电动阀门、管路、风叶、电机、机泵、电线架和热风泵，其特征在于：出风口设置在机壳的左侧，发热器连接喷嘴，喷嘴连接电动阀门，电动阀门连接管路，管路连接电机，风叶连接电机，电机后部设置有机泵，电线架设置在电机下部，机泵连接热风泵。

2.根据权利要求1所述的一种暖风机，其特征在于：所述的热风泵上部设置有控制面板。

3.根据权利要求1所述的一种暖风机，其特征在于：所述的喷嘴上设置有温度传感器，用于检测温度。

一种暖风机

技术领域

[0001] 本实用新型具体涉及一种暖风机。

背景技术

[0002] 现有的暖风机主要用于空调，由于能够在较短的时间内散发热量，快速提高室内的温度，已成为人们生活中频繁应用的家用电器。暖风机一般由主机和面板构成，主机由壳体、风轮、龙骨、发热体、控制器、一号电机和二号电机组成，面板通过龙骨与壳体连接，但如果龙骨的高度过高，面板就无法与壳体进行密封连接，如果龙骨过低，面板也会与壳体在连接时出现无法连接紧实的缺点。

实用新型内容

[0003] 本实用新型的目的是为解决上述不足，提供一种暖风机。

[0004] 本实用新型的目的是通过以下技术方案实现的：

[0005] 一种暖风机，包括出风口、机壳、发热器、喷嘴、电动阀门、管路、风叶、电机、机泵、电线架和热风泵，出风口设置在机壳的左侧，发热器连接喷嘴，喷嘴连接电动阀门，电动阀门连接管路，管路连接电机，风叶连接电机，电机后部设置有机泵，电线架设置在电机下部，机泵连接热风泵。

[0006] 热风泵上部设置有控制面板。

[0007] 喷嘴上设置有温度传感器，用于检测温度。

[0008] 本实用新型具有如下有益的效果：

[0009] 本实用新型设计合理，使用方便，发热效果好，热效率高，能有效的提高室内温度，有很好的用于前景。

附图说明

[0010] 图1为本实用新型的整体结构示意图。

具体实施方式

[0011] 下面结合附图对本实用新型作进一步的说明：

[0012] 如图1所示，一种暖风机，包括出风口1、机壳2、发热器3、喷嘴4、电动阀门5、管路6、风叶7、电机8、机泵9、电线架10和热风泵11，出风口1设置在机壳2的左侧，发热器3连接喷嘴4，喷嘴4连接电动阀门5，电动阀门5连接管路6，管路6连接电机8，风叶7连接电机8，电机8后部设置有机泵9，电线架10设置在电机8下部，机泵9连接热风泵11。

[0013] 热风泵上部设置有控制面板12。

[0014] 喷嘴上设置有温度传感器，用于检测温度。

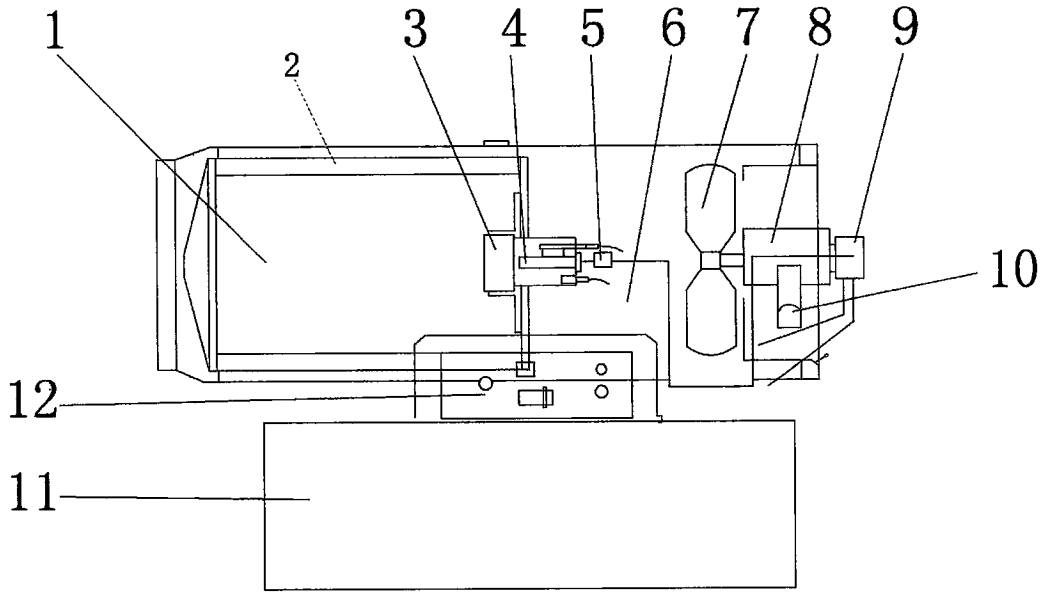

图1