(19)中华人民共和国国家知识产权局

(12)发明专利申请

(10)申请公布号 CN 108852022 A
(43)申请公布日 2018.11.23

(21)申请号 201811131885.3

(22)申请日 2018.09.27

(71)申请人 何廷贵
地址 443000 湖北省宜昌市夷陵区鸦鹊岭镇高峡柑桔基地4号

(72)发明人 何廷贵

(51)Int.Cl.
A47J 37/04(2006.01)
A47J 37/06(2006.01)

权利要求书1页 说明书2页 附图4页

(54)发明名称

一种转筒式烧烤烹饪器

(57)摘要

本发明涉及一种转筒式烧烤烹饪器，包括支架和转筒，所述的支架设置有灶架设座，所述的支架上设置有转筒，所述的转筒的一端安装有锅盖，另一端设置有转动连接装置，所述的转动连接装置与支架一端设置有转动驱动模块相连接，所述的支架的另一端上设置有滚轮，所述的转筒的一端设置在滚轮上。本发明结构简单，通过本结构的设计，彻底改变了烧烤的方式，使食物在一个相对封闭的容器内隔火烧烤，在烧烤的过程中：油烟少、干净卫生、不会局部超高温而产生致癌物质。

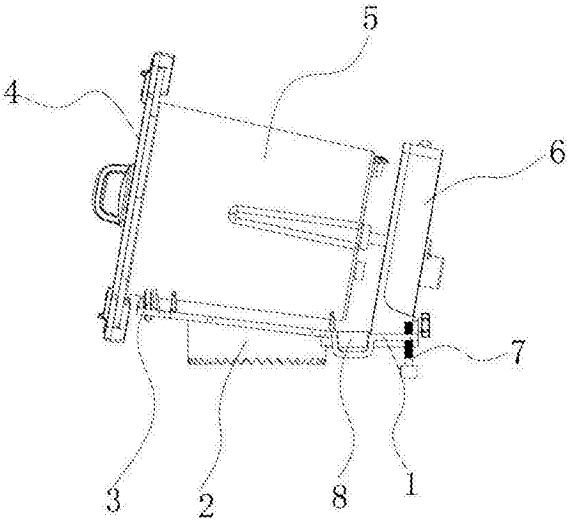

CN 108852022 A

1.一种转筒式烧烤烹饪器，包括支架(1)和转筒(5)，其特征在于，所述的支架(1)设置有灶架设座(2)，所述的支架(1)上设置有转筒(5)，所述的转筒(5)的一端安装有锅盖(4)，另一端设置有转动连接装置(19)，所述的转动连接装置(19)与支架(1)一端设置有转动驱动模块(6)相连接，所述的支架(1)的另一端上设置有滚轮(3)，所述的转筒(5)的一端设置在滚轮(3)上。

2.根据权利要求1所述的转筒式烧烤烹饪器，其特征在于：所述的锅盖(4)的两端设置有沿着转筒(5)径向滑动的滑动锁块(17)，其滑动锁块(17)数量为一个或一个以上。

3.根据权利要求1所述的转筒式烧烤烹饪器，其特征在于：所述的转动驱动模块(6)设置有主轴(10)，所述的主轴(10)与变速齿轮组(13)相啮合，所述的变速齿轮组(13)另一端与电机(9)的转轴齿轮(15)相啮合。

4.根据权利要求3所述的转筒式烧烤烹饪器，其特征在于：所述的转动驱动模块(6)内部设置有电池(11)，该转动驱动模块(6)设置有启动开关(12)。

5.根据权利要求4所述的转筒式烧烤烹饪器，其特征在于：所述的转动驱动模块(6)与支架(1)用锁紧装置(16)进行固定。

6.根据权利要求1所述的转筒式烧烤烹饪器，其特征在于：所述的转筒(5)的内侧壁上以及内底部设置有一条或一条以上的凸筋(14)，用于翻转食物。

7.根据权利要求6所述的转筒式烧烤烹饪器，其特征在于：所述的转筒(5)的底部设置有漏油孔(18)，所述的支架(1)上位于转动驱动模块(6)和灶架设座(2)之间设置有接油盒(8)。

8.根据权利要求1所述的转筒式烧烤烹饪器，其特征在于：所述的支架(1)的上端位于灶架设座(2)的两侧对称设置有挡火板(20)。

9.根据权利要求1所述的转筒式烧烤烹饪器，其特征在于：所述的支架(1)设置有稳定调节装置(7)。

一种转筒式烧烤烹饪器

技术领域

[0001] 本发明涉及烹饪器械领域，特别是涉及一种转筒式烧烤烹饪器。

背景技术

[0002] 烧烤是人们都很喜欢的一种烹饪方式，现有的烧烤方式一般是炭火，油烟大、污染大、不卫生、产生致癌物质，所以需要一种全新的烧烤方式来解决上述问题。

发明内容

[0003] 本发明所要解决的技术问题是提供一种转筒式烧烤烹饪器，结构简单，通过本结构的设计，彻底改变了烧烤的方式，使食物在一个相对封闭的容器内隔火烧烤，在烧烤的过程中：油烟少、干净卫生、不会局部超高温而产生致癌物质。

[0004] 本发明解决其技术问题所采用的技术方案是：提供一种转筒式烧烤烹饪器，包括支架和转筒，所述的支架设置有灶架设座，所述的支架上设置有转筒，所述的转筒的一端安装有锅盖，另一端设置有转动连接装置，所述的转动连接装置与支架一端设置有转动驱动模块相连接，所述的支架的另一端上设置有滚轮，所述的转筒的一端设置在滚轮上。

[0005] 进一步的，所述的锅盖的两端设置有沿着转筒径向滑动的滑动锁块，其滑动锁块数量为一个或一个以上。

[0006] 进一步的，所述的转动驱动模块设置有主轴，所述的主轴与变速齿轮组相啮合，所述的变速齿轮组另一端与电机的转轴齿轮相啮合。

[0007] 进一步的，所述的转动驱动模块内部设置有电池，该转动驱动模块设置有启动开关。

[0008] 进一步的，所述的转动驱动模块与支架用锁紧装置进行固定。

[0009] 进一步的，所述的转筒的内侧壁上以及内底部设置有一条或一条以上的搅拌凸筋。

[0010] 进一步的，所述的转筒的底部设置有漏油孔，所述的支架上位于转动驱动模块和灶架设座之间设置有接油盒。

[0011] 进一步的，所述的支架的上端位于灶架设座的两侧对称设置有挡火板。

[0012] 进一步的，所述的支架设置有稳定调节装置。

[0013] 有益效果：本发明涉及一种转筒式烧烤烹饪器，结构简单，设计一个金属的烧烤桶(转桶设计有可以锁紧的盖子)放在支架上，支架上设计有可以转动的机构，彻底改变了烧烤的方式，使食物在一个相对封闭的容器内隔火烧烤，在烧烤的过程中：油烟少、干净卫生、不会局部超高温而产生致癌物质。

附图说明

[0014] 图1是本发明的主视结构图；

[0015] 图2是本发明的立体结构图；

[0016] 图3是本发明的立体结构图；

[0017] 图4是本发明的主视半剖结构图。

具体实施方式

[0018] 下面结合具体实施例，进一步阐述本发明。应理解，这些实施例仅用于说明本发明而不用于限制本发明的范围。此外应理解，在阅读了本发明讲授的内容之后，本领域技术人员可以对本发明作各种改动或修改，这些等价形式同样落于本申请所附权利要求书所限定的范围。

[0019] 如图1-4所示，本发明的实施方式涉及一种转筒式烧烤烹饪器，包括支架1和转筒5，所述的支架1设置有灶架设座2，所述的支架1上设置有转筒5，所述的转筒5的一端安装有锅盖4，另一端设置有转动连接装置19，所述的转动连接装置19与支架1一端设置的转动驱动模块6相连接，所述的支架1的另一端上设置有滚轮3，所述的转筒5的一端设置在滚轮3上。

[0020] 所述的锅盖4的两端设置有沿着转筒5径向滑动的滑动锁块17，其滑动锁块17数量为一个或一个以上，通过滑动锁块17的滑动可以实现对锅盖4的锁紧和开启。

[0021] 所述的转动驱动模块6设置有主轴10，所述的主轴10与变速齿轮组13相啮合，所述的变速齿轮组13另一端与电机9的转轴齿轮15相啮合，通过电机9的工作可以带动转轴齿轮15转动，并带动变速齿轮组13转动，实现变速，使转筒5的转动不会太快。

[0022] 所述的转动驱动模块6内部设置有电池11，该转动驱动模块6设置有启动开关12，操作方便，能实现转筒5的随时转动和停止。

[0023] 所述的转动驱动模块6与支架1用锁紧装置16进行固定，通过转动锁紧螺母16可以实现转动驱动模块6的拆装，十分方便。

[0024] 所述的转筒5的内侧壁上以及内底部设置有一条或一条以上的搅拌凸筋14，可以在转筒5转动的时候对食物进行翻动。

[0025] 所述的转筒5的底部设置有漏油孔18，所述的支架1上位于转动驱动模块6和灶架设座2之间设置有接油盒8，用于排出烧烤的时候多余的油。

[0026] 所述的支架1的上端位于灶架设座2的两侧对称设置有挡火板20。

[0027] 所述的支架1设置有稳定调节装置7，所述的支架1的一端位于转动驱动模块6的两侧竖向设置有稳定调节装置7，可以调整支架1的抬高角度，可以起到支架1的辅助支撑作用，提高稳定度。

[0028] 烧烤方法：1、先备好食物，腌制好后待用；2、本烧烤器的支架1放到煤气灶上并调试好；3、入备好的食物到转筒5内，盖好锅盖4并锁紧；4、把转筒5安放到烧烤支架1；5、打开启动开关12，转筒5开始转动；5、打开煤气灶，调整火源到适中位置开始愉快的烹饪体验

[0029] 本发明结构简单，设计一个金属的烧烤桶转桶设计有可以锁紧的盖子放在支架上，支架上设计有可以转动的机构，彻底改变了烧烤的方式，使食物在一个相对封闭的容器内隔火烧烤，在烧烤的过程中：油烟少、干净卫生、不会局部超高温而产生致癌物质。

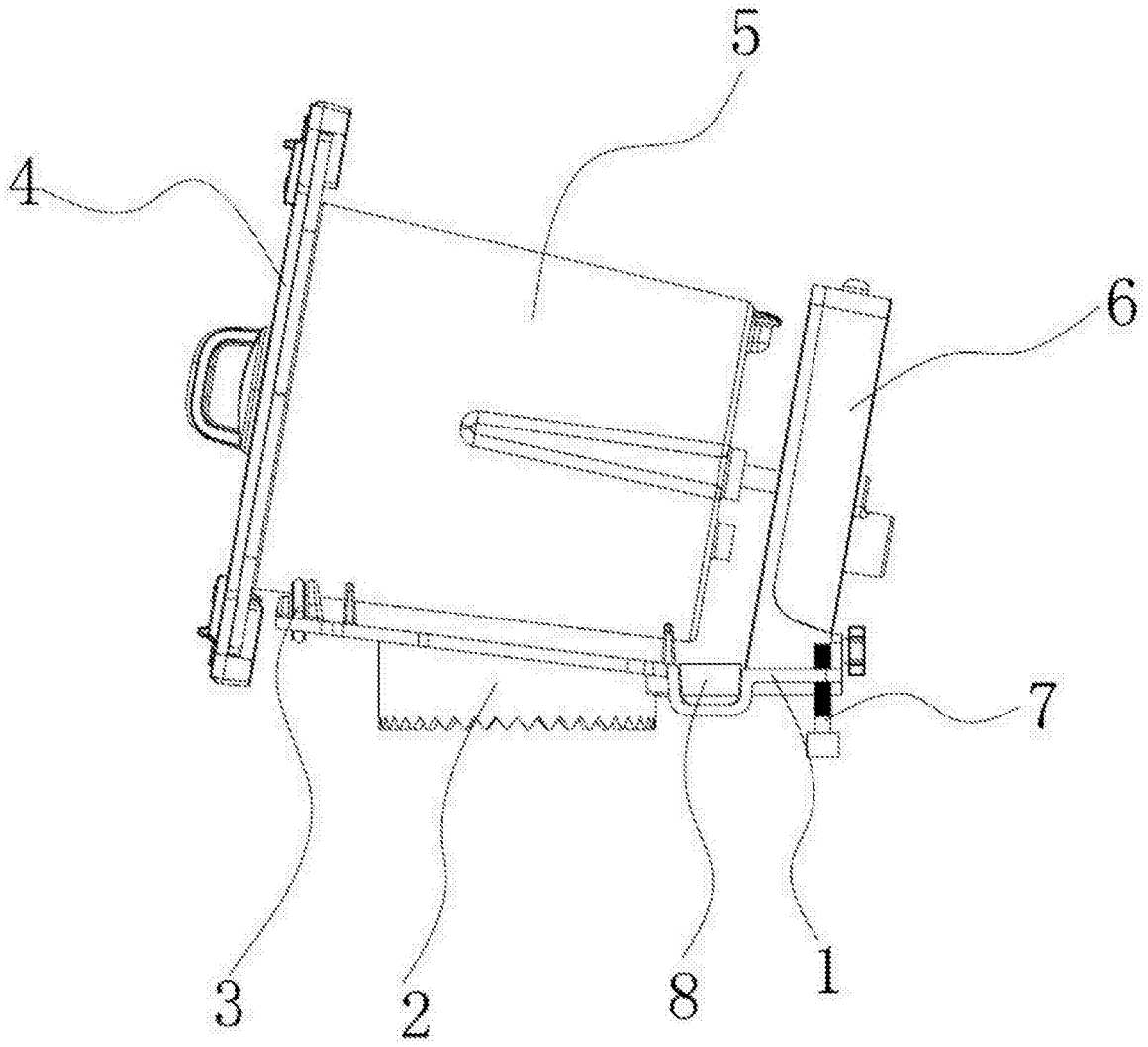

图1

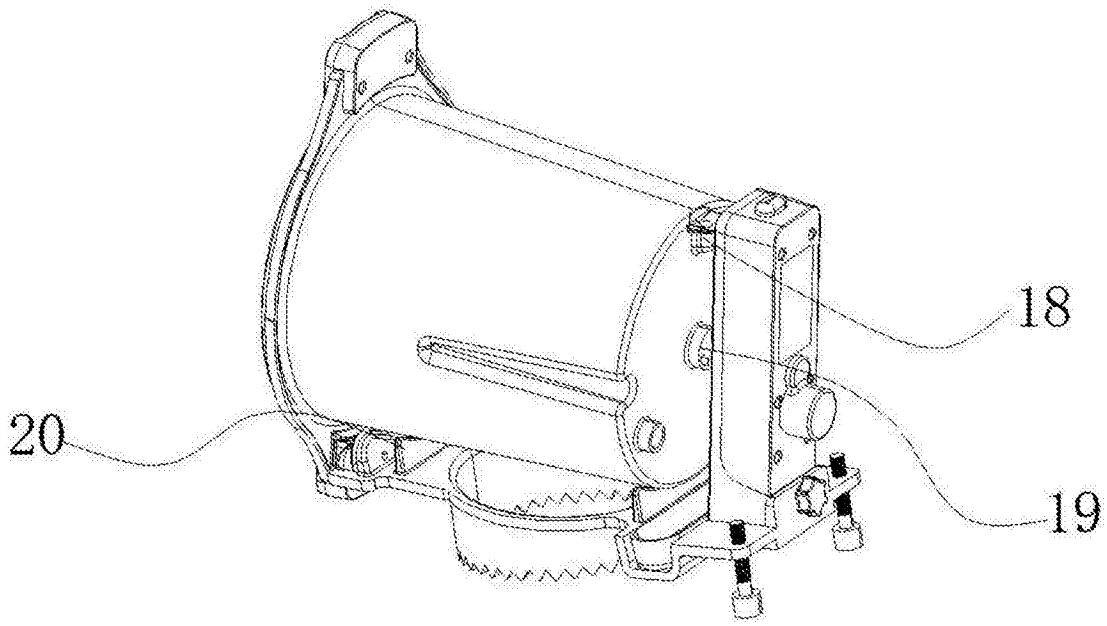

图2

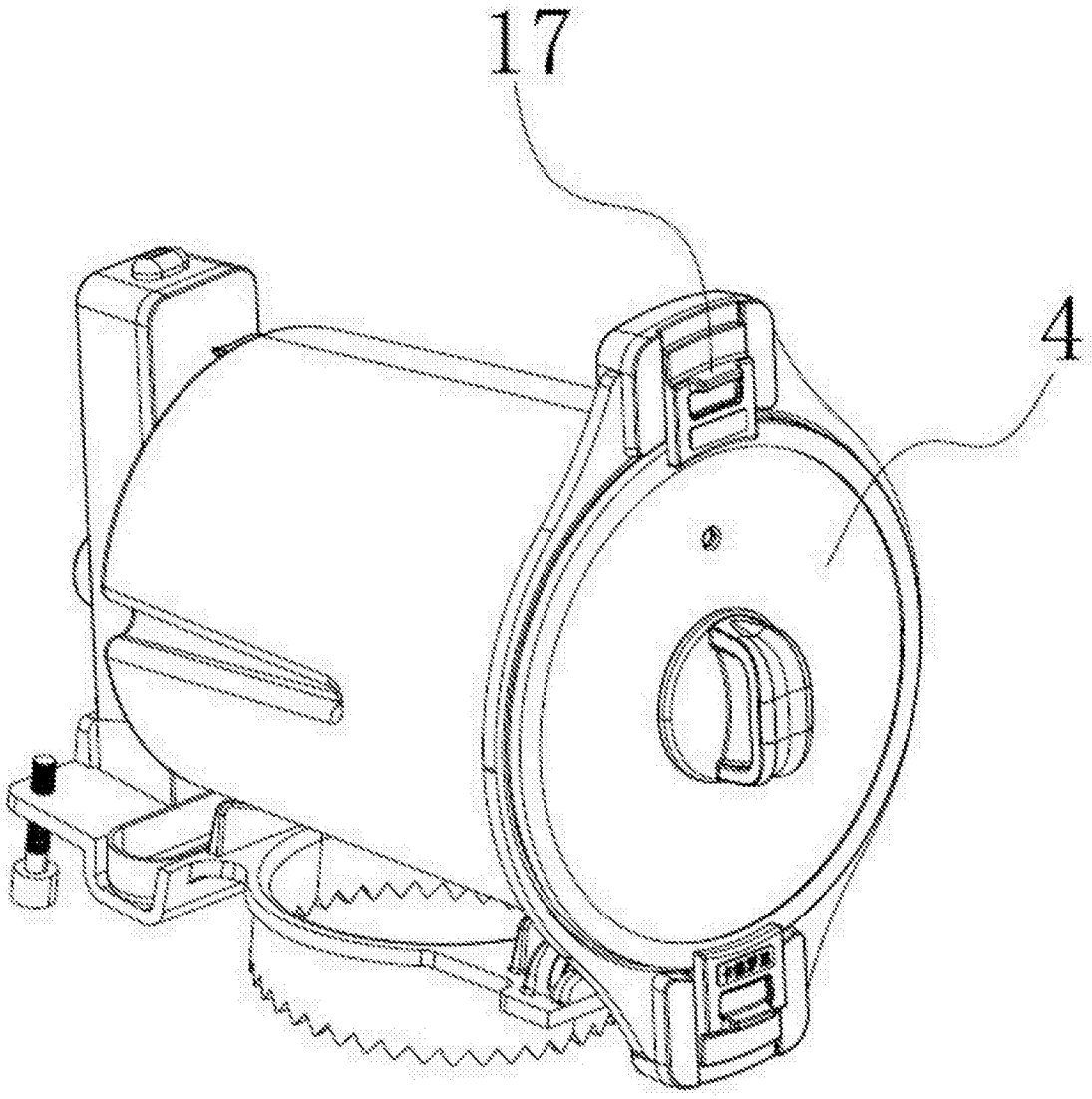

图3

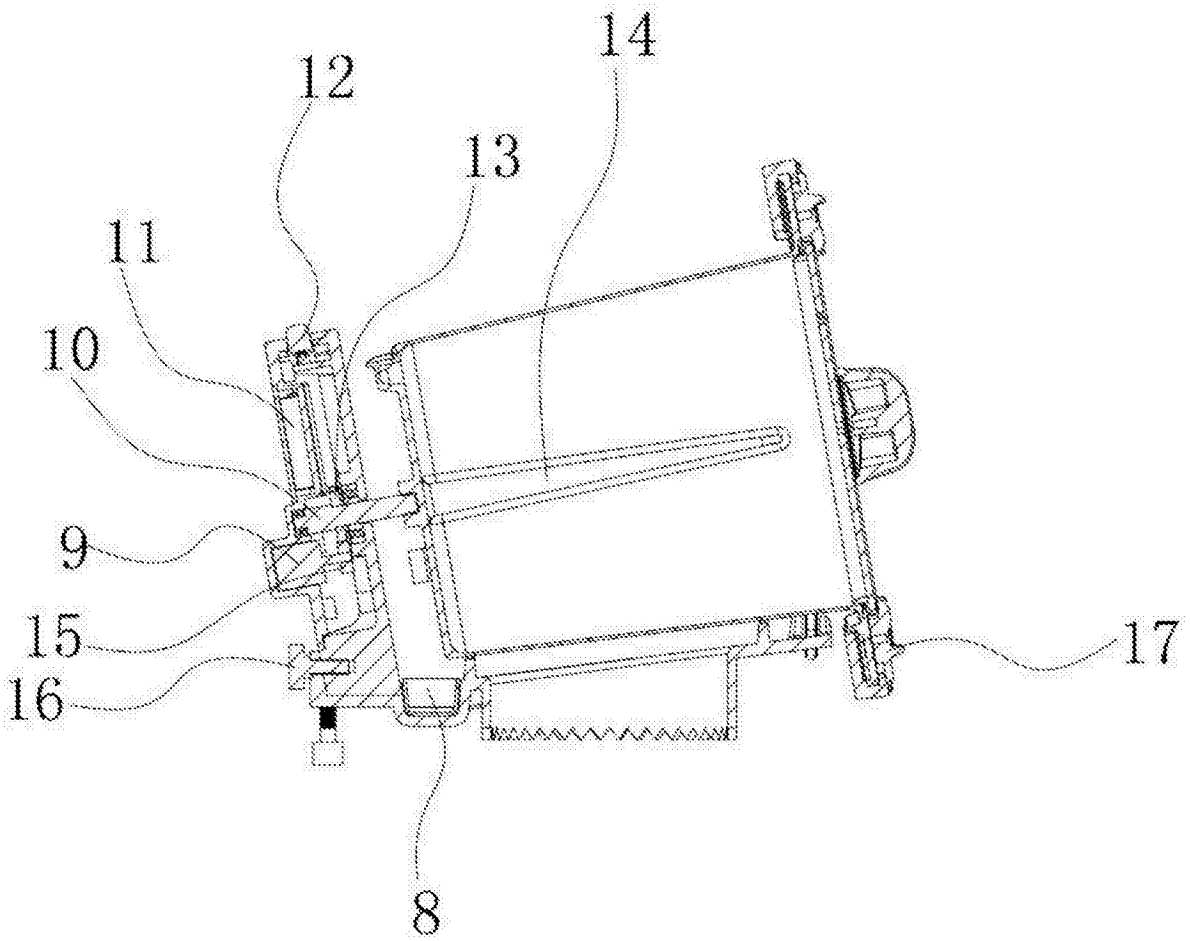

图4