(19)中华人民共和国国家知识产权局

(12)实用新型专利

(10)授权公告号 CN 209185421 U
(45)授权公告日 2019.08.02

(21)申请号 201822027555.1

(22)申请日 2018.12.05

(73)专利权人 开县家伟水产养殖场
地址 405400 重庆市开州区开县白鹤街道高尚村3组

(72)发明人 刘家伟

(74)专利代理机构 北京睿博行远知识产权代理有限公司 11297
代理人 刘桂荣

(51)Int.Cl.
A01K 63/02(2006.01)
A01K 63/04(2006.01)
A01K 61/90(2017.01)

权利要求书1页 说明书3页 附图2页

(54)实用新型名称

一种水产养殖用运输装置

(57)摘要

本实用新型公开了一种水产养殖用运输装置，包括运输箱，所述运输箱的顶部右侧铰接有箱盖，所述箱盖顶端的两侧均固定连接有第一把手，所述运输箱的右侧固定连接有电机，所述电机的动力输出轴固定连接有扇叶，所述运输箱远离电机的一侧开设有通风孔，所述运输箱的内部固定连接有斜板，所述斜板的顶部固定连接有下固定板，所述下固定板的上端固定连接有第一隔网，所述第一隔网上端固定连接有上固定板，所述下固定板、第一隔网和上固定板设有三组，三组所述下固定板、第一隔网和上固定板将运输箱上部空间分隔为四个小隔间，四个所述小隔间的左侧第一个上方设有第一活动板。本实用新型结构简单合理，调节使用方便，造价成本低，实用性强，值得推广。

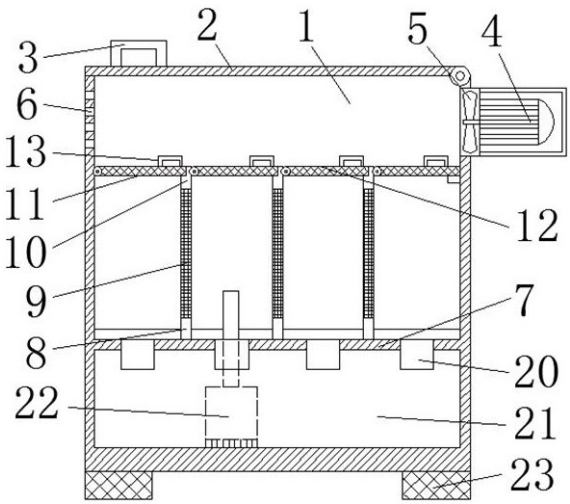

CN 209185421 U

1.一种水产养殖用运输装置，包括运输箱(1)，其特征在于：所述运输箱(1)的顶部右侧铰接有箱盖(2)，所述箱盖(2)顶端的两侧均固定连接有第一把手(3)，所述运输箱(1)的右侧固定连接有电机(4)，所述电机(4)的动力输出轴固定连接有扇叶(5)，所述运输箱(1)远离电机(4)的一侧开设有通风孔(6)，所述运输箱(1)的内部固定连接有斜板(7)，所述斜板(7)的顶部固定连接有下固定板(8)，所述下固定板(8)的上端固定连接有第一隔网(9)，所述第一隔网(9)上端固定连接有上固定板(10)，所述下固定板(8)、第一隔网(9)和上固定板(10)设有三组，三组所述下固定板(8)、第一隔网(9)和上固定板(10)将运输箱(1)上部空间分隔为四个小隔间，四个所述小隔间的左侧第一个上方设有第一活动板(11)，所述第一活动板(11)左端活动铰接在运输箱(1)内壁上，四个所述小隔间的其它三个的上方分别设有第二活动板(12)，三个所述第二活动板(12)的左端分别活动铰接在三个上固定板(10)上，四个所述小隔间的前侧分别活动连接有第二隔网(18)，四个所述第二隔网(18)的顶端分别固定连接有活动板(17)，所述活动板(17)一侧固定连接有轴承(16)，所述轴承(16)内旋转连接丝杆(15)的一端，所述丝杆(15)的另一端贯穿运输箱(1)的外壁，并且与运输箱(1)外壁上的螺纹孔(14)通过螺纹连接，所述丝杆(15)的外端固定连接旋转把(19)，所述斜板(7)的下端为水箱(21)，所述水箱(21)内固定连接有水泵(22)，所述水泵(22)的输出端通过管道连通运输箱(1)的上部空间。

2.根据权利要求1所述的一种水产养殖用运输装置，其特征在于：所述通风孔(6)与扇叶(5)相互对应。

3.根据权利要求1所述的一种水产养殖用运输装置，其特征在于：所述第一活动板(11)和第二活动板(12)的上端右侧分别固定连接有第二把手(13)。

4.根据权利要求1所述的一种水产养殖用运输装置，其特征在于：所述斜板(7)底端位于水箱(21)的前端固定连接有四个出水口(20)，四个所述出水口(20)分别与运输箱(1)上部的四个小隔间相对应。

5.根据权利要求1所述的一种水产养殖用运输装置，其特征在于：所述运输箱(1)底端四个角上分别固定连接有减震垫(23)，所述减震垫(23)为橡胶材料制成。

6.根据权利要求1所述的一种水产养殖用运输装置，其特征在于：所述电机(4)的外部固定连接有保护罩。

7.根据权利要求1所述的一种水产养殖用运输装置，其特征在于：所述第一活动板(11)和第二活动板(12)分别为透气型的网状板。

8.根据权利要求1所述的一种水产养殖用运输装置，其特征在于：所述第一活动板(11)和第二活动板(12)的大小尺寸相同，并且第一活动板(11)和第二活动板(12)分别位于第二隔网(18)的后侧。

一种水产养殖用运输装置

技术领域

[0001] 本实用新型涉及水产养殖技术领域，具体为一种水产养殖用运输装置。

背景技术

[0002] 随着水产养殖技术水平的提高和市场需求的扩大，近几年来我国水产工厂化养殖得到了迅速发展，现在人们在进行水产养殖时，通常利用养殖池进行饲养。然而大量喂养的水产品在运输到各个不同的地点，需要使用一种运输装置，然而目前市面上的大多数的运输装置不能够很好的保证水产品的新鲜程度，很容易造成水产品的死亡，不能够长时间的进行运输，并且运输成本高昂，需要花费巨大的人力物力，针对这些问题，我们提出了一种水产养殖用运输装置。

实用新型内容

[0003] (一)解决的技术问题

[0004] 针对现有技术的不足，本实用新型提供了一种水产养殖用运输装置，具备运输效果好等优点，解决了现有装置运输效果差，不能够长时间的进行运输的问题。

[0005] (二)技术方案

[0006] 为实现上述目的，本实用新型提供如下技术方案：一种水产养殖用运输装置，包括运输箱，所述运输箱的顶部右侧铰接有箱盖，所述箱盖顶端的两侧均固定连接有第一把手，所述运输箱的右侧固定连接有电机，所述电机的动力输出轴固定连接有扇叶，所述运输箱远离电机的一侧开设有通风孔，所述运输箱的内部固定连接有斜板，所述斜板的顶部固定连接有下固定板，所述下固定板的上端固定连接有第一隔网，所述第一隔网上端固定连接有上固定板，所述下固定板、第一隔网和上固定板设有三组，三组所述下固定板、第一隔网和上固定板将运输箱上部空间分隔为四个小隔间，四个所述小隔间的左侧第一个上方设有第一活动板，所述第一活动板左端活动铰接在运输箱内壁上，四个所述小隔间的其它三个的上方分别设有第二活动板，三个所述第二活动板的左端分别活动铰接在三个上固定板上，四个所述小隔间的前侧分别活动连接有第二隔网，四个所述第二隔网的顶端分别固定连接有活动板，所述活动板一侧固定连接有轴承，所述轴承内旋转连接丝杆的一端，所述丝杆的另一端贯穿运输箱的外壁，并且与运输箱外壁上的螺纹孔通过螺纹连接，所述丝杆的外端固定连接旋转把，所述斜板的下端为水箱，所述水箱内固定连接有水泵，所述水泵的输出端通过管道连通运输箱的上部空间。

[0007] 优选的，所述通风孔与扇叶相互对应。

[0008] 优选的，所述第一活动板和第二活动板的上端右侧分别固定连接有第二把手。

[0009] 优选的，所述斜板底端位于水箱的前端固定连接有四个出水口，四个所述出水口分别与运输箱上部的四个小隔间相对应。

[0010] 优选的，所述运输箱底端四个角上分别固定连接有减震垫，所述减震垫为橡胶材料制成。

[0011] 优选的，所述电机的外部固定连接有保护罩。

[0012] 优选的，所述第一活动板和第二活动板分别为透气型的网状板。

[0013] 优选的，所述第一活动板和第二活动板的大小尺寸相同，并且第一活动板和第二活动板分别位于第二隔网的后侧。

[0014] (三)有益效果

[0015] 与现有技术相比，本实用新型提供了一种水产养殖用运输装置，具备以下有益效果：

[0016] 该水产养殖用运输装置，通过设置扇叶和水泵，在对水产品进行长途运输的过程中，可以调节运输箱内部的氧气，能够对运输箱内部进行换水，保证整个运输过程中鱼类的新鲜，提高运输效率，降低鱼类运输过程中的损失，并且方便能够通过第一隔网的设计，对不同种类的水产品进行分类放置，本实用新型结构简单合理，调节使用方便，造价成本低，实用性强，值得推广。

附图说明

[0017] 图1为本实用新型结构示意图；

[0018] 图2为本实用新型结构侧视图。

[0019] 图中：1-运输箱、2-箱盖、3-第一把手、4-电机、5-扇叶、6-通风孔、7-斜板、8-下固定板、9-第一隔网、10-上固定板、11-第一活动板、12-第二活动板、13-第二把手、14-螺纹孔、15-丝杆、16-轴承、17-连接板、18-第二隔网、19-旋转把、20-出水口、21-水箱、22-水泵、23-减震垫。

具体实施方式

[0020] 下面将结合本实用新型实施例中的附图，对本实用新型实施例中的技术方案进行清楚、完整地描述，显然，所描述的实施例仅仅是本实用新型一部分实施例，而不是全部的实施例。基于本实用新型中的实施例，本领域普通技术人员在没有做出创造性劳动前提下所获得的所有其他实施例，都属于本实用新型保护的范围。

[0021] 请参阅图1-2，一种水产养殖用运输装置，包括运输箱1，运输箱1的顶部右侧铰接有箱盖2，箱盖2顶端的两侧均固定连接有第一把手3，第一把手3便于打开箱盖2，运输箱1的右侧固定连接有电机4，电机4的外部固定连接有保护罩，保护罩能够保护电机4，使电机4使用寿命长，电机4的动力输出轴固定连接有扇叶5，运输箱1远离电机4的一侧开设有通风孔6，通风孔6与扇叶5相互对应，扇叶5和通风孔6配合，能够让箱体内部的空气保持流通，提高氧气浓度，保持水产品的活性，运输箱1的内部固定连接有斜板7，斜板7便于让鱼和水更容易从出水口20流出，斜板7的顶部固定连接有下固定板8，下固定板8的上端固定连接有第一隔网9，第一隔网9上端固定连接有上固定板10，下固定板8、第一隔网9和上固定板10设有三组，三组所述下固定板8、第一隔网9和上固定板10将运输箱1上部空间分隔为四个小隔间，四个小隔间便于将鱼分类放置，四个所述小隔间的左侧第一个上方设有第一活动板11，第一活动板11左端活动铰接在运输箱1内壁上，四个小隔间的其它三个的上方分别设有第二活动板12，三个第二活动板12的左端分别活动铰接在三个上固定板10上，第一活动板11和第二活动板12分别为透气型的网状板，既能够挡住鱼类又可以透气，第一活动板11和第二

活动板12的上端右侧分别固定连接有第二把手13，便于打开第一活动板11和第二活动板12，四个小隔间的前侧分别活动连接有第二隔网18，四个第二隔网18的顶端分别固定连接有活动板17，活动板17一侧固定连接有轴承16，轴承16内旋转连接丝杆15的一端，丝杆15的另一端贯穿运输箱1的外壁，并且与运输箱1外壁上的螺纹孔14通过螺纹连接，丝杆15的外端固定连接旋转把19，斜板7底端位于水箱21的前端固定连接有四个出水口20，四个所述出水口20分别与运输箱1上部的四个小隔间相对应，通过转动旋转把19能够带动第二隔网18在小隔间内移动，可以将鱼类挡住，不让鱼类到出水口20的上方，便于换水，需要将鱼类放出时，拧动旋转把19，让第二隔网18移动到出水口20的边侧(靠近运输箱1的前侧内壁)，便可以让鱼类从出水口20内出来，斜板7的下端为水箱21，水箱21内固定连接有水泵22，水泵22的输出端通过管道连通运输箱1的上部空间，便于更换运输箱1上部空间内的水，运输箱1底端四个角上分别固定连接有减震垫23，减震垫23为橡胶材料制成，减震垫23能够支撑整个运输箱1，并且可以起到减震的作用，第一活动板11和第二活动板12的大小尺寸相同，并且第一活动板11和第二活动板12分别位于第二隔网18的后侧，第一活动板11和第二活动板12不会妨碍第二隔网18在运输箱1上部的四个小隔间前部移动，第二隔网18在运输箱1上部的四个小隔间前部移动会让四个出水口20分别与四个小隔间连通和隔开。

[0022] 该文中出现的电器元件均与外界的主控器及220V市电电连接，并且主控器可为计算机等起到控制的常规已知设备。

[0023] 在使用时，首先通过第一把手3打开箱盖2，然后通过第二把手13打开第一活动板11和第二活动板12，启动水泵22，通过水泵22将水箱21内部的水加入到运输箱1内，在水箱21的外壁上设有进水口，然后将鱼分类放置到运输箱1内的四个小隔间内，再通过第二把手13将第一活动板11和第二活动板12关上，通过第一把手3将箱盖2关上，然后将整个运输箱1进行运输就可以了，运输过程中，启动电机4，通过电机4带动扇叶5旋转，产生的风通过通风孔6从运输箱1内排出，增加运输箱1内空气的流通，需要换水时，首先顺时针旋转旋转把19，通过旋转把19带动丝杆15向运输箱内运动，直到第二隔网18的底端将出水口与小隔间隔开，打开出水口20，此时鱼被第二隔网18挡住，只有水才能够通过出水口20，关闭出水口，然后启动水泵22，将运输箱1上部四个小隔间内的水加满，当需要将运输箱1内的鱼取出时，逆时针旋转旋转把19，带动第二隔网18向出水口20处运动，直到第二隔网18与运输箱1的内壁贴合时，打开出水口20，鱼和水一起从出水口20内流出，本实用新型结构简单合理，运输方便，制作成本低，适合推广使用。

[0024] 需要说明的是，在本文中，诸如第一和第二等之类的关系术语仅仅用来将一个实体或者操作与另一个实体或操作区分开来，而不一定要求或者暗示这些实体或操作之间存在任何这种实际的关系或者顺序。而且，术语“包括”、“包含”或者其任何其他变体意在涵盖非排他性的包含，从而使得包括一系列要素的过程、方法、物品或者设备不仅包括那些要素，而且还包括没有明确列出的其他要素，或者是还包括为这种过程、方法、物品或者设备所固有的要素。在没有更多限制的情况下，由语句“包括一个……”限定的要素，并不排除在包括所述要素的过程、方法、物品或者设备中还存在另外的相同要素。

[0025] 尽管已经示出和描述了本实用新型的实施例，对于本领域的普通技术人员而言，可以理解在不脱离本实用新型的原理和精神的情况下可以对这些实施例进行多种变化、修改、替换和变型，本实用新型的范围由所附权利要求及其等同物限定。

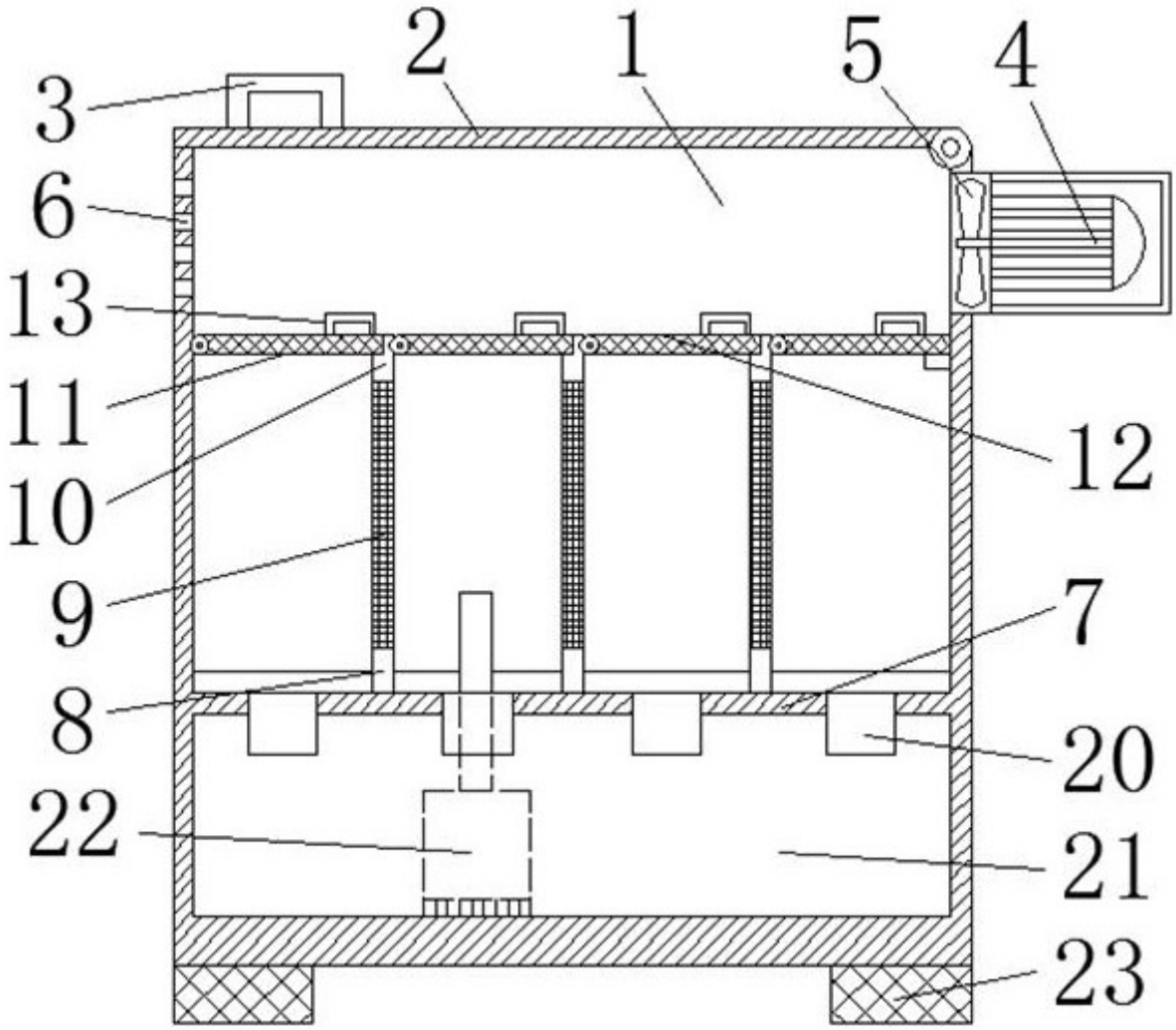

图1

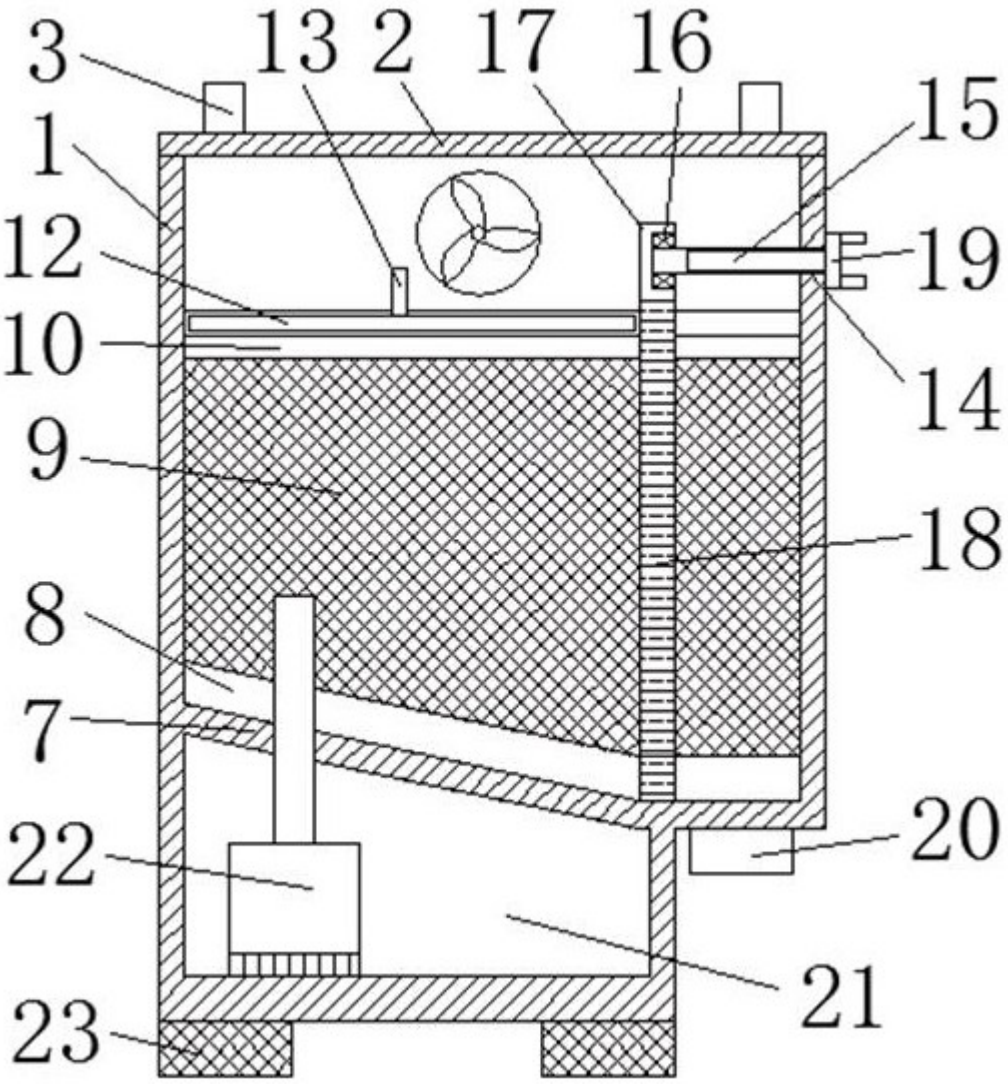

图2