(19)中华人民共和国国家知识产权局

(12)实用新型专利

(10)授权公告号 CN 205444342 U
(45)授权公告日 2016.08.10

(21)申请号 201620255016.1

(22)申请日 2016.03.28

(73)专利权人 李上智
地址 243032 安徽省马鞍山市雨山区马向路

(72)发明人 李上智

(74)专利代理机构 合肥市浩智运专利代理事务所(普通合伙) 34124
代理人 王林

(51)Int.Cl.
E03C 1/12(2006.01)
E03C 1/01(2006.01)
E03C 1/264(2006.01)
C02F 9/02(2006.01)

权利要求书1页 说明书2页 附图1页

(54)实用新型名称

一种家用节水装置

(57)摘要

本实用新型公开了一种家用节水装置，包括水槽和马桶，还包括储水池和水位感应器开关，所述水槽的排水口通过第一输水管连接到储水池，所述储水池的出水管和自来水管分别连接水位感应器开关的进水口，所述水位感应器开关的出水口通过第二输水管连接马桶的储水箱，所述储水池的顶部设有溢流管，所述溢流管连接到外部排水管，所述储水池的顶部开设清扫口，所述储水池的底部设有滤网，所述滤网位于储水池的出水管之上。本实用新型结构简单，成本低廉，安装便捷，既可安装于厨房和卫生间的初期装修，也可用于家庭后期的用水改造。实现了节约用水的目的。

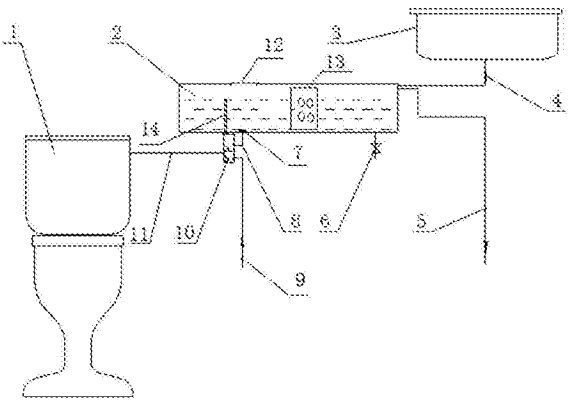

CN 205444342 U

1.一种家用节水装置，包括水槽和马桶，其特征在于，还包括储水池和水位感应器开关，所述水槽的排水口通过第一输水管连接到储水池，所述储水池的出水管和自来水管分别连接水位感应器开关的进水口，所述水位感应器开关的出水口通过第二输水管连接马桶的储水箱，所述储水池内设有水位感应器，所述水位感应器连接水位感应器开关，所述储水池的顶部设有溢流管，所述溢流管连接到外部排水管，所述储水池的顶部开设清扫口，所述储水池的底部设有滤网，所述滤网位于储水池的出水管之上。

2.根据权利要求1所述的一种家用节水装置，其特征在于，所述储水池顶部低于水槽的排水口，储水池的底部高于马桶的储水箱的最高水面。

3.根据权利要求1所述的一种家用节水装置，其特征在于，所述储水池的底部设有用于排污的清洗阀门。

4.根据权利要求1所述的一种家用节水装置，其特征在于，所述滤网为不锈钢滤网。

5.根据权利要求1所述的一种家用节水装置，其特征在于，所述储水池内设有多个活性炭吸附器。

6.根据权利要求5所述的一种家用节水装置，其特征在于，所述活性炭吸附器包括带有网眼的外壳和活性炭包，所述活性炭包设置于所述外壳内。

一种家用节水装置

技术领域

[0001] 本实用新型涉及一种节水装置，尤其涉及的是一种家用节水装置。

背景技术

[0002] 在人口密集的大中城市，清洁水源的供给面临越来越大的压力，清洁水源的短缺成为普遍关注的问题。家庭用水占据了水源供给的相当份额，如何节约用水成为每个家庭关心的问题。目前常用的节水装置大多结构复杂，使用麻烦。

[0003] 人们在日常生活中会产生各种废水，生活废水包括各种使用过的水，例如洗菜水、淘米水、沐浴水、保洁污水等，这些水虽然不适合重新使用，却可以用来冲洗马桶等家庭用具，从侧面节约自来水的使用。

实用新型内容

[0004] 本实用新型的目的在于克服现有技术的不足，提供了一种家用节水装置，有效的节约水资源。

[0005] 本实用新型是通过以下技术方案实现的，本实用新型包括水槽和马桶，还包括储水池和水位感应器开关，所述水槽的排水口通过第一输水管连接到储水池，所述储水池的出水管和自来水管分别连接水位感应器开关的进水口，所述水位感应器开关的出水口通过第二输水管连接马桶的储水箱，所述储水池的顶部设有溢流管，所述溢流管连接到外部排水管，所述储水池的顶部开设清扫口，所述储水池的底部设有滤网，所述滤网位于储水池的出水管之上。

[0006] 所述储水池顶部低于水槽的排水口，储水池的底部高于马桶的储水箱的最高水面。能够确保水槽的废水在重力作用下逐层流向马桶。

[0007] 所述储水池的底部设有用于排污的清洗阀门。在储水池清洗后直接将污水从储水池的底部排出。

[0008] 所述滤网为不锈钢滤网。可以提高滤网使用寿命，有效拦截大颗粒物质。

[0009] 所述储水池内设有多个活性炭吸附器。可以减少储水池内的有机物，防止储水池发霉。

[0010] 所述活性炭吸附器包括带有网眼的外壳和活性炭包，所述活性炭包设置于所述外壳内。

[0011] 本实用新型相比现有技术具有以下优点：本实用新型结构简单，成本低廉，安装便捷，即可安装于卫生间的初期装修，也可用于卫生间的后期改造。实现了节约用水的目的。

附图说明

[0012] 图1是本实用新型的结构示意图。

具体实施方式

[0013] 下面对本实用新型的实施例作详细说明，本实施例在以本实用新型技术方案为前提下进行实施，给出了详细的实施方式和具体的操作过程，但本实用新型的保护范围不限于下述的实施例。

[0014] 如图1所示，本实施例包括水槽3、马桶1、储水池2和水位感应器开关10，所述水槽3的排水口通过第一输水管4连接到储水池2，所述储水池2的出水管8和自来水管9分别连接水位感应器开关10的进水口，所述水位感应器开关10的出水口通过第二输水管11连接马桶1的储水箱，所述储水池2内设有水位感应器14，所述水位感应器14连接水位感应器开关10，所述储水池2的顶部设有溢流管5，所述溢流管5连接到外部排水管，所述储水池2的顶部开设清扫口12，所述储水池2的底部设有滤网7，所述滤网7位于储水池2的出水管8之上。

[0015] 所述储水池2顶部低于水槽3的排水口，储水池2的底部高于马桶1的储水箱的最高水面。能够确保水槽3的废水在重力作用下逐层流向马桶1。

[0016] 所述储水池2的底部设有用于排污的清洗阀门6。在储水池2清洗后直接将污水从储水池2的底部排出。

[0017] 所述滤网7为不锈钢滤网7。可以提高滤网7使用寿命，有效拦截大颗粒物质。

[0018] 当水位感应器14感应到储水池2内水位高于设定水位，水位感应器开关10自动调至b位时，出水管8与第二输水管11相通，自来水管9关闭，马桶1使用的是储水池2中的废水。当水位感应器14感应到储水池2内水位低于设定水位，水位感应器开关10自动调至a位，此时第二输水管11与自来水管9相通，马桶1使用自来水，与常用的坐便器供水一样。

[0019] 所述储水池2内设有多个活性炭吸附器13。可以减少储水池2内的有机物，防止储水池2发霉。

[0020] 所述活性炭吸附器13包括带有网眼的外壳和活性炭包，所述活性炭包设置于所述外壳内。可以定期取出活性炭包，清洗后再放入，能够有效的减少储水池2的污染。

[0021] 以上所述仅为本实用新型的较佳实施例而已，并不用以限制本实用新型，凡在本实用新型的精神和原则之内所作的任何修改、等同替换和改进等，均应包含在本实用新型的保护范围之内。

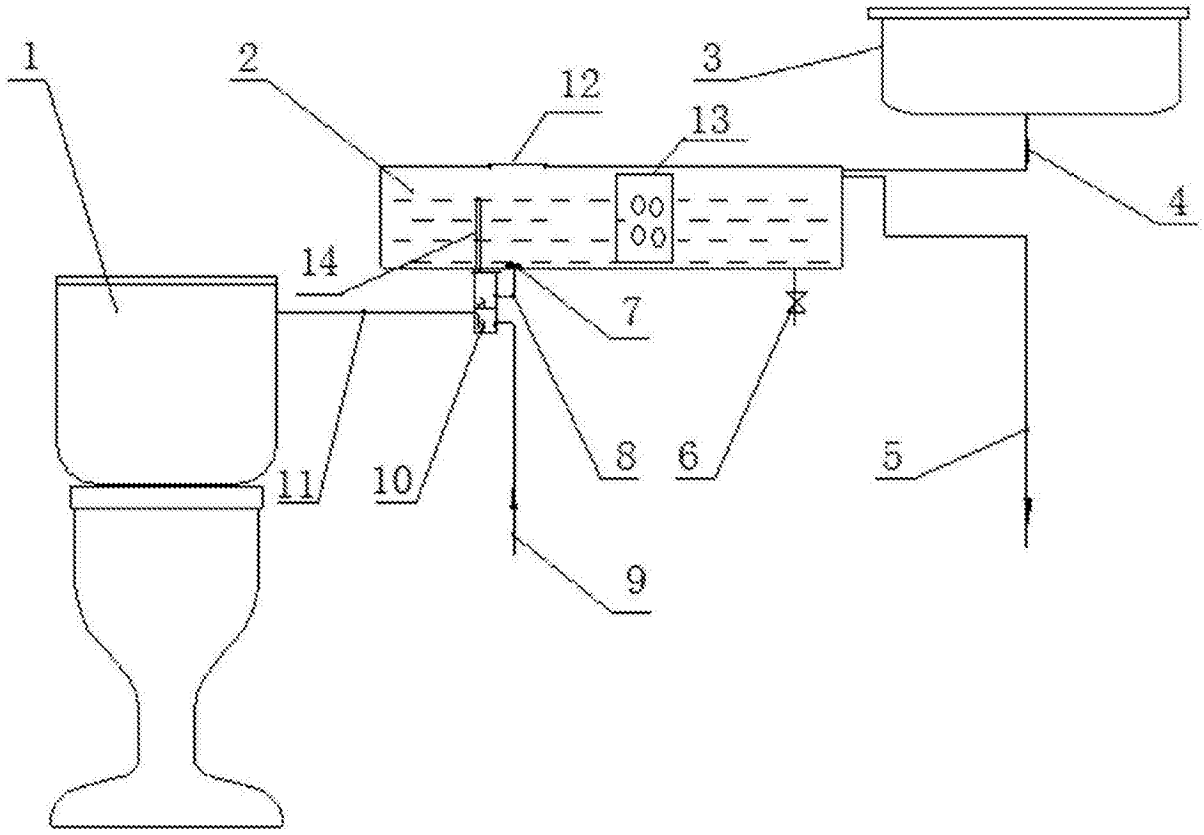

图1