(19)中华人民共和国国家知识产权局

(12)实用新型专利

(10)授权公告号 CN 211850772 U
(45)授权公告日 2020.11.03

(21)申请号 202020172092.2

(22)申请日 2020.02.15

(73)专利权人 李福来
地址 277500 山东省枣庄市滕州市工程建设监理技术服务中心

(72)发明人 李福来

(74)专利代理机构 北京中仟知识产权代理事务所(普通合伙) 11825
代理人 田江飞

(51)Int.Cl.
E04G 5/04(2006.01)

权利要求书1页 说明书3页 附图2页

(54)实用新型名称

一种建筑工程外脚手架连墙件

(57)摘要

本实用新型公开了一种建筑工程外脚手架连墙件,包括安装板,所述安装板的右侧面固定连接有支撑块,所述支撑块的上表面开设有卡槽,所述支撑块的上表面设有支撑板,所述支撑板的底面固定连接有卡块,所述卡块的底面延伸至卡槽的内部,所述支撑板的上表面开设有第一螺纹孔,所述第一螺纹孔的内壁螺纹连接有固定螺栓,所述支撑块的上表面开设有螺纹槽,所述固定螺栓的底端延伸至螺纹槽的内部并与螺纹槽的内壁螺纹连接,所述安装板的左侧设有墙体,所述墙体的右侧面固定镶嵌有两个螺纹膨胀管。该建筑工程外脚手架连墙件,方便对不同长度的支撑板进行更换,能够对连墙件与墙体之间的距离进行调节,避免施工工人使用时出现局限性。

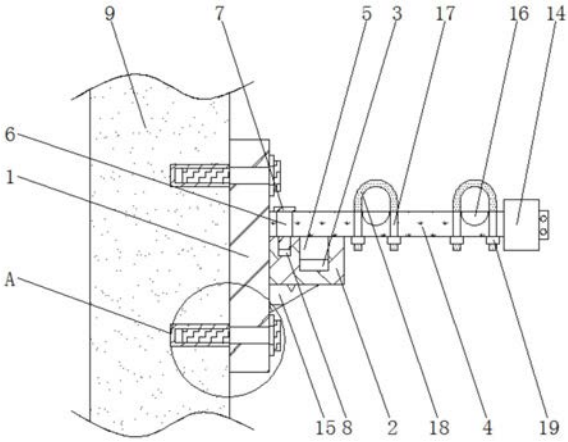

CN 211850772 U

1.一种建筑工程外脚手架连墙件,包括安装板(1),其特征在于:所述安装板(1)的右侧面固定连接有支撑块(2),所述支撑块(2)的上表面开设有卡槽(3),所述支撑块(2)的上表面设有支撑板(4),所述支撑板(4)的底面固定连接有卡块(5),所述卡块(5)的底面延伸至卡槽(3)的内部,所述支撑板(4)的上表面开设有第一螺纹孔(6),所述第一螺纹孔(6)的内壁螺纹连接有固定螺栓(7),所述支撑块(2)的上表面开设有螺纹槽(8),所述固定螺栓(7)的底端延伸至螺纹槽(8)的内部并与螺纹槽(8)的内壁螺纹连接,所述安装板(1)的左侧设有墙体(9),所述墙体(9)的右侧面固定镶嵌有两个螺纹膨胀管(10),所述安装板(1)的右侧面开设有两个第二螺纹孔(11),所述安装板(1)的右侧面设有两个刚性螺栓(12),每个所述刚性螺栓(12)的左端均贯穿每个第二螺纹孔(11)并延伸至每个螺纹膨胀管(10)的内部,每个所述刚性螺栓(12)的外表面分别与每个第二螺纹孔(11)的内壁和每个螺纹膨胀管(10)的内圈螺纹连接。

2.根据权利要求1所述的一种建筑工程外脚手架连墙件,其特征在于:每个所述刚性螺栓(12)的外表面均套设有垫片(13),每个所述垫片(13)的左侧面均与安装板(1)的右侧面相接触。

3.根据权利要求1所述的一种建筑工程外脚手架连墙件,其特征在于:所述支撑板(4)的右侧面固定连接有卡套(14),且卡套(14)呈环形状。

4.根据权利要求1所述的一种建筑工程外脚手架连墙件,其特征在于:所述安装板(1)的右侧面固定连接有承重块(15),所述承重块(15)的上表面与支撑块(2)的底面固定连接。

5.根据权利要求1所述的一种建筑工程外脚手架连墙件,其特征在于:所述支撑板(4)的上表面开设有多个通孔(17),所述支撑板(4)的上方设有两个卡箍(18),每个所述卡箍(18)的底端均贯穿每个通孔(17)并延伸至每个通孔(17)的下方,每个所述卡箍(18)的外表面均开设有螺纹,每个所述卡箍(18)的外表面均螺纹连接有螺帽(19)。

6.根据权利要求1所述的一种建筑工程外脚手架连墙件,其特征在于:所述支撑板(4)的上表面开设有两个凹孔(16),且凹孔(16)位于卡箍(18)的下方。

一种建筑工程外脚手架连墙件

技术领域

[0001] 本实用新型涉及建筑工程技术领域，具体为一种建筑工程外脚手架连墙件。

背景技术

[0002] 建筑工程是指通过对各类房屋建筑及其附属设施的建造和与其配套的线路、管道、设备的安装活动所形成的工程实体，其中房屋建筑指有顶盖、梁柱、墙壁、基础以及能够形成内部空间，满足人们生产、居住、学习、公共活动需要的工程。

[0003] 建筑工程施工作业分为室内室外，施工人员在室外施工过程中，需要用到外脚手架进行支撑，而外脚手架与室外墙体之间的连接需要用到脚手架连接件，脚手架连墙件是连接脚手架与建筑物的墙体构件，但是现有的脚手架连墙件与墙体之间的距离不可调节，施工工人在使用时有一定的局限性，为此，我们提供了一种建筑工程外脚手架连墙件来解决以上问题。

实用新型内容

[0004] 本实用新型的目的在于提供一种建筑工程外脚手架连墙件，以解决上述背景技术中提出的问题。

[0005] 为实现上述目的，本实用新型提供如下技术方案：一种建筑工程外脚手架连墙件，包括安装板，所述安装板的右侧面固定连接有支撑块，所述支撑块的上表面开设有卡槽，所述支撑块的上表面设有支撑板，所述支撑板的底面固定连接有卡块，所述卡块的底面延伸至卡槽的内部，所述支撑板的上表面开设有第一螺纹孔，所述第一螺纹孔的内壁螺纹连接有固定螺栓，所述支撑块的上表面开设有螺纹槽，所述固定螺栓的底端延伸至螺纹槽的内部并与螺纹槽的内壁螺纹连接，所述安装板的左侧设有墙体，所述墙体的右侧面固定镶嵌有两个螺纹膨胀管，所述安装板的右侧面开设有两个第二螺纹孔，所述安装板的右侧面设有两个刚性螺栓，每个所述刚性螺栓的左端均贯穿每个第二螺纹孔并延伸至每个螺纹膨胀管的内部，每个所述刚性螺栓的外表面分别与每个第二螺纹孔的内壁和每个螺纹膨胀管的内圈螺纹连接。

[0006] 优选的，每个所述刚性螺栓的外表面均套设有垫片，每个所述垫片的左侧面均与安装板的右侧面相接触。

[0007] 优选的，所述支撑板的右侧面固定连接有卡套，且卡套呈环形状。

[0008] 优选的，所述安装板的右侧面固定连接有承重块，所述承重块的上表面与支撑块的底面固定连接。

[0009] 优选的，所述支撑板的上表面开设有多个通孔，所述支撑板的上方设有两个卡箍，每个所述卡箍的底端均贯穿每个通孔并延伸至每个通孔的下方，每个所述卡箍的外表面均开设有螺纹，每个所述卡箍的外表面均螺纹连接有螺帽。

[0010] 优选的，所述支撑板的上表面开设有两个凹孔，且凹孔位于卡箍的下方。

[0011] 有益效果

[0012] 本实用新型具有以下有益效果：

[0013] 1、通过设有的卡块和卡槽，能够使卡块快速的卡接在卡槽的内部，同时也能够使卡块快速从卡槽上脱离，从而便于更换合适的支撑板，通过支撑板上设有的第一螺纹孔，并与支撑块上螺纹槽的配合，能够使固定螺栓穿过第一螺纹孔延伸至螺纹槽的内部，并且可以使固定螺栓从第一螺纹孔处取下，达到了对安装支撑板的固定，同时也方便对不同长度的支撑板进行更换，能够对连墙件与墙体之间的距离进行调节，避免施工工人使用时出现局限性。

[0014] 2、通过设有的刚性螺栓、第二螺纹孔和螺纹膨胀管，能够使刚性螺栓穿过第二螺纹孔并延伸至螺纹膨胀管的内部，达到了对安装板与墙体之间的连接安装，能够使连接件安装的更加牢固，同时便于进行拆卸，起到了循环利用的作用，通过设有的卡箍，能够对脚手架的连接钢管在安装时更好的进行固定，提高了脚手架的牢固性。

附图说明

[0015] 图1为本实用新型支撑块的正剖图；

[0016] 图2为本实用新型支撑板的俯视图；

[0017] 图3为本实用新型图1中A处结构放大示意图。

[0018] 图中：1安装板、2支撑块、3卡槽、4支撑板、5卡块、6第一螺纹孔、7固定螺栓、8螺纹槽、9墙体、10螺纹膨胀管、11第二螺纹孔、12刚性螺栓、13垫片、14卡套、15承重块、16凹孔、17通孔、18卡箍、19螺帽。

具体实施方式

[0019] 下面将结合本实用新型实施例中的附图，对本实用新型实施例中的技术方案进行清楚、完整地描述，显然，所描述的实施例仅仅是本实用新型一部分实施例，而不是全部的实施例。基于本实用新型中的实施例，本领域普通技术人员在没有做出创造性劳动前提下所获得的所有其他实施例，都属于本实用新型保护的范围。

[0020] 请参阅图1-3，本实用新型提供一种技术方案：一种建筑工程外脚手架连墙件，包括安装板1，安装板1的右侧面固定连接有承重块15，承重块15的上表面与支撑块2的底面固定连接，达到了对支撑块2的支撑，能够使支撑块2更加的牢固，安装板1的右侧面固定连接有支撑块2，支撑块2的上表面开设有卡槽3，支撑块2的上表面设有支撑板4，支撑板4的右侧面固定连接有卡套14，且卡套14呈环形状，便于与下面的钢管进行连接，减少了不必要的麻烦，支撑板4的上表面开设有多个通孔17，支撑板4的上方设有两个卡箍18，每个卡箍18的底端均贯穿每个通孔17并延伸至每个通孔17的下方，每个卡箍18的外表面均开设有螺纹，每个卡箍18的外表面均螺纹连接有螺帽19，能够对脚手架的连接钢管在安装时更好的进行固定，提高了脚手架的牢固性，支撑板4的上表面开设有两个凹孔16，且凹孔16位于卡箍18的下方，能够使连接的钢管进行存放，避免出现滑动的现象。

[0021] 支撑板4的底面固定连接有卡块5，卡块5的底面延伸至卡槽3的内部，支撑板4的上表面开设有第一螺纹孔6，第一螺纹孔6的内壁螺纹连接有固定螺栓7，支撑块2的上表面开设有螺纹槽8，固定螺栓7的底端延伸至螺纹槽8的内部并与螺纹槽8的内壁螺纹连接，安装板1的左侧设有墙体9，墙体9的右侧面固定镶嵌有两个螺纹膨胀管10，安装板1的右侧面开

设有两个第二螺纹孔11，安装板1的右侧面设有两个刚性螺栓12，每个刚性螺栓12的外表面均套设有垫片13，每个垫片13的左侧面均与安装板1的右侧面相接触，能够加深对安装板1的固定，防止刚性螺栓12出现滑脱，每个刚性螺栓12的左端均贯穿每个第二螺纹孔11并延伸至每个螺纹膨胀管10的内部，每个刚性螺栓12的外表面分别与每个第二螺纹孔11的内壁和每个螺纹膨胀管10的内圈螺纹连接。

[0022] 工作原理：当连墙件与建筑墙体9安装连接时，首先将安装板1通过刚性螺栓12穿过第二螺纹孔11并使刚性螺栓12延伸至螺纹膨胀管10的内部，从而达到了对安装板1与墙体9之间的连接安装，然后接着安装合适长度的支撑板4，将支撑板4底部的卡块5卡接在卡槽3的内部，再将固定螺栓7穿过第一螺纹孔6延伸至支撑块2上的螺纹槽8内，起到了对支撑板4固定的作用，便于后期对脚手架进行组装，当需要对连墙件与墙体9之间的距离进行调节时，首先施工工人通过扳手将固定螺栓7从第一螺纹孔6处取下，然后接着将支撑板4从支撑块2上拿下，继而可以更换不同长度的支撑板4，再将合适长度的支撑板4安装在支撑块2上，从而达到了对连墙件与墙体9之间距离的调节。

[0023] 尽管已经示出和描述了本实用新型的实施例，对于本领域的普通技术人员而言，可以理解在不脱离本实用新型的原理和精神的情况下可以对这些实施例进行多种变化、修改、替换和变型，本实用新型的范围由所附权利要求及其等同物限定。

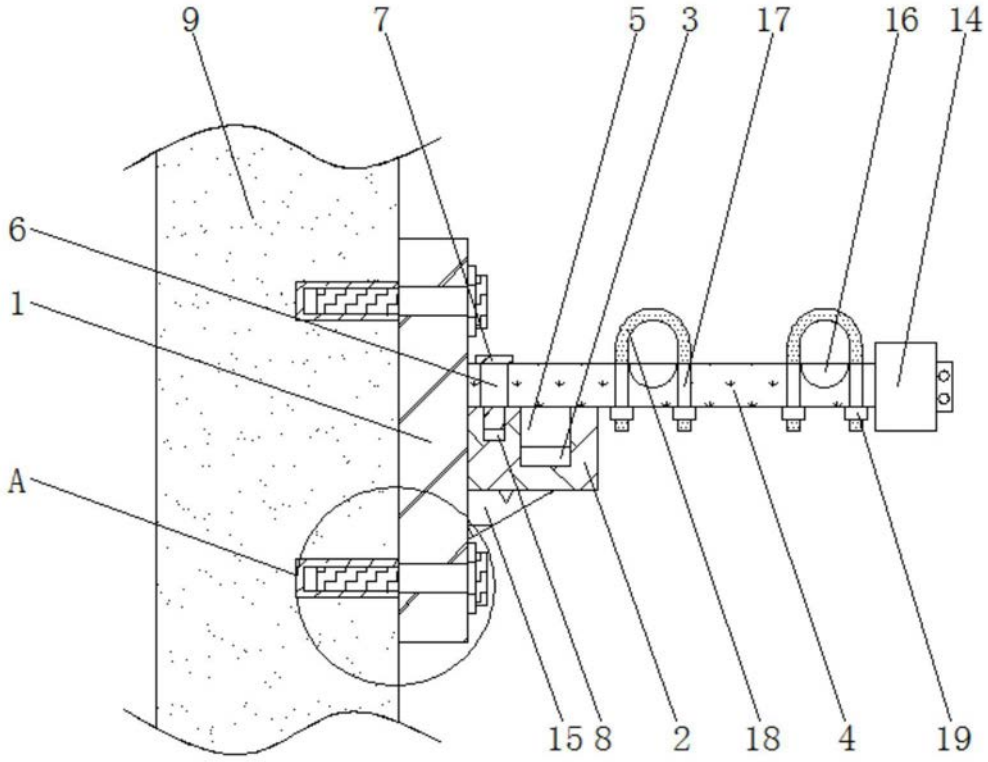

图1

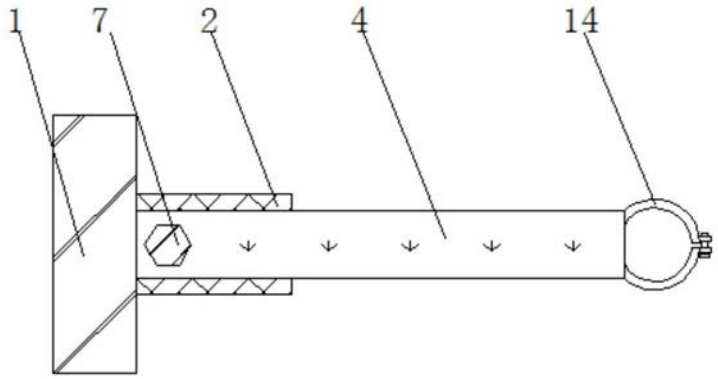

图2

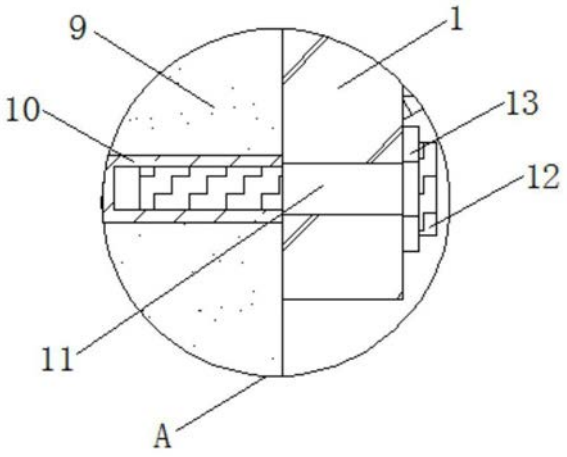

图3