(19)中华人民共和国国家知识产权局

(12)实用新型专利

(10)授权公告号 CN 213909213 U
(45)授权公告日 2021.08.10

(21)申请号 202022342657.X

(22)申请日 2020.10.20

(73)专利权人 金螳螂精装科技(苏州)有限公司
地址 215123 江苏省苏州市工业园区娄葑镇民生路5号

(72)发明人 汪建垚 居建春 顾彬 张国法 裴友杰 姜海娟 陈生 孙佳杰

(74)专利代理机构 苏州瑞光知识产权代理事务所(普通合伙) 32359
代理人 罗磊

(51)Int.Cl.
A47B 77/00(2006.01)
A47B 77/02(2006.01)
A47B 47/00(2006.01)
A47B 96/00(2006.01)
F16B 12/10(2006.01)
F16B 12/44(2006.01)
F16B 7/18(2006.01)
F16B 5/02(2006.01)

(ESM)同样的发明创造已同日申请发明专利

权利要求书2页 说明书5页 附图4页

(54)实用新型名称

一种橱柜框架的装配式安装结构

(57)摘要

本实用新型属于橱柜框架技术领域，且公开了一种橱柜框架的装配式安装结构，包括底架，所述底架顶部的两侧均活动连接有竖杆，所述竖杆的数量为四个，四个所述竖杆的顶部之间均活动连接有上置板，所述上置板的顶部活动连接有顶板，所述竖杆的顶部开设有竖口，所述竖口的内部活动套接有竖块，所述竖块的顶端与上置板的底部固定连接。本实用新型通过设置螺纹孔、第一螺纹杆、直角架和螺钉，由于螺纹孔和第一螺纹杆之间的配合，将会对竖杆、上置板和顶板之间起到固定作用，而由于直角架和螺钉之间的配合，将会对底架和竖杆之间起到了良好的固定作用，操作简单且耗费时间短，便于工作人员的作业，因此增加了该橱柜框架结构的实用性。

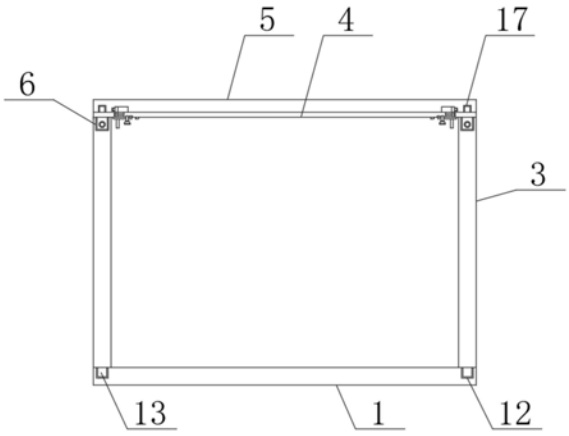

CN 213909213 U

1.一种橱柜框架的装配式安装结构，包括底架(1)，其特征在于：所述底架(1)顶部的两侧均活动连接有竖杆(3)，所述竖杆(3)的数量为四个，四个所述竖杆(3)的顶部之间均活动连接有上置板(4)，所述上置板(4)的顶部活动连接有顶板(5)，所述竖杆(3)的顶部开设有竖口(6)，所述竖口(6)的内部活动套接有竖块(7)，所述竖块(7)的顶端与上置板(4)的底部固定连接，所述竖块(7)的内部开设有螺纹孔(8)，所述螺纹孔(8)的内部螺纹套接有第一螺纹杆(9)，所述第一螺纹杆(9)的一端贯穿竖杆(3)并延伸至竖杆(3)的内壁中，所述第一螺纹杆(9)的另一端位于竖杆(3)的右侧，所述底架(1)的顶部与竖杆(3)的右侧之间活动连接有直角架(10)，所述直角架(10)的内部螺纹套接有螺钉(11)，所述螺钉(11)的数量为两个，两个所述螺钉(11)的另一端分别贯穿底架(1)和竖杆(3)并延伸至底架(1)和竖杆(3)的内壁中。

2.根据权利要求1所述的一种橱柜框架的装配式安装结构，其特征在于：所述底架(1)顶部的两侧均开设有第一定位口(12)，所述第一定位口(12)的内部活动套接有第一定位轴(13)，所述第一定位轴(13)的顶端与竖杆(3)的底部固定连接。

3.根据权利要求1所述的一种橱柜框架的装配式安装结构，其特征在于：所述竖杆(3)之间活动套接有侧板(14)，所述侧板(14)的底部与底架(1)的顶部活动连接，所述侧板(14)的顶部与上置板(4)的底部活动连接，所述侧板(14)顶部和底部的两侧均开设有定位槽(15)，所述定位槽(15)的内部活动套接有定位块(16)，所述定位块(16)的数量为四个，四个所述定位块(16)水平方向的两个为一组，两组所述定位块(16)的另一端分别与上置板(4)的底部和底架(1)的顶部固定连接。

4.根据权利要求1所述的一种橱柜框架的装配式安装结构，其特征在于：所述顶板(5)底部的两侧均开设有第二定位口(17)，所述上置板(4)的顶部固定安装有位于第二定位口(17)内部的第二定位轴(18)，所述第二定位轴(18)的外表面与第二定位口(17)的内壁活动连接。

5.根据权利要求1所述的一种橱柜框架的装配式安装结构，其特征在于：所述上置板(4)底部的两侧均固定安装有挡块(19)，所述上置板(4)的底部开设有位于挡块(19)右侧的第一螺纹口(20)，所述上置板(4)的底部开设有位于第一螺纹口(20)右侧的第二螺纹口(28)，所述上置板(4)的内部开设有位于第一螺纹口(20)右侧的内口(21)，所述顶板(5)的内部开设有位于内口(21)左上方的顶腔(22)，所述顶板(5)的内部开设有位于顶腔(22)右侧的卡口(25)。

6.根据权利要求5所述的一种橱柜框架的装配式安装结构，其特征在于：所述内口(21)的内部固定安装有横杆(23)，所述横杆(23)的外表面活动套接有活动块(24)，所述活动块(24)的顶部固定安装有位于顶腔(22)内部的运动块(26)，所述运动块(26)的一侧固定安装有位于卡口(25)内部的卡块(27)。

7.根据权利要求6所述的一种橱柜框架的装配式安装结构，其特征在于：所述活动块(24)的底部固定安装有位于上置板(4)外部的活动板(29)，所述活动板(29)的顶部与上置板(4)的底部活动连接，所述活动板(29)底部的右侧固定安装有拉块(31)，所述活动板(29)的内部螺纹套接有位于拉块(31)左侧的第二螺纹杆(30)，所述第二螺纹杆(30)的底端贯穿活动板(29)并延伸至活动板(29)的下方。

8.根据权利要求3所述的一种橱柜框架的装配式安装结构，其特征在于：所述侧板(14)

顶部两个边角的内部均开设有顶腔(32),所述第一螺纹杆(9)的右端位于顶腔(32)的内部。

9.根据权利要求3所述的一种橱柜框架的装配式安装结构,其特征在于:所述侧板(14)底部两个边角的内部均开设有卡槽(2),所述直角架(10)位于卡槽(2)的内部。

一种橱柜框架的装配式安装结构

技术领域

[0001] 本实用新型属于橱柜框架技术领域，具体为一种橱柜框架的装配式安装结构。

背景技术

[0002] 橱柜是指厨房中存放厨具以及做饭操作的平台，它一般使用明度较高的色彩搭配，且由五大件组成，分别为柜体、门板、五金件、台面和电器构成。

[0003] 目前，工作人员在厨房进行安装橱柜的时候，首先需要将橱柜的框架搭建而成，而现有的橱柜框架在搭建与安装的过程中，存在以下缺陷：

[0004] 第一点，现有的橱柜框架在搭建的时候，一般都是采用焊接或螺纹连接的方式来进行，相对于焊接的方式而言，将会导致该框架后期无法进行拆卸，而传统的螺纹连接方式，操作不仅繁琐而且耗费时间长，从而给工作人员的使用带来了不便。

[0005] 第二点，现有的橱柜框架在采用螺纹连接的方式时，经常会导致一部分螺纹结构在安装之后裸露在外界，从而影响了橱柜整体的美观。

[0006] 第三点，现有的橱柜框架其顶部都会安装有顶板，从而供用户平时放置厨房用品，然而该顶板在实际使用的过程中，倘若其自身受到碰撞而碎裂，将会导致工作人员不便对其进行拆卸。

实用新型内容

[0007] 本实用新型的目的在于提供一种橱柜框架的装配式安装结构，以解决上述背景技术中提出的问题。

[0008] 为了实现上述目的，本实用新型提供如下技术方案：一种橱柜框架的装配式安装结构，包括底架，所述底架顶部的两侧均活动连接有竖杆，所述竖杆的数量为四个，四个所述竖杆的顶部之间均活动连接有上置板，所述上置板的顶部活动连接有顶板，所述竖杆的顶部开设有竖口，所述竖口的内部活动套接有竖块，所述竖块的顶端与上置板的底部固定连接，所述竖块的内部开设有螺纹孔，所述螺纹孔的内部螺纹套接有第一螺纹杆，所述第一螺纹杆的一端贯穿竖杆并延伸至竖杆的内壁中，所述第一螺纹杆的另一端位于竖杆的右侧，所述底架的顶部与竖杆的右侧之间活动连接有直角架，所述直角架的内部螺纹套接有螺钉，所述螺钉的数量为两个，两个所述螺钉的另一端分别贯穿底架和竖杆并延伸至底架和竖杆的内壁中。

[0009] 优选的，所述底架顶部的两侧均开设有第一定位口，所述第一定位口的内部活动套接有第一定位轴，所述第一定位轴的顶端与竖杆的底部固定连接，由于第一定位口和第一定位轴之间的配合，将会对竖杆起到了良好的定位效果，进而方便了工作人员后续的安装作业。

[0010] 优选的，所述竖杆之间活动套接有侧板，所述侧板的底部与底架的顶部活动连接，所述侧板的顶部与上置板的底部活动连接，所述侧板顶部和底部的两侧均开设有定位槽，所述定位槽的内部活动套接有定位块，所述定位块的数量为四个，四个所述定位块水平方

向的两个为一组，两组所述定位块的另一端分别与上置板的底部和底架的顶部固定连接，由于定位槽和定位块之间的配合，将会实现对侧板的固定作用，从而避免了侧板发生位置移动。

[0011] 优选的，所述顶板底部的两侧均开设有第二定位口，所述上置板的顶部固定安装有位于第二定位口内部的第二定位轴，所述第二定位轴的外表面与第二定位口的内壁活动连接，由于第二定位口和第二定位轴之间的配合，将会对顶板起到了良好的定位作用，从而便于工作人员后续对顶板进行安装固定。

[0012] 优选的，所述上置板底部的两侧均固定安装有挡块，所述上置板的底部开设有位于挡块右侧的第一螺纹口，所述上置板的底部开设有位于第一螺纹口右侧的第二螺纹口，所述上置板的内部开设有位于第一螺纹口右侧的内口，所述顶板的内部开设有位于内口左上方的顶腔，所述顶板的内部开设有位于顶腔右侧的卡口，由于挡块和第一螺纹口之间的配合，将会实现对活动板和第二螺纹杆的定位效果，使得拉块可以顺利的旋入至第一螺纹口的内部，从而实现对活动板、运动块和卡块的定位效果。

[0013] 优选的，所述内口的内部固定安装有横杆，所述横杆的外表面活动套接有活动块，所述活动块的顶部固定安装有位于顶腔内部的运动块，所述运动块的一侧固定安装有位于卡口内部的卡块，由于卡口和卡块之间的配合，将会实现对顶板的固定作用，防止了顶板从上置板的顶部脱离。

[0014] 优选的，所述活动块的底部固定安装有位于上置板外部的活动板，所述活动板的顶部与上置板的底部活动连接，所述活动板底部的右侧固定安装有拉块，所述活动板的内部螺纹套接有位于拉块左侧的第二螺纹杆，所述第二螺纹杆的底端贯穿活动板并延伸至活动板的下方，由于拉块的设计，从而使得工作人员便于拉动运动块和卡块整体进行活动，而第二螺纹杆外表面的螺纹与第一螺纹口内部的螺纹相适配，从而使得第二螺纹杆可以旋入至第一螺纹口的内部。

[0015] 优选的，所述侧板顶部两个边角的内部均开设有顶腔，所述第一螺纹杆的右端位于顶腔的内部，由于顶腔的设计，将会对第一螺纹杆的右端进行收纳隐藏。

[0016] 优选的，所述侧板底部两个边角的内部均开设有卡槽，所述直角架位于卡槽的内部，由于卡槽的设计，将会对直角架进行收纳，从而使得底架和竖杆整体看起来更加美观。

[0017] 本实用新型的有益效果如下：

[0018] 1、本实用新型通过设置螺纹孔、第一螺纹杆、直角架和螺钉，由于螺纹孔和第一螺纹杆之间的配合，将会对竖杆、上置板和顶板之间起到固定作用，而由于直角架和螺钉之间的配合，将会对底架和竖杆之间起到了良好的固定作用，操作简单且耗费时间短，便于工作人员的作业，因此增加了该橱柜框架结构的实用性。

[0019] 2、本实用新型通过设置卡槽和顶腔，由于顶腔的设计，将会对第一螺纹杆外部的一端进行收纳隐藏，而由于卡槽的设计，将会实现对直角架和螺钉的收纳，从而使得底架和竖杆的侧面看起来更加美观，因此进一步的增加了该橱柜框架结构的实用性。

[0020] 3、本实用新型通过设置挡块、第一螺纹口、卡口、卡块和第二螺纹杆，由于挡块的设计，将会对活动板进行定位，此时第二螺纹杆可以旋入至第一螺纹口的内部，同时卡块将会从卡口的内部脱离，从而解除对顶板的固定作用，方便了工作人员对顶板进行替换，因此提高了该橱柜框架结构的实用性。

附图说明

[0021] 图1为本实用新型的结构示意图；

[0022] 图2为本实用新型的侧面结构示意图；

[0023] 图3为本实用新型侧面的剖视结构示意图；

[0024] 图4为本实用新型上置板与顶板的内部结构示意图；

[0025] 图5为本实用新型竖口的内部结构示意图；

[0026] 图6为本实用新型卡槽的内部结构示意图；

[0027] 图7为本实用新型A处的局部放大结构示意图。

[0028] 图中：1、底架；2、卡槽；3、竖杆；4、上置板；5、顶板；6、竖口；7、竖块；8、螺纹孔；9、第一螺纹杆；10、直角架；11、螺钉；12、第一定位口；13、第一定位轴；14、侧板；15、定位槽；16、定位块；17、第二定位口；18、第二定位轴；19、挡块；20、第一螺纹口；21、内口；22、顶腔；23、横杆；24、活动块；25、卡口；26、运动块；27、卡块；28、第二螺纹口；29、活动板；30、第二螺纹杆；31、拉块；32、顶腔。

具体实施方式

[0029] 下面将结合本实用新型实施例中的附图，对本实用新型实施例中的技术方案进行清楚、完整地描述，显然，所描述的实施例仅仅是本实用新型一部分实施例，而不是全部的实施例。基于本实用新型中的实施例，本领域普通技术人员在没有做出创造性劳动前提下所获得的所有其他实施例，都属于本实用新型保护的范围。

[0030] 如图1至图7所示，本实用新型实施例中，一种橱柜框架的装配式安装结构，包括底架1，底架1顶部的两侧均活动连接有竖杆3，竖杆3的数量为四个，四个竖杆3的顶部之间均活动连接有上置板4，上置板4的顶部活动连接有顶板5，竖杆3的顶部开设有竖口6，竖口6的内部活动套接有竖块7，竖块7的顶端与上置板4的底部固定连接，竖块7的内部开设有螺纹孔8，螺纹孔8的内部螺纹套接有第一螺纹杆9，第一螺纹杆9的一端贯穿竖杆3并延伸至竖杆3的内壁中，第一螺纹杆9的另一端位于竖杆3的右侧，底架1的顶部与竖杆3的右侧之间活动连接有直角架10，直角架10的内部螺纹套接有螺钉11，螺钉11的数量为两个，两个螺钉11的另一端分别贯穿底架1和竖杆3并延伸至底架1和竖杆3的内壁中。

[0031] 其中，底架1顶部的两侧均开设有第一定位口12，第一定位口12的内部活动套接有第一定位轴13，第一定位轴13的顶端与竖杆3的底部固定连接，由于第一定位口12和第一定位轴13之间的配合，将会对竖杆3起到了良好的定位效果，进而方便了工作人员后续的安装作业。

[0032] 其中，竖杆3之间活动套接有侧板14，侧板14的底部与底架1的顶部活动连接，侧板14的顶部与上置板4的底部活动连接，侧板14顶部和底部的两侧均开设有定位槽15，定位槽15的内部活动套接有定位块16，定位块16的数量为四个，四个定位块16水平方向的两个为一组，两组定位块16的另一端分别与上置板4的底部和底架1的顶部固定连接，由于定位槽15和定位块16之间的配合，将会实现对侧板14的固定作用，从而避免了侧板14发生位置移动。

[0033] 其中，顶板5底部的两侧均开设有第二定位口17，上置板4的顶部固定安装有位于第二定位口17内部的第二定位轴18，第二定位轴18的外表面与第二定位口17的内壁活动连

接，由于第二定位口17和第二定位轴18之间的配合，将会对顶板5起到了良好的定位作用，从而便于工作人员后续对顶板5进行安装固定。

[0034] 其中，上置板4底部的两侧均固定安装有挡块19，上置板4的底部开设有位于挡块19右侧的第一螺纹口20，上置板4的底部开设有位于第一螺纹口20右侧的第二螺纹口28，上置板4的内部开设有位于第一螺纹口20右侧的内口21，顶板5的内部开设有位于内口21左上方的顶腔22，顶板5的内部开设有位于顶腔22右侧的卡口25，由于挡块19和第一螺纹口20之间的配合，将会实现对活动板29和第二螺纹杆30的定位效果，使得拉块31可以顺利的旋入至第一螺纹口20的内部，从而实现对活动板29、运动块26和卡块27的定位效果。

[0035] 其中，内口21的内部固定安装有横杆23，横杆23的外表面活动套接有活动块24，活动块24的顶部固定安装有位于顶腔22内部的运动块26，运动块26的一侧固定安装有位于卡口25内部的卡块27，由于卡口25和卡块27之间的配合，将会实现对顶板5的固定作用，防止了顶板5从上置板4的顶部脱离。

[0036] 其中，活动块24的底部固定安装有位于上置板4外部的活动板29，活动板29的顶部与上置板4的底部活动连接，活动板29底部的右侧固定安装有拉块31，活动板29的内部螺纹套接有位于拉块31左侧的第二螺纹杆30，第二螺纹杆30的底端贯穿活动板29并延伸至活动板29的下方，由于拉块31的设计，从而使得工作人员便于拉动运动块26和卡块27整体进行活动，而第二螺纹杆30外表面的螺纹与第一螺纹口20内部的螺纹相适配，从而使得第二螺纹杆30可以旋入至第一螺纹口20的内部。

[0037] 其中，侧板14顶部两个边角的内部均开设有顶腔32，第一螺纹杆9的右端位于顶腔32的内部，由于顶腔32的设计，将会对第一螺纹杆9的右端进行收纳隐藏。

[0038] 其中，侧板14底部两个边角的内部均开设有卡槽2，直角架10位于卡槽2的内部，由于卡槽2的设计，将会对直角架10进行收纳，从而使得底架1和竖杆3整体看起来更加美观。

[0039] 工作原理及使用流程：当在对该橱柜框架进行组装的时候，首先工作人员将竖杆3底部的第一定位轴13插入至第一定位口12的内部，然后将直角架10的底部与底架1的顶部贴合，并且使其左侧与竖杆3的右侧贴合，之后利用两个螺钉11分别旋入至底架1和竖杆3的内部，进而对底架1和竖杆3之间形成固定作用，然后工作人员将侧板14放入至两个竖杆3之间，并且使得底架1顶部的定位块16进入至定位槽15的内部，同时直角架10和螺钉11将会处于卡槽2的内部，然后工作人员可以将上置板4放入至竖杆3的顶部，然后使得竖块7进入至竖口6的内部，之后将第一螺纹杆9旋入至螺纹孔8的内部，从而对上置板4和顶板5起到固定作用，当工作人员需要对顶板5进行拆卸的时候，工作人员首先转动第二螺纹杆30，使得第二螺纹杆30的顶端从第二螺纹口28的内部脱离，然后拉动拉块31，使得活动块24带动运动块26和卡块27运动，而最终活动板29将会被挡块19阻挡，然后工作人员将第二螺纹杆30旋入至第一螺纹口20的内部进而对活动板29形成固定作用，此时卡块27将会从卡口25的内部脱离，之后工作人员可以拉动顶板5，使其从上置板4的顶部分离。

[0040] 需要说明的是，在本文中，诸如第一和第二等之类的关系术语仅仅用来将一个实体或者操作与另一个实体或操作区分开来，而不一定要求或者暗示这些实体或操作之间存在任何这种实际的关系或者顺序。而且，术语“包括”、“包含”或者其任何其他变体意在涵盖非排他性的包含，从而使得包括一系列要素的过程、方法、物品或者设备不仅包括那些要素，而且还包括没有明确列出的其他要素，或者是还包括为这种过程、方法、物品或者设备

所固有的要素。

[0041] 尽管已经示出和描述了本实用新型的实施例,对于本领域的普通技术人员而言,可以理解在不脱离本实用新型的原理和精神的情况下可以对这些实施例进行多种变化、修改、替换和变型,本实用新型的范围由所附权利要求及其等同物限定。

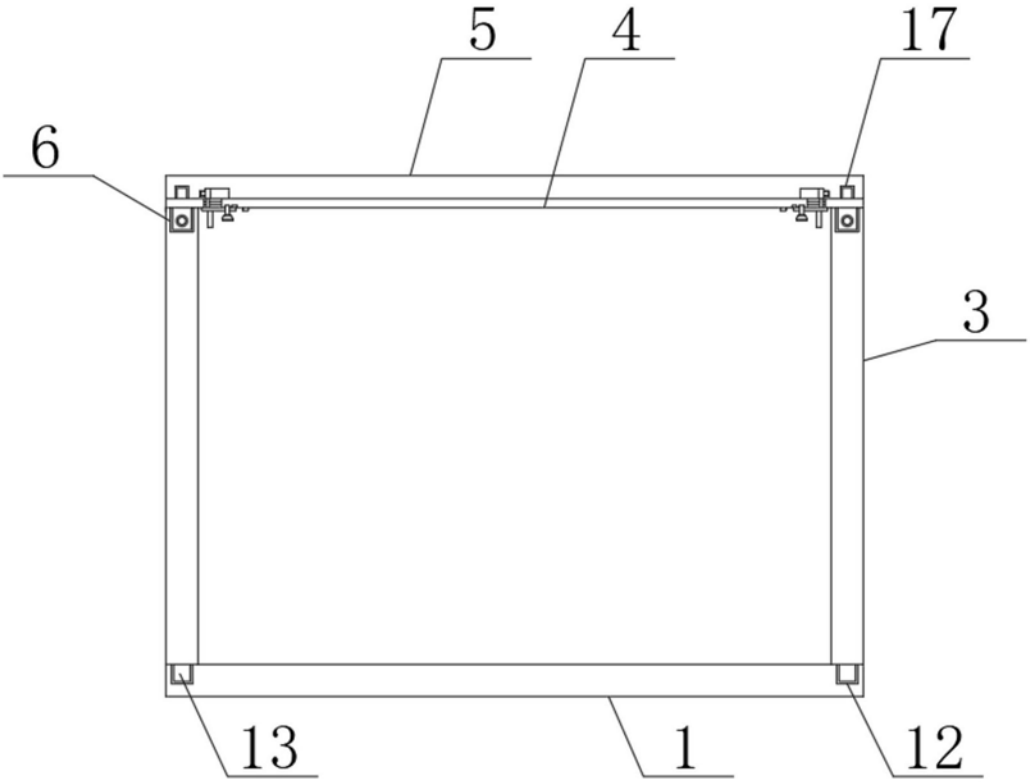

图1

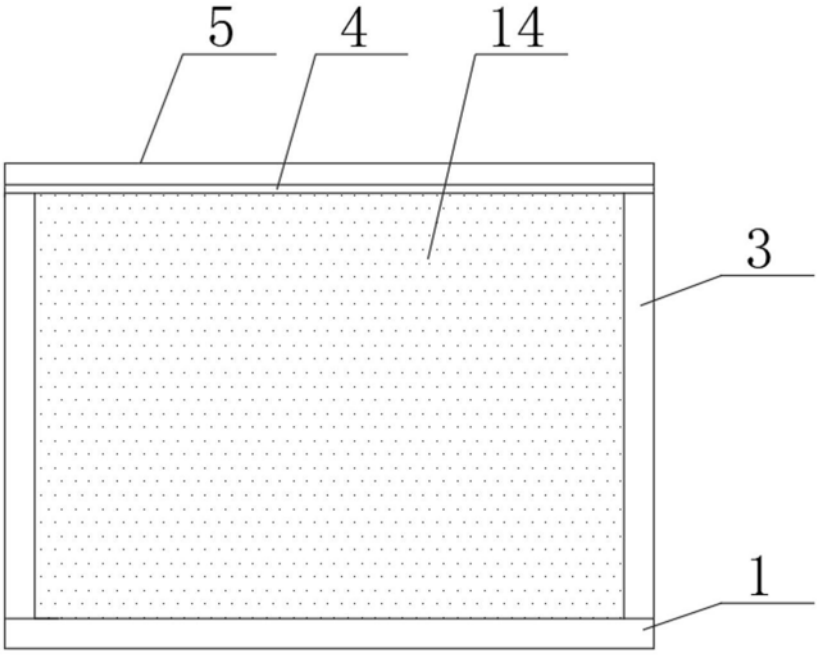

图2

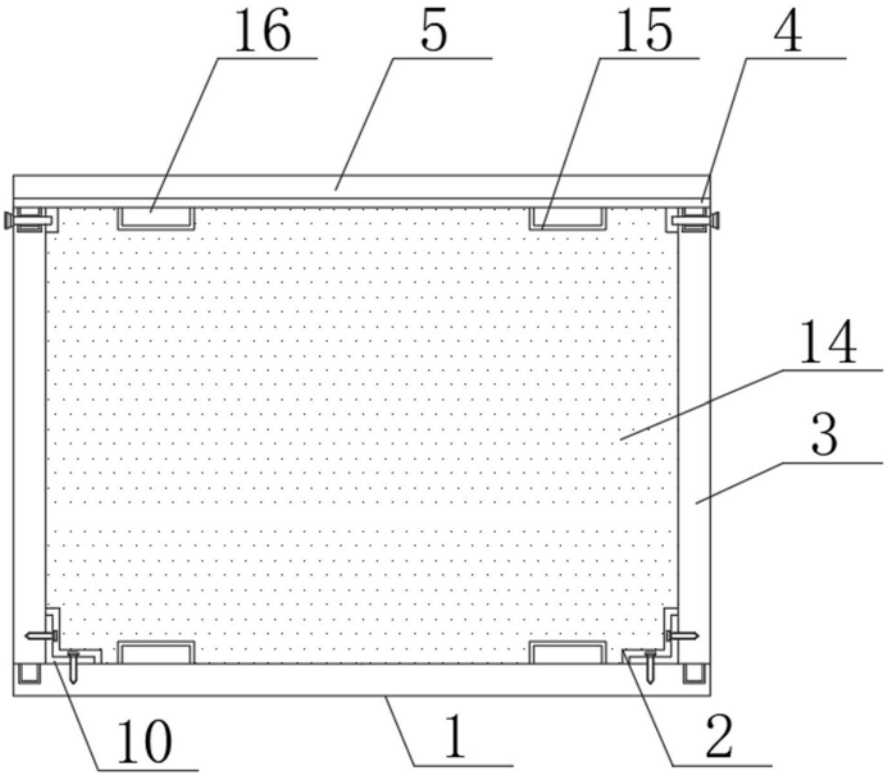

图3

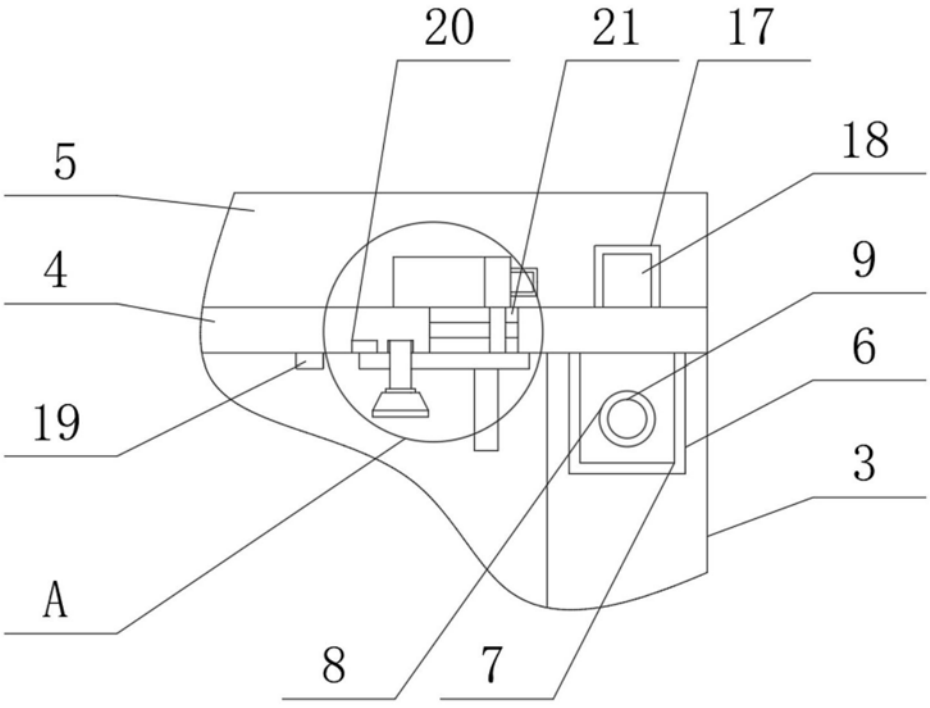

图4

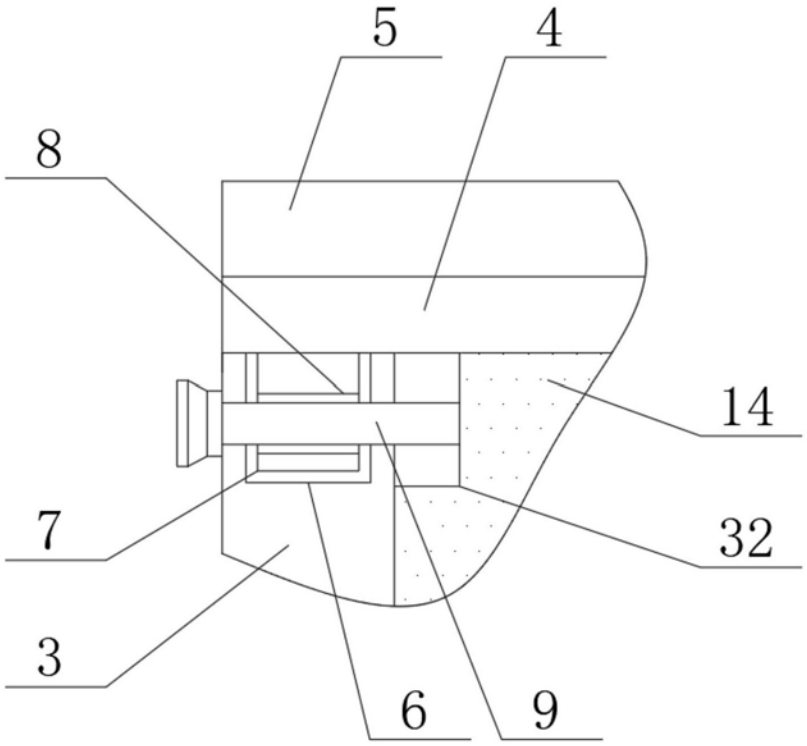

图5

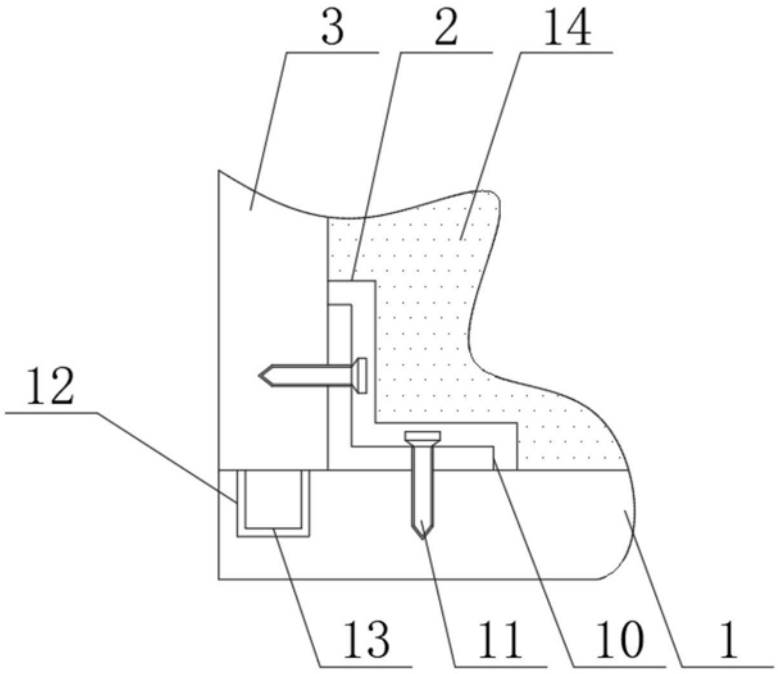

图6

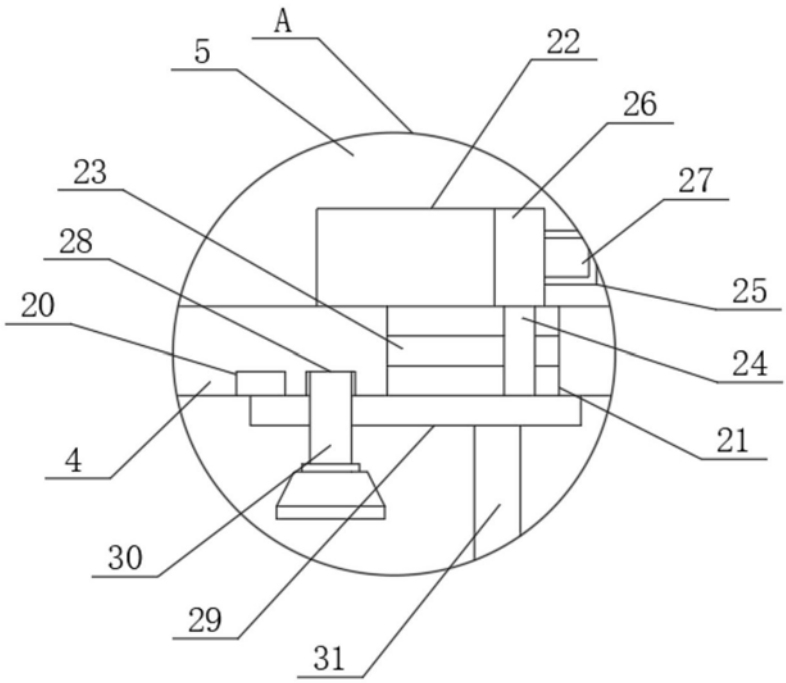

图7