(19)国家知识产权局

(12)实用新型专利

(10)授权公告号 CN 221654827 U
(45)授权公告日 2024.09.06

(21)申请号 202323191997.7

(22)申请日 2023.11.25

(73)专利权人 沧州市中心医院
地址 061000 河北省沧州市中心医院甲乳外一科

(72)发明人 刘辉

(74)专利代理机构 北京仟方秉知识产权代理事务所(普通合伙) 16241
专利代理师 胡香

(51)Int.Cl.
A61F 13/14(2006.01)
A61F 13/01(2024.01)
A41D 13/12(2006.01)

权利要求书1页 说明书3页 附图2页

(54)实用新型名称

一种术后绷带式文胸

(57)摘要

本实用新型涉及教学器材技术领域,且公开了一种术后绷带式文胸,包括第一背部固定带,所述第一背部固定带的一侧固定连接有连接绷带,所述连接绷带的表面固定连接有第一定位棉,所述第一定位棉的外表面固定连接有挂钩,所述挂钩的内侧卡接有限位环,所述限位环的表面套接有第二定位棉,所述第一背部固定带的一侧固定连接有前胸服。该术后绷带式文胸,通过第一定位棉、挂钩、限位环、无纺纱罩杯、隔离垫、连接带和定位扣的设置,使用者可以通过挂钩勾住限位环来调节该文胸的大小,有利于不同的患者进行佩戴的设置,然后无纺纱罩杯作为特殊换药结构,可以起到伤口观察窗和换药口的作用,患者在术后需要换药时,只需打开文胸的隔离垫。

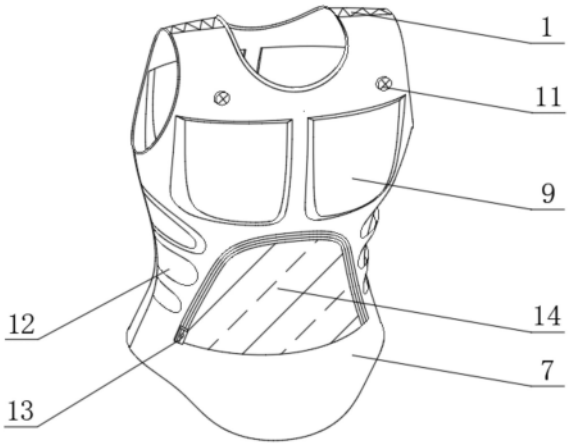

CN 221654827 U

1.一种术后绷带式文胸,包括第一背部固定带(1),其特征在于:所述第一背部固定带(1)的一侧固定连接有连接绷带(2),所述连接绷带(2)的表面固定连接有第一定位棉(3),所述第一定位棉(3)的外表面固定连接有挂钩(4),所述挂钩(4)的内侧卡接有限位环(5),所述限位环(5)的表面套接有第二定位棉(6),所述第一背部固定带(1)的一侧固定连接有前胸服(7),所述前胸服(7)的表面固定连接有无纺纱罩杯(8),所述无纺纱罩杯(8)的表面固定连接有隔离垫(9),所述隔离垫(9)的表面固定连接有连接带(10),所述连接带(10)的外部套接有定位扣(11),所述连接带(10)的材质为氨纶。

2.根据权利要求1所述的一种术后绷带式文胸,其特征在于:所述前胸服(7)的表面固定连接有压力带(12),所述压力带(12)呈对称分布在前胸服(7)的下方。

3.根据权利要求1所述的一种术后绷带式文胸,其特征在于:所述前胸服(7)的表面固定连接有拉链(13),所述拉链(13)的内部卡接有检测腹罩(14)。

4.根据权利要求1所述的一种术后绷带式文胸,其特征在于:所述第一定位棉(3)设有子魔术贴(15),所述子魔术贴(15)的表面活动连接有母魔术贴(16)。

5.根据权利要求1所述的一种术后绷带式文胸,其特征在于:所述第二定位棉(6)的外部固定连接有第二背部固定带,所述限位环(5)呈矩形阵列分布在第二定位棉(6)表面。

6.根据权利要求1所述的一种术后绷带式文胸,其特征在于:所述第二定位棉(6)的表面固定连接有防护垫(17),所述防护垫(17)的表面固定连接有母魔术贴(16)。

一种术后绷带式文胸

技术领域

[0001] 本实用新型涉及教学器材技术领域,尤其涉及一种术后绷带式文胸。

背景技术

[0002] 目前,乳腺癌疾病早期常表现为乳房肿块、乳头溢液、腋窝淋巴结肿大等症状,晚期可因癌细胞发生远处转移,出现多器官病变,直接威胁患者的生命,随着医疗技术的进步,术后康复的理念也在不断更新。为了减轻患者术后换药的痛苦,提高康复效率,因此,提出了一种术后绑带式文胸。

[0003] 在公示号为CN219000891U中公开的一种术后绷带式文胸,虽然,通过设置有固定带,固定带通过连接柱与连接端主体相连接,通过在连接端主体内部设置转动管,转动管上设置用于容纳连接柱的连接槽,连接柱由连接槽的一端插入,完成固定带的连接,通过转动转动管,使固定带缠绕在转动管的外侧,即可完成固定带的收紧,采用机械结构完成固定,固定效果更好。

[0004] 但是,该一种术后绷带式文胸,具有以下的缺点:

[0005] (1)不易调节文胸方便定位换药位置,换药时操作繁琐;

[0006] (2)术后可能频繁需要医生检查换药,不易根据使用者自身情况穿脱,且可能不具备隐私性,不利于该文胸的适配度。

实用新型内容

[0007] (一)解决的技术问题

[0008] 实用新型解决的技术问题是提供一种实用性较高,并且能够通过简单的操作,结构较为简单的一种术后绷带式文胸,解决了上述背景技术中提出的难以换药、不便检查和不具备私密性的问题。

[0009] (二)技术方案

[0010] 为实现以上目的,本实用新型通过以下技术方案予以实现:一种术后绷带式文胸,包括第一背部固定带,所述第一背部固定带的一侧固定连接有连接绷带,所述连接绷带的表面固定连接有第一定位棉,所述第一定位棉的外表面固定连接有挂钩,所述挂钩的内侧卡接有限位环,所述限位环的表面套接有第二定位棉,所述第一背部固定带的一侧固定连接有前胸服,所述前胸服的表面固定连接有无纺纱罩杯,所述无纺纱罩杯的表面固定连接有隔离垫,所述隔离垫的表面固定连接有连接带,所述连接带的外部套接有定位扣,所述连接带的材质为氨纶。

[0011] 可选的,所述前胸服的表面固定连接有压力带,所述压力带呈对称分布在前胸服的下方,调节设备的贴合度,更加舒适。

[0012] 可选的,所述前胸服的表面固定连接有拉链,所述拉链的内部卡接有检测腹罩,方便进行腹部检查,同时使患者更加具有隐私性和安全感。

[0013] 可选的,所述第一定位棉设有子魔术贴,所述子魔术贴的表面活动连接有母魔术

贴,方便确定挂钩的位置。

[0014] 可选的,所述第二定位棉的外部固定连接有第二背部固定带,所述限位环呈矩形阵列分布在第二定位棉表面,形成卡排,方便使用者调节松紧度,方便固定。

[0015] 可选的,所述第二定位棉的表面固定连接有防护垫,所述防护垫的表面固定连接有母魔术贴,所述防护垫为多层结构,给患者提供良好的保护效果,提高患者的舒适度,有利于提高使用者的舒适度。

[0016] (三)有益效果

[0017] 本实用新型提供了一种术后绷带式文胸,具备以下有益效果:

[0018] 1、该术后绷带式文胸,通过第一定位棉、挂钩、限位环、无纺纱罩杯、隔离垫、连接带和定位扣的设置,使用者可以通过挂钩勾住限位环来调节该文胸的大小,有利于不同的患者进行佩戴的设置,然后无纺纱罩杯作为特殊换药结构,可以起到伤口观察窗和换药口的作用,患者在术后需要换药时,只需打开文胸的隔离垫,从而医生就能方便地进行换药操作。这种设计既保证了患者的舒适度,又提高了医疗效率。

[0019] 2、该术后绷带式文胸,通过前胸服、拉链和检测腹罩的设置,首先考虑到舒适性和耐用性,我们选择了高弹性、透气性良好的医用胶带作为主要材料,然后通过前胸服和检测腹罩保护患者隐私,利用拉链连接检测腹罩方便医护人员检测,最后,为了保护患者的皮肤,在挂钩结构外部增加了一层柔软的防护垫,既可以减少连接的摩擦,又能保证文胸的适用性。

附图说明

[0020] 图1为本实用新型整体结构示意图;

[0021] 图2为本实用新型压力带结构示意图;

[0022] 图3为本实用新型定位扣结构示意图;

[0023] 图4为本实用新型挂钩结构示意图。

[0024] 图中:1、第一背部固定带;2、连接绷带;3、第一定位棉;4、挂钩;5、限位环;6、第二定位棉;7、前胸服;8、无纺纱罩杯;9、隔离垫;10、连接带;11、定位扣;12、压力带;13、拉链;14、检测腹罩;15、子魔术贴;16、母魔术贴;17、防护垫。

具体实施方式

[0025] 下面将结合本实用新型实施例中的附图,对本实用新型实施例中的技术方案进行清楚、完整地描述。基于本实用新型中的实施例,本领域普通技术人员在没有做出创造性劳动前提下所获得的所有其他实施例,都属于本实用新型保护的范围。

[0026] 请参阅图1至图4,本实用新型提供一种技术方案:一种术后绷带式文胸,包括第一背部固定带1,第一背部固定带1的一侧固定连接有连接绷带2,连接绷带2的表面固定连接有第一定位棉3,第一定位棉3的外表面固定连接有挂钩4,挂钩4的内侧卡接有限位环5,限位环5的表面套接有第二定位棉6,第一背部固定带1的一侧固定连接有前胸服7,前胸服7的表面固定连接有无纺纱罩杯8,无纺纱罩杯8的表面固定连接有隔离垫9,通过第一定位棉3、挂钩4、限位环5、无纺纱罩杯8、隔离垫9、连接带10和定位扣11的设置,使用者可以通过挂钩4钩住限位环5来调节该文胸的大小,有利于不同的患者进行佩戴的设置,然后无纺纱罩杯8

作为特殊换药结构,可以起到伤口观察窗和换药口的作用,患者在术后需要换药时,只需打开文胸的隔离垫9,从而医生就能方便地进行换药操作。这种设计既保证了患者的舒适度,又提高了医疗效率,隔离垫9的表面固定连接有连接带10,连接带10的外部套接有定位扣11,连接带10的材质为氨纶,通过前胸服7、拉链13和检测腹罩14的设置,首先考虑到舒适性和耐用性,我们选择了高弹性、透气性良好的医用胶带作为主要材料,然后通过前胸服7和检测腹罩14保护患者隐私,利用拉链13连接检测腹罩14方便医护人员检测,最后,为了保护患者的皮肤,在挂钩4结构外部增加了一层柔软的防护垫1,既可以减少连接的摩擦,又能保证文胸的适用性;

[0027] 前胸服7的表面固定连接有压力带12,压力带12呈对称分布在前胸服7的下方,调节设备的贴合度,更加舒适;

[0028] 前胸服7的表面固定连接有拉链13,拉链13的内部卡接有检测腹罩14,方便进行腹部检查,同时使患者更加具有隐私性和安全感;

[0029] 第一定位棉3设有子魔术贴15,子魔术贴15的表面活动连接有母魔术贴16,方便确定挂钩4的位置;

[0030] 第二定位棉6的外部固定连接有第二背部固定带,限位环5呈矩形阵列分布在第二定位棉6表面,形成卡排,方便使用者调节松紧度,方便固定;

[0031] 第二定位棉6的表面固定连接有防护垫17,防护垫17的表面固定连接有母魔术贴16,防护垫17为多层结构,给患者提供良好的保护效果,提高患者的舒适度,有利于提高使用者的舒适度。

[0032] 本实用新型中,该装置的工作步骤如下:

[0033] 第一步骤:使用者可以通过挂钩4钩住限位环5来调节该文胸的大小,有利于不同的患者进行佩戴的设置,然后无纺纱罩杯8作为特殊换药结构,可以起到伤口观察窗和换药口的作用,患者在术后需要换药时,只需从定位扣11取下连接带绳10,打开文胸的隔离垫9;

[0034] 第二步骤:通过前胸服和检测腹罩14保护患者隐私,利用拉链13连接检测腹罩14方便医护人员检测。

[0035] 需要说明的是,本实用新型的设备结构和附图主要对本实用新型的原理进行描述,在该设计原理的技术上,装置的动力机构、供电系统及控制系统等的设置并没有完全描述清楚,而在本领域技术人员理解上述实用新型的原理的前提下,可清楚获知其动力机构、供电系统及控制系统的具体,申请文件的控制方式是通过控制器来自动控制,控制器的控制电路通过本领域的技术人员简单编程即可实现;

[0036] 其中所使用到的标准零件均可以从市场上购买,而且根据说明书和附图的记载均可以进行订制,各个零件的具体连接方式均采用现有技术中成熟的螺栓、铆钉、焊接等常规手段,机械、零件和设备均采用现有技术中常规的型号,且本领域技术人员知晓的部件,其结构和原理都为本技术人员均可通过技术手册得知或通过常规实验方法获知。

[0037] 尽管已经示出和描述了本实用新型的实施例,对于本领域的普通技术人员而言,可以理解在不脱离本实用新型的原理和精神的情况下可以对这些实施例进行多种变化、修改、替换和变型,本实用新型的范围由所附权利要求及其等同物限定。

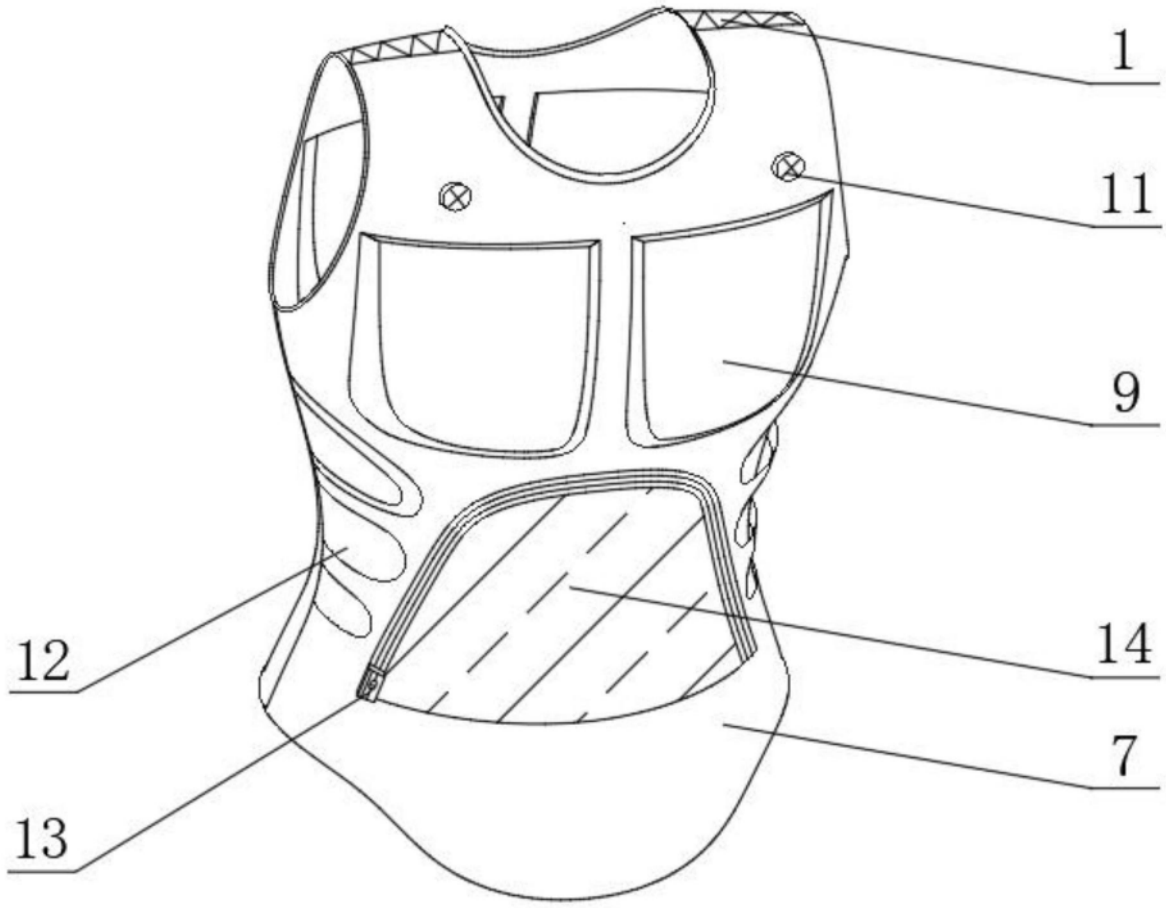

图1

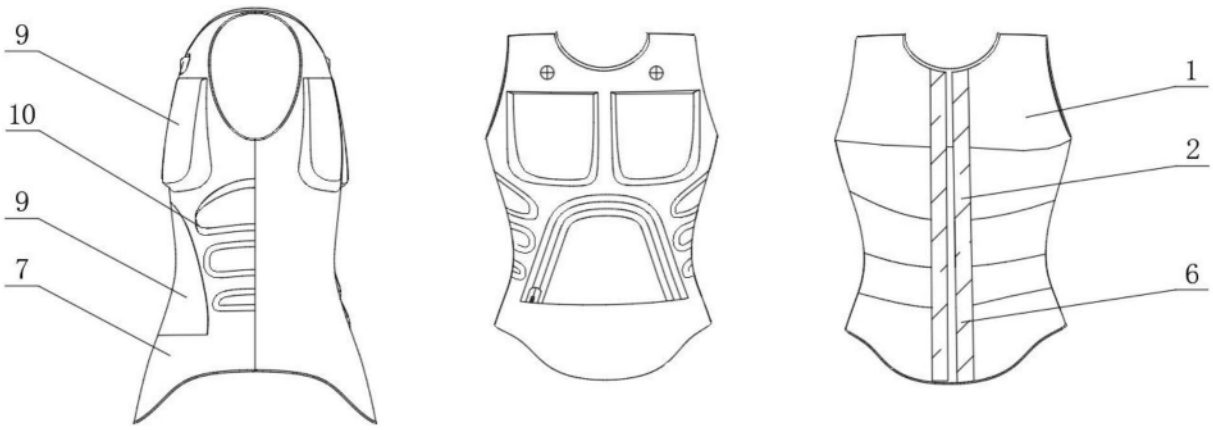

图2

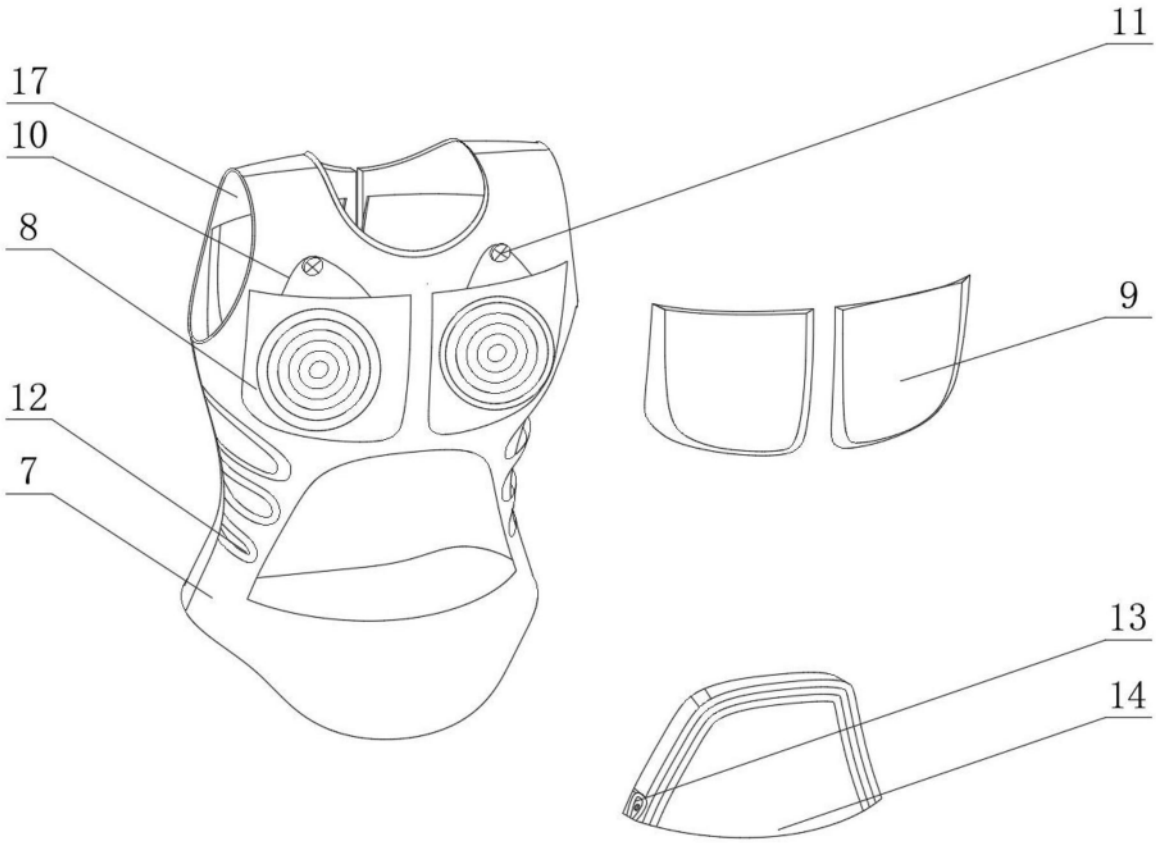

图3

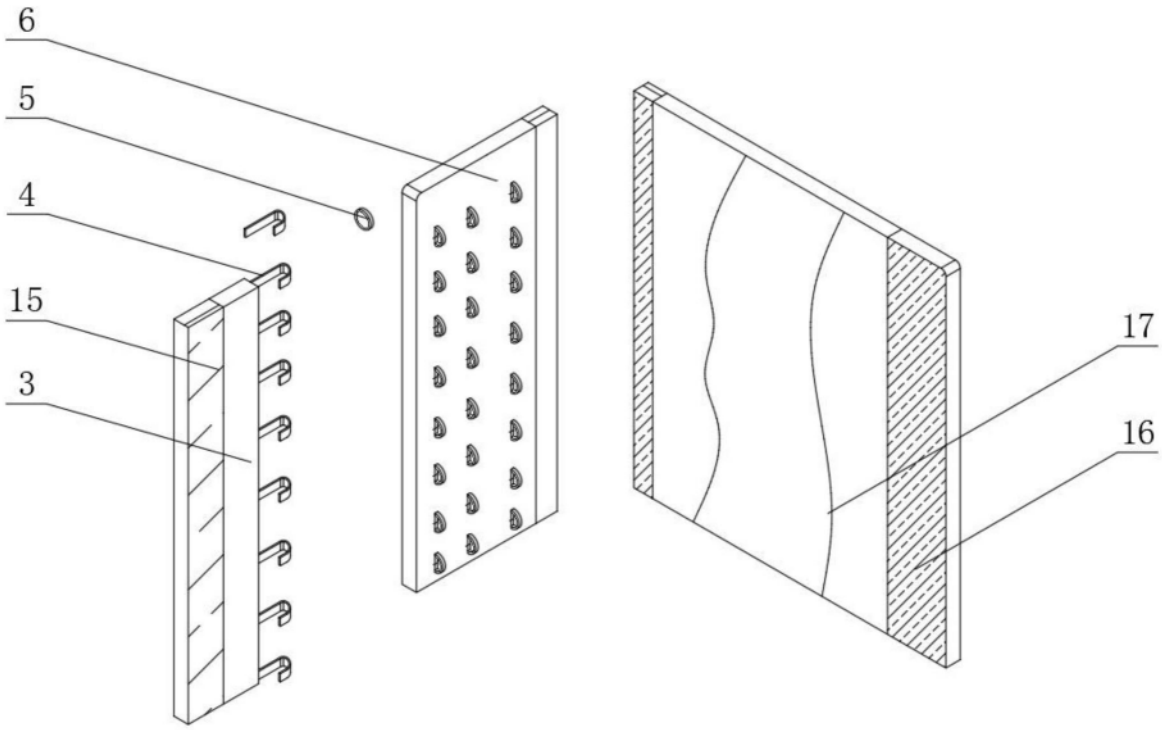

图4