(19)国家知识产权局

(12)实用新型专利

(10)授权公告号 CN 220778597 U
(45)授权公告日 2024.04.16

(21)申请号 202321817882.1

(22)申请日 2023.07.12

(73)专利权人 绍兴市人民医院
地址 312000 浙江省绍兴市中兴北路568号

(72)发明人 沈丽娣

(74)专利代理机构 杭州品众专利代理事务所(特殊普通合伙) 33459
专利代理师 蔡陈祥

(51)Int.Cl.
A61G 7/075(2006.01)

权利要求书1页 说明书4页 附图3页

(54)实用新型名称

一种神经外科护理的肢体定位结构

(57)摘要

本实用新型公开了一种神经外科护理的肢体定位结构,涉及神经外科的护理技术领域,包括上支架体和下支架体;所述下支架体内部设置有丝杆,所述丝杆右端与第一电机连接,且丝杆上套有滑块,所述滑块下端设置在滑轨内部,且滑轨上端与支撑杆一端铰链连接,所述支撑杆另一端与转台铰链连接,所述转台内部设置有第二电机,所述第二电机与上支架体连接,所述上支架体左侧设置有液压杆,所述液压杆顶端与延伸台连接;所述上支架体和延伸台上端都与定位杆卡和连接,该神经外科护理的肢体定位结构设置有多方位调节装置和可更换定位装置,高度、角度和长度都可自动调节,提高调节效率,使用更加方便,定位效果更好,满足不同患者的需求。

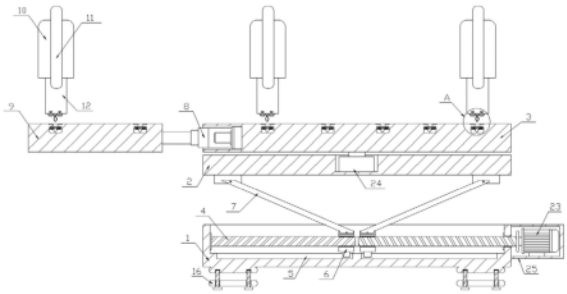

CN 220778597 U

1.一种神经外科护理的肢体定位结构,包括上支架体(3)和下支架体(1);

其特征在于:

所述下支架体(1)内部设置有丝杆(4),所述丝杆(4)右端与第一电机(23)连接,且丝杆(4)上套有滑块(6),所述滑块(6)下端设置在滑轨内部,且滑轨上端与支撑杆(7)一端铰链连接,所述支撑杆(7)另一端与转台(2)铰链连接,所述转台(2)内部设置有第二电机(24),所述第二电机(24)与上支架体(3)连接,所述上支架体(3)左侧设置有液压杆(8),所述液压杆(8)顶端与延伸台(9)连接;

所述上支架体(3)和延伸台(9)上端都与定位杆(12)卡和连接,所述定位杆(12)上设置有橡胶环(11),且定位杆(12)上端与定位体(10)铰链连接,所述定位体(10)与连接杆(13)上端铰链连接,所述连接杆(13)下端与弹簧杆(14)连接,所述弹簧杆(14)设置在定位杆(12)内部。

2.根据权利要求1所述的神经外科护理的肢体定位结构,其特征在于,所述上支架体(3)上部设置有空腔(19),所述空腔(19)内部设置有连接弹簧(22),所述连接弹簧(22)与卡块(21)连接。

3.根据权利要求1所述的神经外科护理的肢体定位结构,其特征在于,所述定位杆(12)下端设置有固定块(17),所述固定块(17)下端设置有磁铁(18),且固定块(17)与卡扣(20)连接。

4.根据权利要求1所述的神经外科护理的肢体定位结构,其特征在于,所述定位体(10)表面设置有橡胶垫(15),所述第一电机(23)外部设置有保护壳(25)。

5.根据权利要求1所述的神经外科护理的肢体定位结构,其特征在于,所述丝杆(4)左右两侧旋向相反,所述上支架体(3)上端设置有多个卡和位置,所述定位体(10)设置有不同型号。

6.根据权利要求1所述的神经外科护理的肢体定位结构,其特征在于,所述下支架体(1)下方设置有固定体(16),所述固定体(16)上设置有固定板和固定螺栓。

一种神经外科护理的肢体定位结构

技术领域

[0001] 本实用新型涉及神经外科的护理技术领域,具体为一种神经外科的护理肢体定位结构。

背景技术

[0002] 在神经外科护理中,经常需要使用到定位架进行诊治和护理,当病人躺在病床上时,由于固定的角度不可调节,不仅使用不方便,而且需要病人的体姿保持不变,当病人的体姿发生变化时,使得固定设备容易对病人的肢体造成二次伤害,而且,在固定时,固定不牢固,固定设备容易发生脱落,具有一定的安全风险,而一些大型的设备移动不便,使用起来非常麻烦,现有定位架很难满足患者的护理需求,患者会感到不舒适,无法满足患者的要求,现有神经外科护理的肢体定位结构尚有一些缺陷,就比如:

[0003] 如公告号为CN103301000A一种用于肢体定位的体位固定器,其技术方案为,设置于底板上的第一滑槽以及至少一对呈圆弧形的定位环,定位环可滑动设置于第一-滑槽内,一对定位环可通过设置于底板侧边的一对定位锁进行位置定位,一.对定位环的凹侧相向设置以将上肢限制于一对定位环之间。在使用体位固定器时,首先通过定位锁解除对定位环的定位,使两个定位环分开一段距离,便于将肢体摆放于两个定位环之间;在肢体摆放好后,再将两个定位环移近对肢体进行限制,并通过定位锁对定位环的位置进行固定,从而使肢体固定于底板上,满足体位维持的需要。

[0004] 上述技术方案存在以下问题:

[0005] 使用时较为麻烦,不能自动调节高度和角度,需要人工调节,调节效率低,调节不方便,定位锁和定位环,定位不稳定,固定不牢固,且只能够移动患者会感到不舒适,无法满足患者的要求,且自动化程度低。

[0006] 所以我们提出了一种神经外科护理的肢体定位结构,以便解决上述问题。

实用新型内容

[0007] 本实用新型的目的在于提供一种神经外科护理的肢体定位结构,以解决上述背景技术提出的目前市场上神经外科护理的肢体定位结构,尚不具备多角度调节功能,定位效果差的问题。

[0008] 为实现上述目的,本实用新型提供如下技术方案:一种神经外科护理的肢体定位结构,包括上支架体和下支架体;

[0009] 所述下支架体内部设置有丝杆,所述丝杆右端与第一电机连接,且丝杆上套有滑块,所述滑块下端设置在滑轨内部,且滑轨上端与支撑杆一端铰链连接,所述支撑杆另一端与转台铰链连接,所述转台内部设置有第二电机,所述第二电机与上支架体连接,所述上支架体左侧设置有液压杆,所述液压杆顶端与延伸台连接;

[0010] 所述上支架体和延伸台上端都与定位杆卡和连接,所述定位杆上设置有橡胶环,且定位杆上端与定位体铰链连接,所述定位体与连接杆上端铰链连接,所述连接杆下端与

弹簧杆连接,所述弹簧杆设置在定位杆内部。

[0011] 采用上述技术方案能够使得方便调节不同角度和不同高度,可适应不同长度的肢体,且无需使用人力,提高调节的效率,且使得定位更加稳固,定位效果更好,更满足患者的要求。

[0012] 作为本实用新型的优选技术方案,所述上支架体上部设置有空腔,所述空腔内部设置有连接弹簧,所述连接弹簧与卡块连接。

[0013] 采用上述技术方案能够使得定位杆方便调节,且定位更加牢靠。

[0014] 作为本实用新型的优选技术方案,所述定位杆下端设置有固定块,所述固定块下端设置有磁铁,且固定块与卡扣连接。

[0015] 采用上述技术方案能够使得定位杆方便调节,且定位效果更好。

[0016] 作为本实用新型的优选技术方案,所述定位体表面设置有橡胶垫,所述第一电机外部设置有保护壳。

[0017] 采用上述技术方案能够使得避免二次伤害,患者更加舒适,保护电机。

[0018] 作为本实用新型的优选技术方案,所述丝杆左右两侧旋向相反,所述上支架体上端设置有多个卡和位置,所述定位体设置有不同型号。

[0019] 采用上述技术方案能够使得适用于不同大小的肢体,调节不同定位位置。

[0020] 作为本实用新型的优选技术方案,所述下支架体下方设置有固定体,所述固定体上设置有固定板和固定螺栓。

[0021] 采用上述技术方案能够使得与其他结构固定,方便拆卸,更加稳固。

[0022] 与现有技术相比,本实用新型的有益效果是:

[0023] 1.该神经外科护理的肢体定位结构设置有多方位调节装置,通过设置丝杆和支撑杆,使得高度可调节,通过设置转台和第二电机,使得角度可调节,通过设置液压杆和延伸台,使得长度可调节,方便不同患者使用,节省人力,提高调节效率,满足不同患者的需求;

[0024] 2.该神经外科护理的肢体定位结构设置有可更换定位装置,通过设置定位体和橡胶环,使得使用更加方便,定位效果更好,避免患者感觉到不舒服。

附图说明

[0025] 图1为本实用新型的主剖结构示意图;

[0026] 图2为本实用新型的定位装置左视结构示意图;

[0027] 图3为本实用新型的不同型号的定位装置主视结构示意图;

[0028] 图4为本实用新型的图1中A处放大结构示意图。

[0029] 图中:1、下支架体;2、转台;3、上支架体;4、丝杆;5、滑槽;6、滑块;7、支撑杆;8、液压杆;9、延伸台;10、定位体;11、橡胶环;12、定位杆;13、连接杆;14、弹簧杆;15、橡胶垫;16、固定体;17、固定块;18、磁铁;19、空腔;20、卡扣;21、卡块;22、连接弹簧;23、第一电机;24、第二电机;25、保护壳。

具体实施方式

[0030] 下面将结合本实用新型实施例中的附图,对本实用新型实施例中的技术方案进行清楚、完整地描述,显然,所描述的实施例仅仅是本实用新型一部分实施例,而不是全部的

实施例。

[0031] 请参阅图1-4,本实用新型提供一种技术方案:一种神经外科护理的肢体定位结构,包括上支架体3和下支架体1,所述下支架体1下方设置有固定体16,所述固定体16上设置有固定板和固定螺栓;

[0032] 所述下支架体1内部设置有丝杆4,所述丝杆4右端与第一电机23连接,且丝杆4上套有滑块6,所述滑块6下端设置在滑轨内部,且滑轨上端与支撑杆7一端铰链连接,所述支撑杆7另一端与转台2铰链连接,所述转台2内部设置有第二电机24,所述第二电机24与上支架体3连接,所述上支架体3左侧设置有液压杆8,所述液压杆8顶端与延伸台9连接,所述第一电机23外部设置有保护壳25,所述丝杆4左右两侧旋向相反,通过固定体16将下支架体1固定在合适位置,启动第一电机23,第一电机23带动丝杆4转动,滑块6在滑槽5内移动,滑块6带动支撑杆7竖起,调整到合适高度,转台2内的第二电机24启动,第二电机24带动上支架体3转动,调整到合适角度,上支架体3右侧液压杆8伸缩带动延伸台9移动,调整到合适长度;

[0033] 所述上支架体3上部设置有空腔19,所述空腔19内部设置有连接弹簧22,所述连接弹簧22与卡块21连接,所述上支架体3和延伸台9上端都与定位杆12卡和连接,所述定位杆12下端设置有固定块17,所述固定块17下端设置有磁铁18,且固定块17与卡扣20连接,选择合适大小的定位体10,将固定块17上的卡扣20卡和进入空腔19,连接弹簧22被压缩,连接弹簧22带动卡块21夹紧卡扣20,磁铁18紧吸上支架体3,在上支架体3和延伸台9上合适位置卡和多个定位杆12,所述定位杆12上设置有橡胶环11,且定位杆12上端与定位体10铰链连接,所述定位体10与连接杆13上端铰链连接,所述连接杆13下端与弹簧杆14连接,所述弹簧杆14设置在定位杆12内部,所述定位体10表面设置有橡胶垫15,所述上支架体3上端设置有多个卡和位置,定位体10设置有不同型号,将肢体放在定位体10上,定位体10向两端张开,定位体10推动连接杆13向下移动,弹簧杆14收缩,同时橡胶环11套在肢体上完成定位。

[0034] 工作原理:在使用神经外科护理的肢体定位结构时,首先通过固定体16将下支架体1固定在合适位置,启动第一电机23,第一电机23带动丝杆4转动,滑块6在滑槽5内移动,滑块6带动支撑杆7竖起,调整到合适高度,转台2内的第二电机24启动,第二电机24带动上支架体3转动,调整到合适角度,上支架体3右侧液压杆8伸缩带动延伸台9移动,调整到合适长度;

[0035] 选择合适大小的定位体10,将固定块17上的卡扣20卡和进入空腔19,连接弹簧22被压缩,连接弹簧22带动卡块21夹紧卡扣20,磁铁18紧吸上支架体3,在上支架体3和延伸台9上合适位置卡和多个定位杆12,将肢体放在定位体10上,定位体10向两端张开,定位体10推动连接杆13向下移动,弹簧杆14收缩,同时橡胶环11套在肢体上完成定位。

[0036] 从而完成一系列工作,本说明书中未作详细描述的内容属于本领域专业技术人员公知的现有技术。

[0037] 对于本领域技术人员而言,显然本实用新型不限于上述示范性实施例的细节,而且在不背离本实用新型的精神或基本特征的情况下,能够以其他的具体形式实现本实用新型。因此,无论从哪一点来看,均应将实施例看作是示范性的,而且是非限制性的,本实用新型的范围由所附权利要求而不是上述说明限定,因此旨在将落在权利要求的等同要件的含义和范围内的所有变化囊括在本实用新型内。不应将权利要求中的任何附图标记视为限制

所涉及的权利要求。

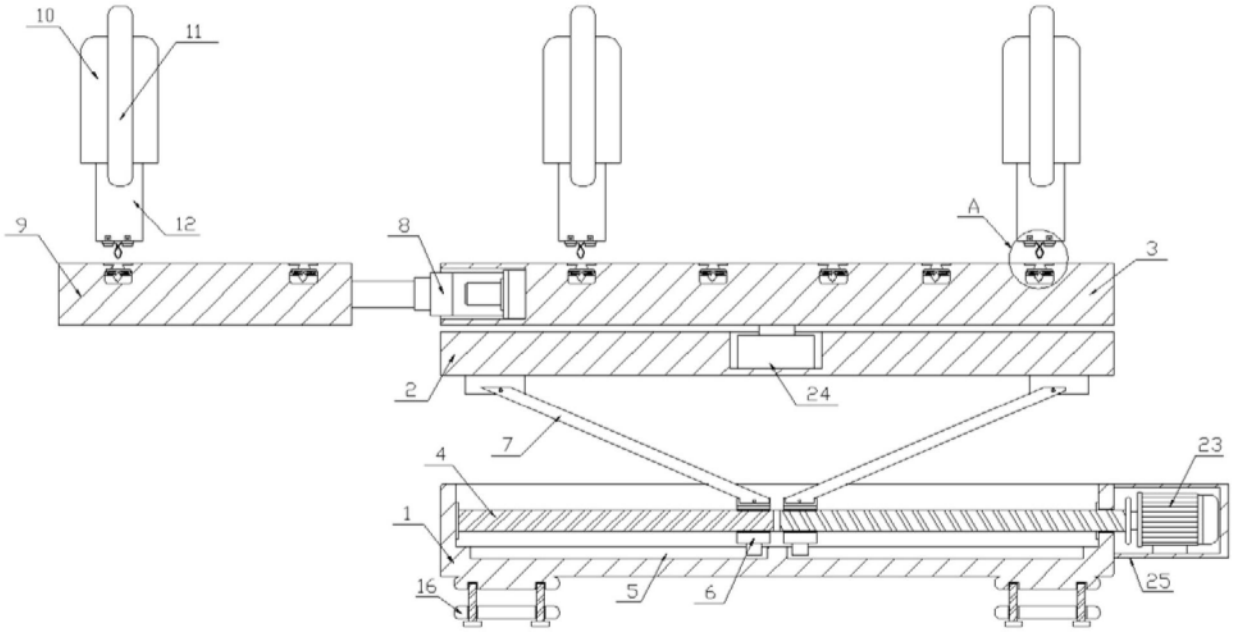

图1

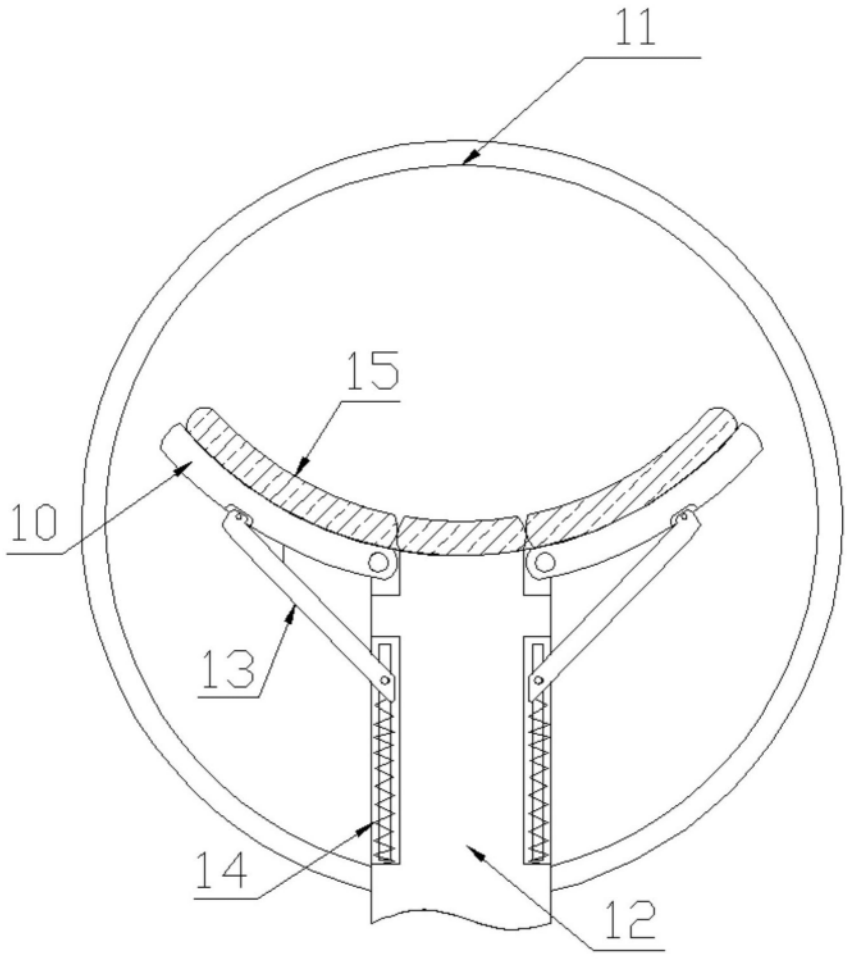

图2

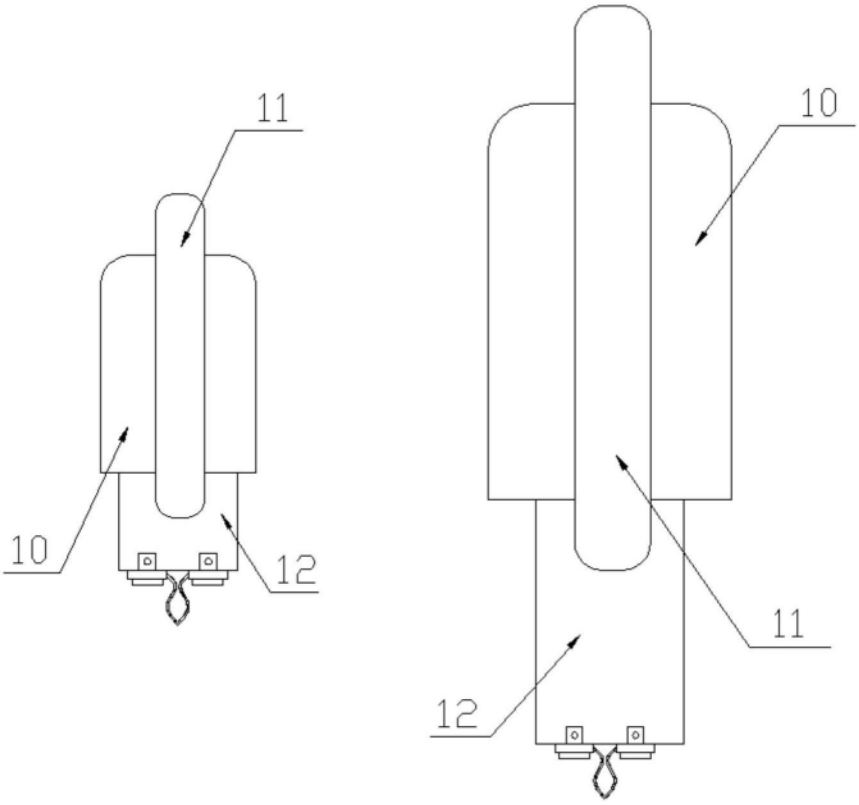

图3

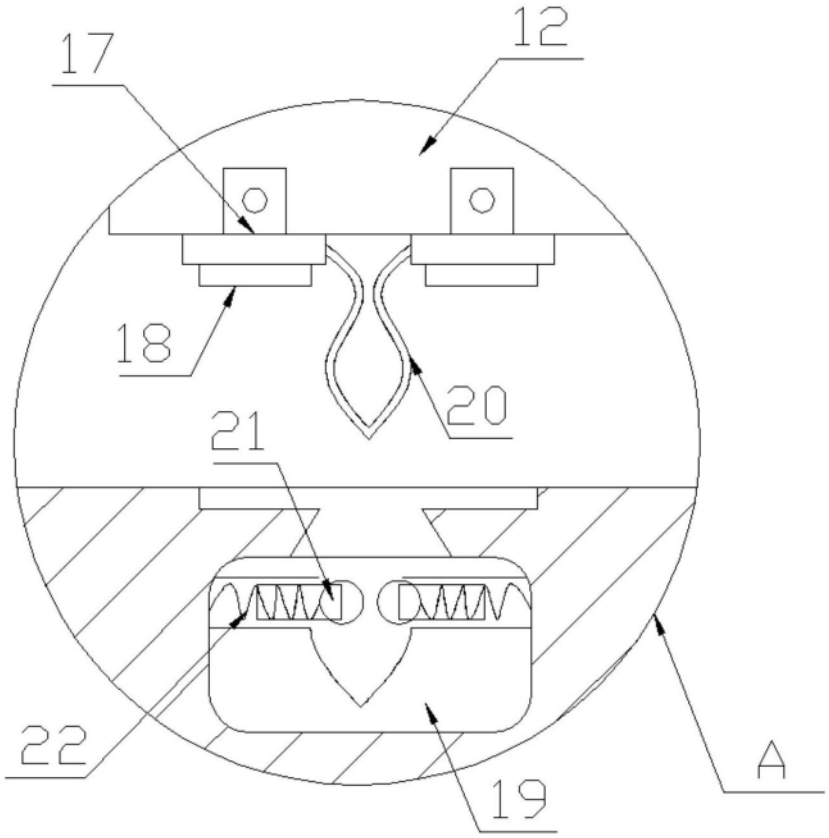

图4