(19)中华人民共和国国家知识产权局

(12)实用新型专利

(10)授权公告号 CN 206675388 U
(45)授权公告日 2017.11.28

(21)申请号 201720007155.7

(22)申请日 2017.01.04

(73)专利权人 绍兴柯桥靓妻晾衣架厂
地址 312000 浙江省绍兴市柯桥区柯岩街道丰项村

(72)发明人 徐涛

(74)专利代理机构 上海精晟知识产权代理有限公司 31253
代理人 冯子玲

(51)Int.Cl.
A47G 25/28(2006.01)

权利要求书1页 说明书2页 附图1页

(54)实用新型名称

一种伸缩装置

(57)摘要

本实用新型公开一种伸缩装置，包括凹槽，所述凹槽后端通过螺栓和伸缩架固定相连，所述凹槽前部内壁上开设有相对应的小凹槽，所述小凹槽内滑动连接有滑块，所述滑块和连接杆相连，所述凹槽右端安装有挡块，所述凹槽底部和顶部分别开设有固定孔，所述固定孔内插接有固定销，所述伸缩架包括活动相连的三块夹持块和三块活动块，所述夹持块夹持活动块，三块所述活动块顶端通过螺栓分别固定有晾衣杆套，所述凹槽后端通过螺栓和伸缩架下部的夹持块下端固定相连，所述连接杆贯穿伸缩架下部的活动块下端并固定相连。本实用新型所述的一种伸缩装置，能够方便晾晒衣服，且能有效防止由于衣物过重时伸缩架伸缩，使用方便。

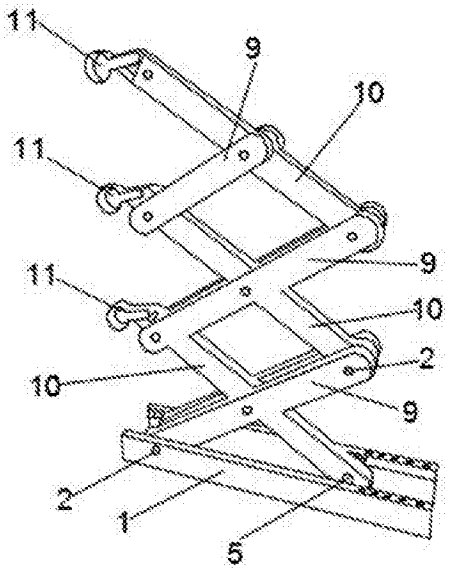

CN 206675388 U

1.一种伸缩装置,其特征在于:包括凹槽(1),所述凹槽(1)后端通过螺栓(2)和伸缩架固定相连,所述凹槽(1)前部内壁上开设有相对应的小凹槽(3),所述小凹槽(3)内滑动连接有滑块(4),所述滑块(4)和连接杆(5)相连,所述凹槽(1)右端安装有挡块(6),所述凹槽(1)底部和顶部分别开设有固定孔(7),所述固定孔(7)内插接有固定销(8),所述伸缩架包括活动相连的三块夹持块(9)和三块活动块(10),所述夹持块(9)夹持活动块(10),三块所述活动块(10)顶端通过螺栓(2)分别固定有晾衣杆套(11),所述凹槽(1)后端通过螺栓(2)和伸缩架下部的夹持块(9)下端固定相连,所述连接杆(5)贯穿伸缩架下部的活动块(10)下端并固定相连。

2.根据权利要求1所述一种伸缩装置,其特征在于:所述固定孔(7)为3-5个。

3.根据权利要求1所述一种伸缩装置,其特征在于:所述夹持块(9)和活动块(10)通过螺栓(2)活动相连。

4.根据权利要求1所述一种伸缩装置,其特征在于:所述小凹槽(3)的长度为凹槽(1)长度的二分之一。

一种伸缩装置

技术领域

[0001] 本实用新型涉及晾衣装置领域，尤其涉及一种伸缩装置。

背景技术

[0002] 现有在室内晾衣服时，一般采用晾衣绳，晾衣绳固定较麻烦，且挂取衣服是不方便，也有采用伸缩晾衣架晾衣服的，但是，伸缩晾衣架在晾衣服的时候，如果衣服过重的时候，就会导致伸缩架收缩，高度下降，从而弄脏衣服。

实用新型内容

[0003] 本实用新型的目的在于提供一种伸缩装置，能够方便晾晒衣服，且能有效防止由于衣物过重时伸缩架伸缩，使用方便。

[0004] 为了达到上述目的，本实用新型提供的技术方案是：包括凹槽，所述凹槽后端通过螺栓和伸缩架固定相连，所述凹槽前部内壁上开设有相对应的小凹槽，所述小凹槽内滑动连接有滑块，所述滑块和连接杆相连，所述凹槽右端安装有挡块，所述凹槽底部和顶部分别开设有固定孔，所述固定孔内插接有固定销，所述伸缩架包括活动相连的三块夹持块和三块活动块，所述夹持块夹持活动块，三块所述活动块顶端通过螺栓分别固定有晾衣杆套，所述凹槽后端通过螺栓和伸缩架下部的夹持块下端固定相连，所述连接杆贯穿伸缩架下部的活动块下端并固定相连。

[0005] 所述固定孔为3-5个。

[0006] 所述夹持块和活动块通过螺栓活动相连。

[0007] 所述小凹槽的长度为凹槽长度的二分之一。

[0008] 本实用新型的有益效果是：一种伸缩装置，能够方便晾晒衣服，且能有效防止由于衣物过重时伸缩架伸缩，使用方便。

附图说明

[0009] 图1是本实用新型的结构示意图；

[0010] 图2是本实用新型的凹槽的放大示意图。

具体实施方式

[0011] 实施例1

[0012] 如图1-2所示一种伸缩装置，包括凹槽1，所述凹槽1后端通过螺栓2和伸缩架固定相连，所述凹槽1前部内壁上开设有相对应的小凹槽3，所述小凹槽3内滑动连接有滑块4，所述滑块4和连接杆5相连，所述凹槽1右端安装有挡块6，所述凹槽1底部和顶部分别开设有固定孔7，所述固定孔7内插接有固定销8，所述伸缩架包括活动相连的三块夹持块9和三块活动块10，所述夹持块9夹持活动块10，三块所述活动块10顶端通过螺栓2分别固定有晾衣杆套11，所述凹槽1后端通过螺栓2和伸缩架下部的夹持块9下端固定相连，所述连接杆5贯穿

伸缩架下部的活动块10下端并固定相连。

[0013] 所述固定孔7为3-5个。

[0014] 所述夹持块9和活动块10通过螺栓2活动相连。

[0015] 所述小凹槽3的长度为凹槽1长度的二分之一。

[0016] 三块夹持块9和三块活动块10分别通过螺栓2活动相连，夹持块9夹持住活动块10，夹持块9中部和活动块10中部活动相连，夹持块9上端和活动块10下端活动相连，夹持块9下端和活动块10上端活动相连，最上部的夹持块9的长度小于下部夹持块9的长度，整个装置采用不锈钢材料制成，使用时，将伸缩装置放置于室内合适的位置，打开伸缩架，调整到合适高度，将晾衣杆插入晾衣杆套11内，将固定销8插入固定孔7内，防止由于衣物过重导致伸缩架收缩，将衣服用衣架挂于晾衣杆上。

[0017] 本实施例的一种伸缩装置，能够方便晾晒衣服，且能有效防止由于衣物过重时伸缩架伸缩，使用方便。

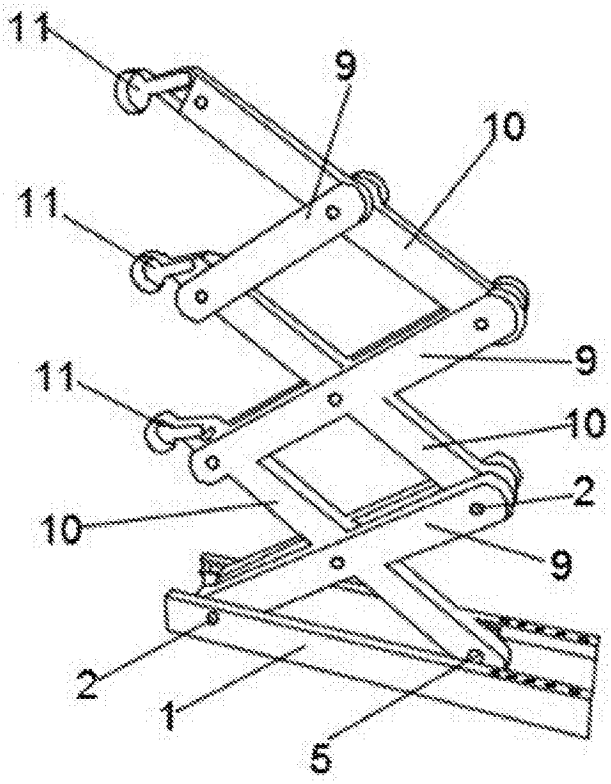

图1

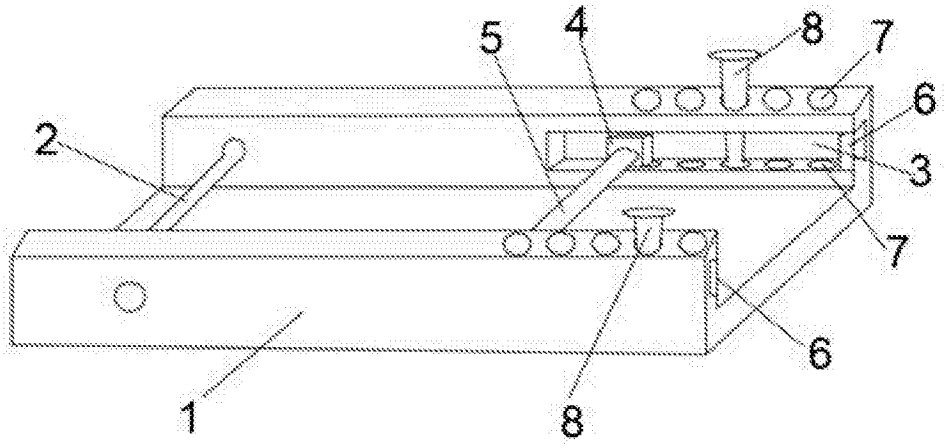

图2