(19)中华人民共和国国家知识产权局

(12)实用新型专利

(10)授权公告号 CN 207933789 U
(45)授权公告日 2018.10.02

(21)申请号 201820191655.5

(22)申请日 2018.02.05

(73)专利权人 杭州华尔美制衣有限公司
地址 311115 浙江省杭州市余杭区瓶窑镇凤都村1、2幢

(72)发明人 张燕敏

(51)Int.Cl.
D06H 7/00(2006.01)
B26D 7/12(2006.01)

权利要求书1页 说明书3页 附图2页

(54)实用新型名称

一种立式裁布机

(57)摘要

本实用新型公开了一种立式裁布机，包括机体、底座、支撑架、磨刀装置、及设置在机体内部的电动机，机体的下端设有支撑架，支撑架的下端与底座相连接，并通过焊接固定，底座下端设有滚轮，支撑架的一侧设有安装槽，刀片安装在安装槽中，电动机安装在机体的内部，机体的背面设有风口，机体的下端设有磨刀装置，磨刀装置与机体连接处设有磨刀手柄，磨刀装置通过定位杆固定在机体的下端，机体的上端设有提手和电源接口。本实用新型通过以上设置，使得裁布机结构稳定，使用方便，对布料的切口平整，提高了产品质量和工作效率，具有实用性和使用的广泛性，安全性也得到大大的提高。

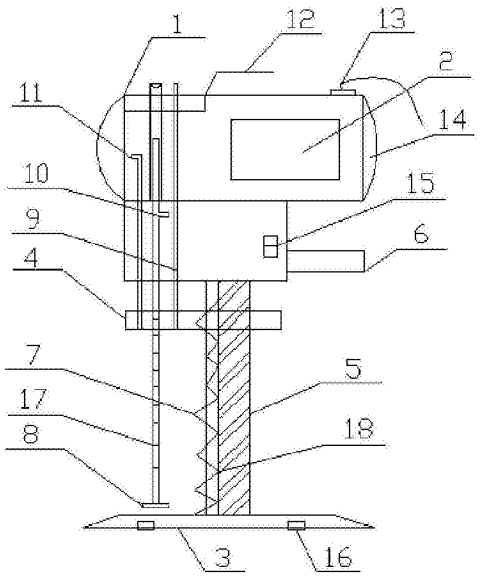

CN 207933789 U

1.一种立式裁布机，包括机体、底座、支撑架、磨刀装置、及设置在机体内部的电动机，其特征在于：所述机体的下端设有支撑架，支撑架的下端与底座相连接，并通过焊接固定，支撑架的一侧设有安装槽，刀片安装在安装槽中，电动机安装在机体的内部，机体的背面设有风口，机体的下端设有磨刀装置，磨刀装置与机体连接处设有磨刀手柄，磨刀装置通过定位杆固定在机体的下端，机体的上端设有提手和电源接口，机体的背面设有推刀手柄，电源开关安装在机体上。

2.根据权利要求1所述的一种立式裁布机，其特征在于：所述底座下端设有滚轮，滚轮为四个对称结构。

3.根据权利要求2所述的一种立式裁布机，其特征在于：所述底座整体为楔形结构，表面为光滑状态。

4.根据权利要求1所述的一种立式裁布机，其特征在于：所述磨刀装置分为两个俩部分，分别安装在刀片的两侧。

5.根据权利要求1所述的一种立式裁布机，其特征在于：所述支撑架为整体结构。

6.根据权利要求1所述的一种立式裁布机，其特征在于：所述机体的下端设有升降压脚杆，安全压脚安装在升降压脚杆的下端，升降压脚杆贯穿整个机体，升降压脚杆与机体连接处设有抬压脚提手。

一种立式裁布机

技术领域

[0001] 本实用新型涉及一种立式裁布机。

背景技术

[0002] 裁布机一般用于服装制作和加工行业，主要是对布料进行切割分块，以达到使用要求，是大规模生产中不可缺少的设备。

[0003] 现有的裁布设备，结构单一，稳定性不高，工作效率低，所切出的布料大小不一，增加了工作难度，达不到使用要求，浪费了大量材料和时间，提高了生产成本，同时安全性能低，使用者安全得不到保障。

实用新型内容

[0004] 本实用新型要解决的技术问题是提供一种使用方便，操作简单，结构牢固，工作稳定，移动方便，通过安装磨刀装置，提高刀片的使用寿命和工作效率，保证切口上下平整，提高产品质量，具有安全可靠性作用的立式裁布机。

[0005] 为解决上述问题，本实用新型采用如下方案：

[0006] 一种立式裁布机，包括机体、底座、支撑架、磨刀装置、及设置在机体内部的电动机，所述机体的下端设有支撑架，支撑架的下端与底座相连接，并通过焊接固定，支撑架的一侧设有安装槽，刀片安装在安装槽中，电动机安装在机体的内部，机体的背面设有风口，机体的下端设有磨刀装置，磨刀装置与机体连接处设有磨刀手柄，磨刀装置通过定位杆固定在机体的下端，机体的上端设有提手和电源接口，机体的背后设有推刀手柄，电源开关安装在机体上。

[0007] 本实用新型通过在机体的下端安装磨刀装置，保证了切割时刀片的锋利，使得布料切割时更加的自如，提到了生产效率，增加了刀片的使用寿命，同时通过在机体上安装升降压脚杆，使得的布料切口更加的平整，同时也提高了使用者的操作安全，安全性得到大大提高，同时通过底座表面的光滑设置和在底座下端安装四个滚轮，使得裁布机移动更加的方便，使用更加的便捷，节省了大量人力，让工作更加的轻松，提高了产品质量，具有实用性和使用的广泛性。

[0008] 作为优选的技术方案，所述底座下端设有滚轮，滚轮为四个对称结构。

[0009] 该结构的使用，方便了裁布机在工作台面上的移动，保证了切割时的稳定性，使得布料的切口更加平整。

[0010] 作为优选的技术方案，所述底座整体为楔形结构，表面为光滑状态。

[0011] 该结构的使用，减少了底座与布料的摩擦力，节省了人力，方便了裁布机的推进，提高了生产效率。

[0012] 作为优选的技术方案，所述磨刀装置分为两个俩部分，分别安装在刀片的两侧。

[0013] 该结构的使用，方便了磨刀装置对刀片进行磨刀，保证刀片两边同等的磨损度，提高了刀片的锋利程度，增加使用的时间。

[0014] 作为优选的技术方案，所述支撑架为整体结构。

[0015] 该结构的使用，使得支撑架的整体更加的牢固，承受的压力更强，提高了设备的使用寿命。

[0016] 作为优选的技术方案，所述机体的下端设有升降压脚杆，安全压脚安装在升降压脚杆的下端，升降压脚杆贯穿整个机体，升降压脚杆与机体连接处设有抬压脚提手。

[0017] 该结构的使用，使得安全压脚对布料有一个向下的压力，不料不会在推动的过程中出现较大的便宜，同时保证了使用者的操作安全，安全性大大提高。

[0018] 本实用新型通过在机体的下端安装磨刀装置，保证了切割时刀片的锋利，使得布料切割时更加的自如，提到了生产效率，增加了刀片的使用寿命，同时通过在机体上安装升降压脚杆，使得的布料切口更加的平整，同时也提高了使用者的操作安全，安全性得到大大提高，同时通过底座表面的光滑设置和在底座下端安装四个滚轮，使得裁布机移动更加的方便，使用更加的便捷，节省了大量人力，让工作更加的轻松，提高了产品质量，具有实用性和使用的广泛性。

附图说明

[0019] 为了更楚地说明本实用新型实施例或现有技术中的技术方案，下面将对实施例或现有技术描述中所需要使用的附图作简单地介绍，但并不是对本实用新型保护范围的限制。

[0020] 图1为本实用新型的结构示意图；

[0021] 图2为本实用新型的正面示意图；

[0022] 图3为本实用新型的底座结构示意图；

[0023] 其中，1.机体，2.电动机，3.底座，4.磨刀装置，5.支撑架，6.推刀手柄，7.刀片，8.安全压脚，9.定位杆，10.抬压脚提手，11.磨刀手柄，12.提手，13.电源接口，14.风口，15.电源开关，16.滚轮，17.升降压脚杆，18.安装槽。

具体实施方式

[0024] 参阅图1至图3所示一种立式裁布机，包括机体1、底座3、支撑架5、磨刀装置4、及设置在机体1内部的电动机2，所述机体1的下端设有支撑架5，支撑架5的下端与底座3相连接，并通过焊接固定，底座3下端设有滚轮16，底座3整体为楔形结构，表面为光滑状态；支撑架5的一侧设有安装槽18，刀片7安装在安装槽18中，电动机2安装在机体1的内部，机体1的背面设有风口14，机体1的下端设有磨刀装置4，磨刀装置4与机体1连接处设有磨刀手柄11，磨刀装置4通过定位杆9固定在机体1的下端，机体1的上端设有提手12和电源接口13，机体1的背后设有推刀手柄6，电源开关15安装在机体1上；所述机体1的下端设有升降压脚杆17，安全压脚8安装在升降压脚杆17的下端，升降压脚杆17贯穿整个机体，升降压脚杆17与机体1连接处设有抬压脚提手10；所述支撑架为整体结构。

[0025] 本实用新型在使用时，将底座推入布料的底部，放下升降压脚杆，使得安全压脚与布料相接触，打开电源开关，电动机工作，刀口在安装槽中上下重复移动，握住推刀手柄，将刀口推向将要切割的布料吗，根据要求对布料进行切割。

[0026] 本实用新型通过在机体的下端安装磨刀装置，保证了切割时刀片的锋利，使得布

料切割时更加的自如，提到了生产效率，增加了刀片的使用寿命，同时通过在机体上安装升降压脚杆，使得的布料切口更加的平整，同时也提高了使用者的操作安全，安全性得到大大提高，同时通过底座表面的光滑设置和在底座下端安装四个滚轮，使得裁布机移动更加的方便，使用更加的便捷，节省了大量人力，让工作更加的轻松。其使用方便，操作简单，结构牢固，工作稳定，移动方便，生产效率高，使用成本低，具有安全可靠性作用。

[0027] 以上，仅为本实用新型的具体实施方式，但本实用新型的保护范围并不局限于此，任何不经过创造性劳动想到的变化或替换，都应涵盖在本实用新型的保护范围之内。因此，本实用新型的保护范围应该以权利要求书所限定的保护范围为准。

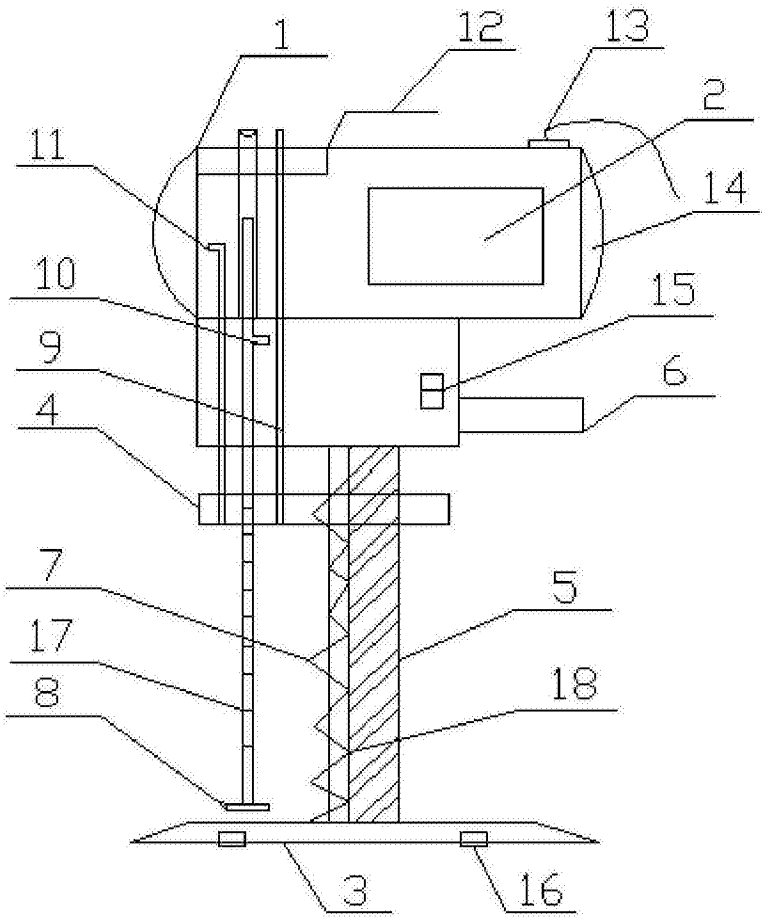

图1

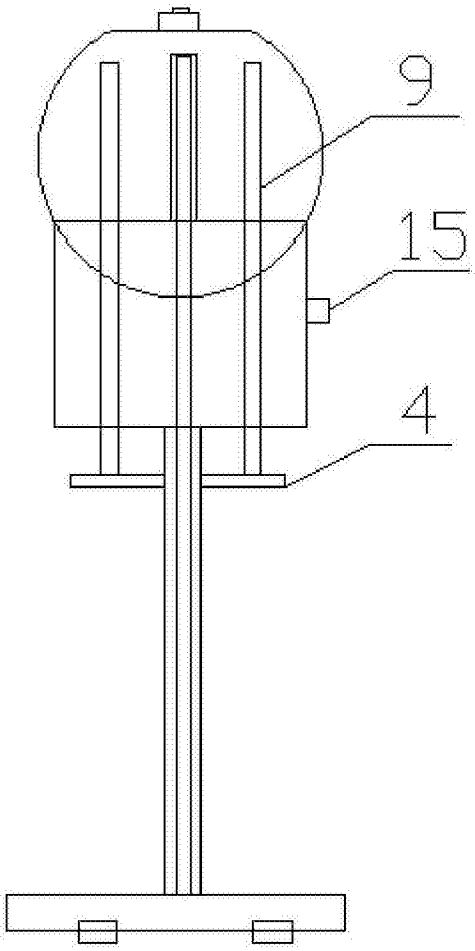

图2

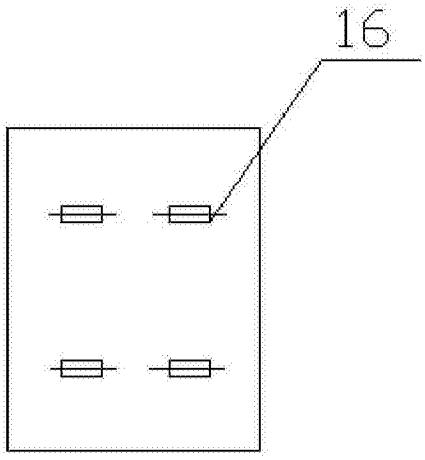

图3