(19)中华人民共和国国家知识产权局

(12)发明专利申请

(10)申请公布号 CN 103302057 A
(43)申请公布日 2013.09.18

(21)申请号 201310184099.0

(22)申请日 2013.05.17

(71)申请人 平湖市海特合金有限公司
地址 314200 浙江省平湖市广陈镇民主村15组

(72)发明人 屠良高

(74)专利代理机构 嘉兴君度知识产权代理事务所（特殊普通合伙） 33240
代理人 诸佩艳

(51)Int.Cl.
B08B 5/02(2006.01)
B08B 15/00(2006.01)

权利要求书1页 说明书1页 附图1页

(54)发明名称

自动除尘收集机

(57)摘要

一种自动除尘收集机，包括设有集尘内腔的本体，传送装置包括驱动电机和输送带，输送带设于本体上端，其下方为集尘内腔。除尘装置置于输送带上方，包括若干压缩空气喷口。吸尘装置包括除尘机和过滤器，置于所述的除尘装置下方。本发明自动除尘收集机，显著降低了对人工的依赖，提高了生产效率，还能够自动的把混入产品中的多余粉末清除干净，并收集起来循环利用。

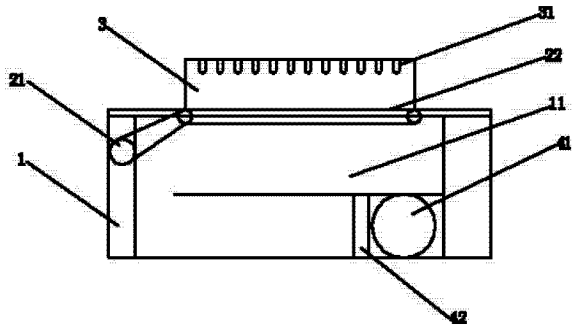

CN 103302057 A

1. 一种自动除尘收集机，其特征是包括

本体，包括集尘内腔；

传送装置，包括驱动电机和输送带，所述的输送带设于所述的本体上端，其下方为所述的集尘内腔；

除尘装置，置于所述的输送带上方，包括若干压缩空气喷口；

吸尘装置，包括除尘机和过滤器，置于所述的除尘装置下方。

自动除尘收集机

技术领域

[0001] 本发明涉及一种加工工件除尘装置，尤其涉及一种自动除尘收集机。

背景技术

[0002] 精密陶瓷、硬质合金和粉末冶金等加工领域中，均需采用干粉压机制取压制产品。在粉末压机压制的过程中，由于模具间隙的增大，加料托板磨损以后等，都会产生大量的未压制的原料粉末，会随着产品一起带到下一个生产过程中去。这样不但会大大的让费原料而且这些粉末和产品如果一起烧结后，粉末会粘在产品表面不易去除。

[0003] 现在我们一般都是在压制过程中，会用毛刷先把表面的粉末刷掉，再把压制好的产品放置在小盒或小板上，然后用压缩空气把其余的粉末吹在容器内。这样做会加大人工的操作时间，而且在清除产品上的多余粉末时，会污染车间的空气，浪费原材料。

发明内容

[0004] 本发明提供一种自动除尘收集机，以克服现有压制过程中人工的操作时间，而且在清除产品上的多余粉末时，会污染车间的空气，浪费原材料。

[0005] 本发明采用的技术方案如下：

一种自动除尘收集机，包括

本体，包括集尘内腔；

传送装置，包括驱动电机和输送带，输送带设于本体上端，其下方为集尘内腔；

除尘装置，置于输送带上方，包括若干压缩空气喷口；

吸尘装置，包括除尘机和过滤器，置于除尘装置下方。

[0006] 本发明自动除尘收集机，显著降低了对人工的依赖，提高了生产效率，还能够自动的把混入产品中的多余粉末清除干净，并收集起来循环利用。

附图说明

[0007] 图 1 是本发明自动除尘收集机一实施例的结构示意图。

具体实施方式

[0008] 如图 1 所示，本发明自动除尘收集机，包括本体 1，其设有集尘内腔 11。传送装置包括驱动电机 21 和输送带 22，输送带 22 设于本体 1 上端，其下方为集尘内腔 11。输送带 22 上方设置除尘装置 3，其包括若干压缩空气喷口 31。把装有产品的小筛子，及小板放到传送带 22 上，启动开关，驱动电机 21 就会带动传送带从一边运送到另一边，同时压缩空气喷口 31 会以不同的角度对产品进行除尘喷射，再由吸尘装置的吸尘器 41 把多余的粉末吸到集尘区，空气经过过滤器 42 排出。

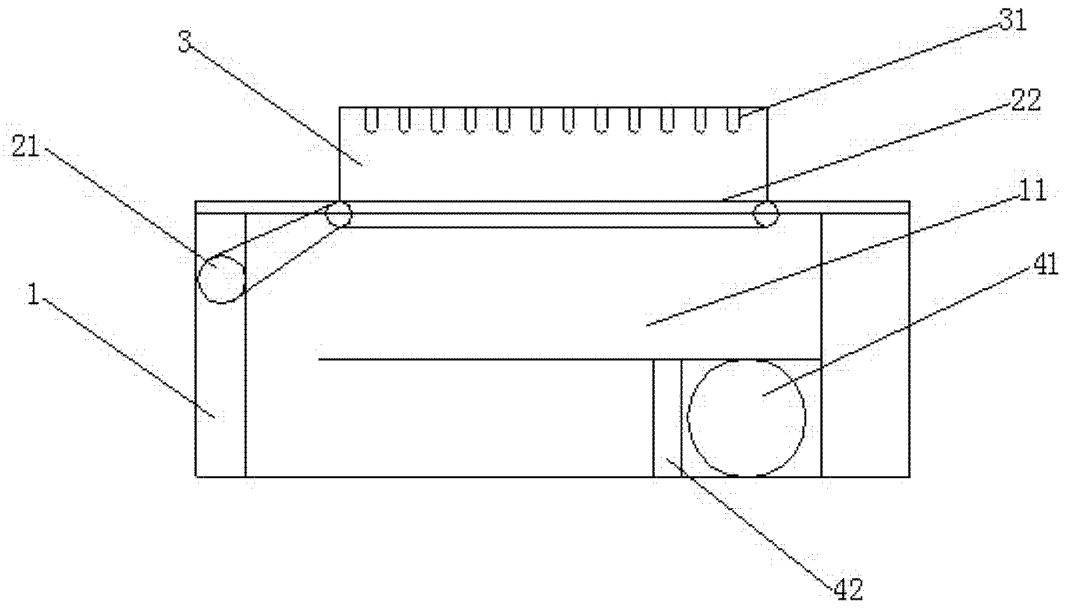

图 1