(19)中华人民共和国国家知识产权局

(12)实用新型专利

(10)授权公告号 CN 210728567 U
(45)授权公告日 2020.06.12

(21)申请号 201921079345.5

(22)申请日 2019.07.11

(73)专利权人 湖北万众体育产业有限公司
地址 436000 湖北省鄂州市华容区红莲湖高新技术产业园内

(72)发明人 陈必义

(51)Int.Cl.
A63B 23/12(2006.01)
A63B 21/062(2006.01)

权利要求书1页 说明书3页 附图2页

(54)实用新型名称

一种下拉训练器

(57)摘要

本实用新型公开了一种下拉训练器，包括支撑平底板、主杆和上横杆，所述支撑平底板一侧焊接主杆，所述主杆一侧顶部和底部均焊接预留孔板，且预留孔板之间焊接光杆，所述光杆外围穿装方形配重片和升降板，所述方形配重片中心位置开设方形预留穿槽，且升降板底部焊接与预留穿槽对应的方形穿杆，所述主杆另一侧顶部焊接上横杆，所述主杆顶部一侧通过安装杆安装一号导向轮，且上横杆顶部一侧通过安装杆安装二号导向轮，所述主杆一侧通过一号铰接座铰接下拉杆，且下拉杆底部一侧焊接弧形拉杆，所述主杆一侧底部通过二号铰接座铰接连接杆一端。本实用新型下拉训练器，设计合理，结构简单，适合被广泛推广和使用。

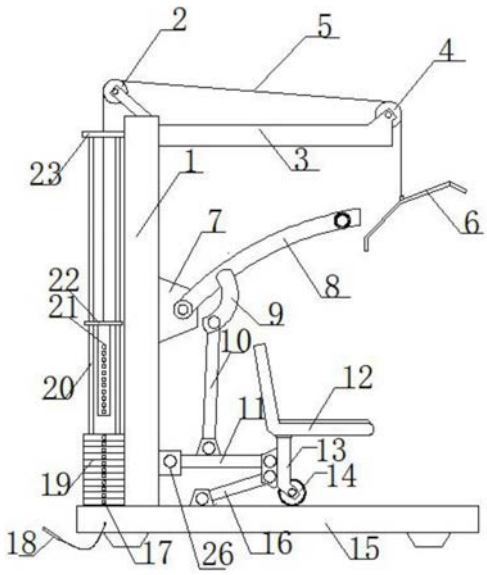

CN 210728567 U

1.一种下拉训练器，包括支撑平底板(15)、主杆(1)和上横杆(3)，其特征在于：所述支撑平底板(15)一侧焊接主杆(1)，所述主杆(1)一侧顶部和底部均焊接预留孔板(23)，且预留孔板(23)之间焊接光杆(20)，所述光杆(20)外围穿装方形配重片(19)和升降板(22)，所述方形配重片(19)中心位置开设方形预留穿槽(24)，且升降板(22)底部焊接与预留穿槽(24)对应的方形穿杆(21)，所述主杆(1)另一侧顶部焊接上横杆(3)，所述主杆(1)顶部一侧通过安装杆安装一号导向轮(2)，且上横杆(3)顶部一侧通过安装杆安装二号导向轮(4)，所述主杆(1)一侧通过一号铰接座(7)铰接下拉杆(8)，且下拉杆(8)底部一侧焊接弧形拉杆(9)，所述主杆(1)一侧底部通过二号铰接座(26)铰接连接杆(11)一端，且连接杆(11)另一端铰接支撑架(13)，所述支撑架(13)顶端焊接坐凳(12)。

2.根据权利要求1所述的一种下拉训练器，其特征在于：所述一号导向轮(2)和二号导向轮(4)外围滑动槽内设有钢丝拉绳(5)，所述钢丝拉绳(5)一端通过拉钩连接升降板(22)顶端，且钢丝拉绳(5)另一端连接把手(6)。

3.根据权利要求1所述的一种下拉训练器，其特征在于：所述弧形拉杆(9)与连接杆(11)之间通过提拉杆(10)传动连接，所述支撑平底板(15)与支撑架(13)之间通过连动杆(16)传动连接。

4.根据权利要求1所述的一种下拉训练器，其特征在于：所述方形穿杆(21)和方形配重片(19)一侧均开设插杆孔槽(17)，所述支撑平底板(15)一侧通过拉绳连接与插杆孔槽(17)对应的插杆(18)。

5.根据权利要求1所述的一种下拉训练器，其特征在于：所述下拉杆(8)两侧均焊接握手短柄(25)，且握手短柄(25)外围胶合连接橡胶套，所述支撑架(13)底端通过转轴安装滚轮(14)。

一种下拉训练器

技术领域

[0001] 本实用新型涉及下拉训练器技术领域，特别涉及一种下拉训练器。

背景技术

[0002] 随着室外健身器材普及，各厂家竞相推出各种功能各异的健身器，极大的满足了人们对健身的要求，丰富了人民群众的生活。各种健身器材开始越来越受到人们的重视，特别是一些简单易做的运动器材更是受到人们的喜爱，器材体积小、使用方便，适用性强，深受广大人们群众的喜爱，但是现有的下拉训练器功能相对单一，如只具有手臂肌肉锻炼或全身锻炼单一功能，不能够根据人们需求适时选取手臂肌肉锻炼或进行全身锻炼。因而，亟待解决。

实用新型内容

[0003] 本实用新型的主要目的在于提供一种下拉训练器，通过设置下拉杆、弧形拉杆、提拉杆、坐凳、支撑架和滚轮，从而当人员向下手拉下拉杆时，实现了坐凳上人员身体的前后上下弧形运动，手臂下拉运动的同时，人体在提拉杆的作用下，也相应作上下，前后运动，这样在锻炼臂部、胸部肌肉的同时，人体关节的灵活性，进而人员进行了全身锻炼；通过设置方形配重片、升降板、方形穿杆、插杆、钢丝拉绳和把手，从而人员可以根据自身手臂锻炼强度，将插杆插入方形穿杆和方形配重片的插杆孔槽内，并可以手拉把手，使用钢丝拉绳拉动方形配重片，进而完成相应重量的方形配重片上拉锻炼运动，完成人员上臂肌肉锻炼，从而可以根据人们需求适时选取手臂肌肉锻炼或进行全身锻炼，可以有效解决背景技术中的问题。

[0004] 为实现上述目的，本实用新型采取的技术方案为：

[0005] 一种下拉训练器，包括支撑平底板、主杆和上横杆，所述支撑平底板一侧焊接主杆，所述主杆一侧顶部和底部均焊接预留孔板，且预留孔板之间焊接光杆，所述光杆外围穿装方形配重片和升降板，所述方形配重片中心位置开设方形预留穿槽，且升降板底部焊接与预留穿槽对应的方形穿杆，所述主杆另一侧顶部焊接上横杆，所述主杆顶部一侧通过安装杆安装一号导向轮，且上横杆顶部一侧通过安装杆安装二号导向轮，所述主杆一侧通过一号铰接座铰接下拉杆，且下拉杆底部一侧焊接弧形拉杆，所述主杆一侧底部通过二号铰接座铰接连接杆一端，且连接杆另一端铰接支撑架，所述支撑架顶端焊接坐凳。

[0006] 进一步地，所述一号导向轮和二号导向轮外围滑动槽内设有钢丝拉绳，所述钢丝拉绳一端通过拉钩连接升降板顶端，且钢丝拉绳另一端连接把手。

[0007] 进一步地，所述弧形拉杆与连接杆之间通过提拉杆传动连接，所述支撑平底板与支撑架之间通过连动杆传动连接。

[0008] 进一步地，所述方形穿杆和方形配重片一侧均开设插杆孔槽，所述支撑平底板一侧通过拉绳连接与插杆孔槽对应的插杆。

[0009] 进一步地，所述下拉杆两侧均焊接握手短柄，且握手短柄外围胶合连接橡胶套，所

述支撑架底端通过转轴安装滚轮。

[0010] 与现有技术相比，本实用新型具有如下有益效果：

[0011] 本实用新型下拉训练器，通过设置下拉杆、弧形拉杆、提拉杆、坐凳、支撑架和滚轮，从而当人员向下手拉下拉杆时，实现了坐凳上人员身体的前后上下弧形运动，手臂下拉运动的同时，人体在提拉杆的作用下，也相应作上下，前后运动，这样在锻炼臂部、胸部肌肉的同时，人体关节的灵活性，进而人员进行了全身锻炼；通过设置方形配重片、升降板、方形穿杆、插杆、钢丝拉绳和把手，从而人员可以根据自身手臂锻炼强度，将插杆插入方形穿杆和方形配重片的插杆孔槽内，并可以手拉把手，使用钢丝拉绳拉动方形配重片，进而完成相应重量的方形配重片上拉锻炼运动，完成人员上臂肌肉锻炼，两种锻炼方式结构在一个较小的下拉训练器有效结合，从而更好的发挥了其对于身体各部分的锻炼效果，并且布置合理。

附图说明

[0012] 图1为本实用新型一种下拉训练器的整体结构示意图。

[0013] 图2为本实用新型一种下拉训练器的下拉杆结构示意图。

[0014] 图3为本实用新型一种下拉训练器上方形配重片的预留穿槽结构示意图。

[0015] 图4为本实用新型一种下拉训练器的预留孔板结构示意图。

[0016] 图中：1、主杆；2、一号导向轮；3、上横杆；4、二号导向轮；5、钢丝拉绳；6、把手；7、一号铰接座；8、下拉杆；9、弧形拉杆；10、提拉杆；11、连接杆；12、坐凳；13、支撑架；14、滚轮；15、支撑平底板；16、连动杆；17、插杆孔槽；18、插杆；19、方形配重片；20、光杆；21、方形穿杆；22、升降板；23、预留孔板；24、预留穿槽；25、握手短柄；26、二号铰接座。

具体实施方式

[0017] 为使本实用新型实现的技术手段、创作特征、达成目的与功效易于明白了解，下面结合具体实施方式，进一步阐述本实用新型。

[0018] 如图1-4所示，一种下拉训练器，包括支撑平底板15、主杆1和上横杆3，所述支撑平底板15一侧焊接主杆1，所述主杆1一侧顶部和底部均焊接预留孔板23，且预留孔板23之间焊接光杆20，所述光杆20外围穿装方形配重片19和升降板22，所述方形配重片19中心位置开设方形预留穿槽24，且升降板22底部焊接与预留穿槽24对应的方形穿杆21，所述主杆1另一侧顶部焊接上横杆3，所述主杆1顶部一侧通过安装杆安装一号导向轮2，且上横杆3顶部一侧通过安装杆安装二号导向轮4，所述主杆1一侧通过一号铰接座7铰接下拉杆8，且下拉杆8底部一侧焊接弧形拉杆9，所述主杆1一侧底部通过二号铰接座26铰接连接杆11一端，且连接杆11另一端铰接支撑架13，所述支撑架13顶端焊接坐凳12。

[0019] 其中，所述一号导向轮2和二号导向轮4外围滑动槽内设有钢丝拉绳5，所述钢丝拉绳5一端通过拉钩连接升降板22顶端，且钢丝拉绳5另一端连接把手6。

[0020] 本实施例中如图1所示，人员可以手握把手6，从而使用钢丝拉绳5拉取升降板22，进而带动方形配重片19进行上拉锻炼。

[0021] 其中，所述弧形拉杆9与连接杆11之间通过提拉杆10传动连接，所述支撑平底板15与支撑架13之间通过连动杆16传动连接。

[0022] 本实施例中如图1所示，支撑平底板15与支撑架13通过连动杆16传动连接，从而可以限制坐凳12弧度轨迹。

[0023] 其中，所述方形穿杆21和方形配重片19一侧均开设插杆孔槽17，所述支撑平底板15一侧通过拉绳连接与插杆孔槽17对应的插杆18。

[0024] 本实施例中如图1所示，人员可以根据自身手臂锻炼强度，将插杆18插入方形穿杆21和方形配重片19的插杆孔槽17内，进而完成相应重量的方形配重片19上拉锻炼运动。

[0025] 其中，所述下拉杆8两侧均焊接握手短柄25，且握手短柄25外围胶合连接橡胶套，所述支撑架13底端通过转轴安装滚轮14。

[0026] 本实施例中如图1,2所示，滚轮14可以在人员手握握手短柄25下压下拉杆8进行全身上下弧形运动时，在支撑平底板15上滑动，且在下拉杆8上回时对坐凳12竖直状态起支撑作用，避免人员摔倒。

[0027] 需要说明的是，本实用新型为一种下拉训练器，工作时，人员可以根据自身锻炼需求，如对上臂肌肉进行锻炼时，人员可以根据自身手臂锻炼强度，将插杆18插入方形穿杆21和方形配重片19的插杆孔槽17内，并可以手拉把手6，使用钢丝拉绳5拉动方形配重片19，进而完成相应重量的方形配重片19上拉锻炼运动，完成人员上臂肌肉锻炼；如需要对全身进行锻炼时，人员事先坐在坐凳12上，并向下手拉下拉杆8的握手短柄25时，实现了坐凳上人员身体的前后上下弧形运动，手臂下拉运动的同时，人体在提拉杆10的作用下，坐凳12上的锻炼人员也相应作上下，前后运动，这样在锻炼臂部、胸部肌肉的同时，人体关节的灵活性，进而人员进行了全身锻炼，两种锻炼方式结构在一个较小的下拉训练器有效结合，从而更好的发挥了其对于身体各部分的锻炼效果，并且布置合理。

[0028] 以上显示和描述了本实用新型的基本原理和主要特征和本实用新型的优点。本行业的技术人员应该了解，本实用新型不受上述实施例的限制，上述实施例和说明书中描述的只是说明本实用新型的原理，在不脱离本实用新型精神和范围的前提下，本实用新型还会有各种变化和改进，这些变化和改进都落入要求保护的本实用新型范围内。本实用新型要求保护范围由所附的权利要求书及其等效物界定。

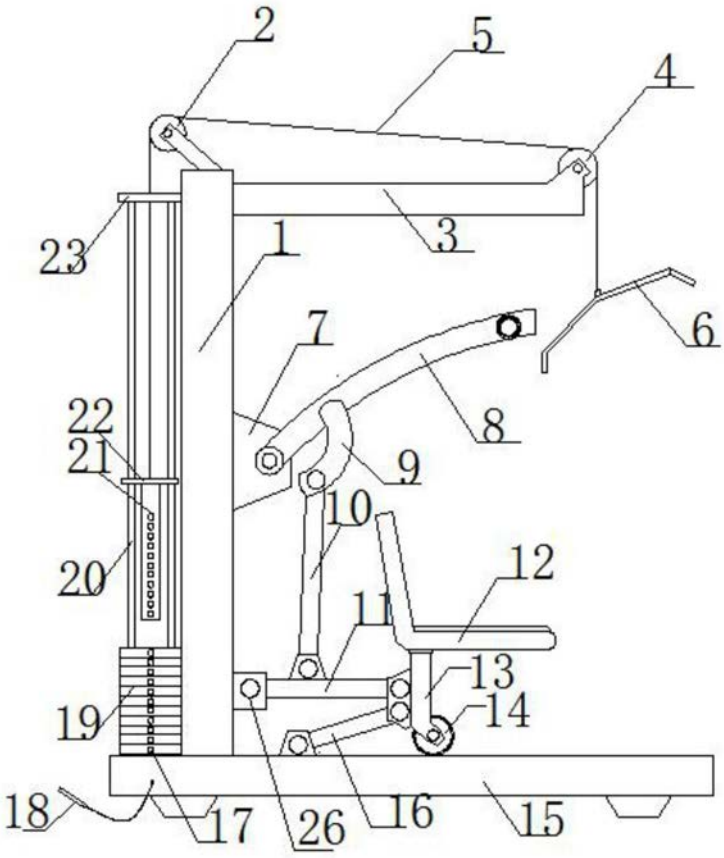

图1

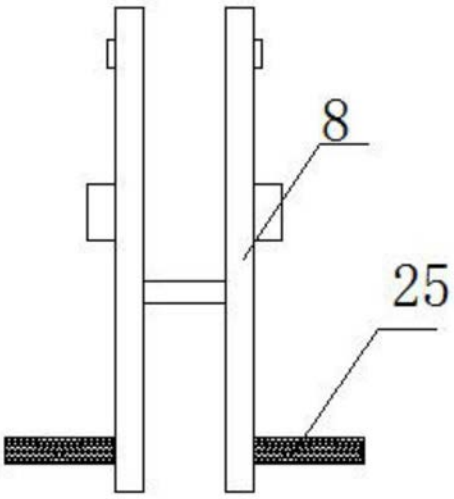

图2

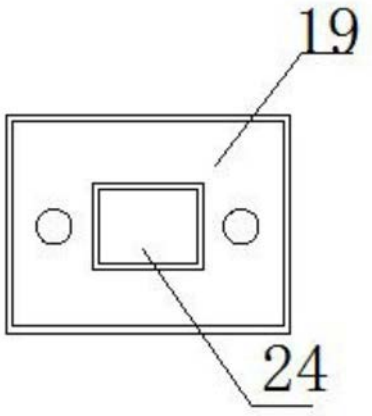

图3

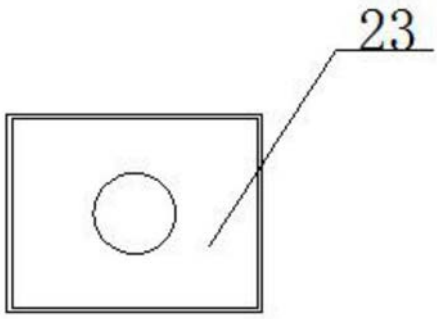

图4