(19)中华人民共和国国家知识产权局

(12)实用新型专利

(10)授权公告号 CN 208593345 U
(45)授权公告日 2019.03.12

(21)申请号 201821163266.8

(22)申请日 2018.07.23

(73)专利权人 常州市丰瑞泡沫制品有限公司
地址 213172 江苏省常州市武进区前黄镇工业集中区

(72)发明人 余昌盛

(51)Int.Cl.
B60R 5/04(2006.01)
B60R 7/02(2006.01)

权利要求书1页 说明书3页 附图2页

(54)实用新型名称

一种方便固定的后备箱置物板

(57)摘要

本实用新型公开了一种方便固定的后备箱置物板，包括底垫，所述底垫设置的数量为两个，左右设置的两个底垫的顶部分别固定连接有第一套管和第二套管，所述第一套管和第二套管的内部分别套接有第一调节管和第二调节管。该方便固定的后备箱置物板，首先，通过第一套管、第二套管、固定块、吸盘、第一调节管、第二调节管、第一支撑板、第二支撑板、固定螺栓、调节螺栓以及侧垫的设置，使其便于使用者进行固定与拆卸；其次，通过长方形槽、圆形槽以及方形槽的设置，使其可以放置不同形状的物品，对物品进行限位，增强了该方便固定的后备箱置物板的实用性；最后，通过橡胶板、不锈钢板以及塑料泡沫板的设置，使其具有稳定性和缓冲性。

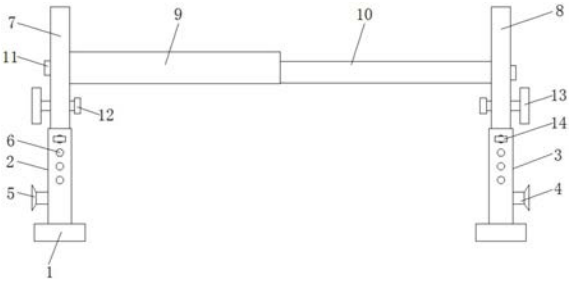

CN 208593345 U

1.一种方便固定的后备箱置物板，包括底垫(1)，其特征在于：所述底垫(1)设置的数量为两个，左右设置的两个底垫(1)的顶部分别固定连接有第一套管(2)和第二套管(3)，所述第一套管(2)和第二套管(3)的内部分别套接有第一调节管(7)和第二调节管(8)，所述第一调节管(7)和第二调节管(8)相对的一侧分别设置有第一支撑板(9)和第二支撑板(10)，且第一调节管(7)和第二调节管(8)相背的一侧均设置有固定螺栓(11)，位于第一调节管(7)左侧设置的固定螺栓(11)的一侧贯穿第一调节管(7)和第一支撑板(9)并延伸至第一支撑板(9)内与其螺纹连接，位于第二调节管(8)右侧设置的固定螺栓(11)的一侧贯穿二调节管(8)和第二支撑板(10)并延伸至第二支撑板(10)内与其螺纹连接，所述第一支撑板(9)的右侧开设有限位槽(15)，所述第二支撑板(10)的左端贯穿至限位槽(15)内，且第二支撑板(10)顶部的左侧固定连接有限位块(16)，所述第二支撑板(10)的内部从上到下依次设置有橡胶板(20)、不锈钢板(21)以及塑料泡沫板(22)，所述限位块(16)的顶部与限位槽(15)的内壁接触，所述第一调节管(7)和第二调节管(8)相对一侧的靠中间位置均设置有调节螺栓(12)，两个调节螺栓(12)的一侧分别贯穿第一调节管(7)和第二调节管(8)并延伸至其外部且固定连接有侧垫(13)。

2.根据权利要求1所述的一种方便固定的后备箱置物板，其特征在于：所述第一套管(2)、第二套管(3)、第一调节管(7)和第二调节管(8)的前侧均开设有限位孔(6)，且第一套管(2)和第二套管(3)均通过销栓(14)分别与第一调节管(7)和第二调节管(8)卡接。

3.根据权利要求1所述的一种方便固定的后备箱置物板，其特征在于：所述第一套管(2)和第二套管(3)相背的一侧均固定连接有固定块(4)，两个固定块(4)相背的一侧均固定连接有吸盘(5)。

4.根据权利要求1所述的一种方便固定的后备箱置物板，其特征在于：所述第一支撑板(9)的顶部从左到右依次开设有长方形槽(17)、圆形槽(18)以及方形槽(19)，且圆形槽(18)以及方形槽(19)的数量均设置为两个。

5.根据权利要求1所述的一种方便固定的后备箱置物板，其特征在于：所述第一支撑板(9)和第二支撑板(10)相背的一侧均开设有与固定螺栓(11)相适配的螺纹槽。

一种方便固定的后备箱置物板

技术领域

[0001] 本实用新型涉及后备箱置物板技术领域，具体为一种方便固定的后备箱置物板。

背景技术

[0002] 后备箱置物板一般都是用于放置不便于携带的物品，其结构通常都是根据车型而定制的。

[0003] 传统的后备箱置物板不方便固定，在安装时需要繁琐的操作，不便于使用。为此，我们提出一种方便固定的后备箱置物板。

实用新型内容

[0004] 本实用新型的目的在于提供一种方便固定的后备箱置物板，以解决上述背景技术中提出传统的后备箱置物板不方便固定，在安装时需要繁琐的操作，不便于使用的问题。

[0005] 为实现上述目的，本实用新型提供如下技术方案：一种方便固定的后备箱置物板，包括底垫，所述底垫设置的数量为两个，左右设置的两个底垫的顶部分别固定连接有第一套管和第二套管，所述第一套管和第二套管的内部分别套接有第一调节管和第二调节管，所述第一调节管和第二调节管相对的一侧分别设置有第一支撑板和第二支撑板，且第一调节管和第二调节管相背的一侧均设置有固定螺栓，位于第一调节管左侧设置的固定螺栓的一侧贯穿第一调节管和第一支撑板并延伸至第一支撑板内与其螺纹连接，位于第二调节管右侧设置的固定螺栓的一侧贯穿二调节管和第二支撑板并延伸至第二支撑板内与其螺纹连接，所述第一支撑板的右侧开设有限位槽，所述第二支撑板的左端贯穿至限位槽内，且第二支撑板顶部的左侧固定连接有限位块，所述第二支撑板的内部从上到下依次设置有橡胶板、不锈钢板以及塑料泡沫板，所述限位块的顶部与限位槽的内壁接触，所述第一调节管和第二调节管相对一侧的靠中间位置均设置有调节螺栓，两个调节螺栓的一侧分别贯穿第一调节管和第二调节管并延伸至其外部且固定连接有侧垫。

[0006] 优选的，所述第一套管、第二套管、第一调节管和第二调节管的前侧均开设有限位孔，且第一套管和第二套管均通过销栓分别与第一调节管和第二调节管卡接。

[0007] 优选的，所述第一套管和第二套管相背的一侧均固定连接有固定块，两个固定块相背的一侧均固定连接有吸盘。

[0008] 优选的，所述第一支撑板的顶部从左到右依次开设有长方形槽、圆形槽以及方形槽，且圆形槽以及方形槽的数量均设置为两个。

[0009] 优选的，所述第一支撑板和第二支撑板相背的一侧均开设有与固定螺栓相适配的螺纹槽。

[0010] 与现有技术相比，本实用新型的有益效果是：该方便固定的后备箱置物板，首先，通过第一套管、第二套管、固定块、吸盘、第一调节管、第二调节管、第一支撑板、第二支撑板、固定螺栓、调节螺栓以及侧垫的设置，使其便于使用者进行固定与拆卸；其次，通过长方形槽、圆形槽以及方形槽的设置，使其可以放置不同形状的物品，对物品进行限位，增强了

该方便固定的后备箱置物板的实用性;最后,通过橡胶板、不锈钢板以及塑料泡沫板的设置,使其具有稳定性和缓冲性,延长了支撑板的使用寿命。

附图说明

[0011] 图1为本实用新型结构示意图;

[0012] 图2为本实用新型结构限位槽示意图;

[0013] 图3为本实用新型结构第一支撑板俯视图;

[0014] 图4为本实用新型结构第二支撑板剖视图。

[0015] 图中:1、底垫;2、第一套管;3、第二套管;4、固定块;5、吸盘;6、限位孔;7、第一调节管;8、第二调节管;9、第一支撑板;10、第二支撑板;11、固定螺栓;12、调节螺栓;13、侧垫;14、销栓;15、限位槽;16、限位块;17、长方形槽;18、圆形槽;19、方形槽;20、橡胶板;21、不锈钢板;22、塑料泡沫板。

具体实施方式

[0016] 下面将结合本实用新型实施例中的附图,对本实用新型实施例中的技术方案进行清楚、完整地描述,显然,所描述的实施例仅仅是本实用新型一部分实施例,而不是全部的实施例。基于本实用新型中的实施例,本领域普通技术人员在没有做出创造性劳动前提下所获得的所有其他实施例,都属于本实用新型保护的范围。

[0017] 请参阅图1-4,本实用新型提供一种技术方案:一种方便固定的后备箱置物板,包括底垫1,底垫1设置的数量为两个,左右设置的两个底垫1的顶部分别固定连接有第一套管2和第二套管3,第一套管2和第二套管3的内部分别套接有第一调节管7和第二调节管8,第一调节管7和第二调节管8相对的一侧分别设置有第一支撑板9和第二支撑板10,且第一调节管7和第二调节管8相背的一侧均设置有固定螺栓11,位于第一调节管7左侧设置的固定螺栓11的一侧贯穿第一调节管7和第一支撑板9并延伸至第一支撑板9内与其螺纹连接,位于第二调节管8右侧设置的固定螺栓11的一侧贯穿二调节管8和第二支撑板10并延伸至第二支撑板10内与其螺纹连接,第一支撑板9的右侧开设有限位槽15,第二支撑板10的左端贯穿至限位槽15内,且第二支撑板10顶部的左侧固定连接有限位块16,第二支撑板10的内部从上到下依次设置有橡胶板20、不锈钢板21以及塑料泡沫板22,限位块16的顶部与限位槽15的内壁接触,第一调节管7和第二调节管8相对一侧的靠中间位置均设置有调节螺栓12,两个调节螺栓12的一侧分别贯穿第一调节管7和第二调节管8并延伸至其外部且固定连接有侧垫13。

[0018] 本实用新型中:第一套管2、第二套管3、第一调节管7和第二调节管8的前侧均开设有限位孔6,且第一套管2和第二套管3均通过销栓14分别与第一调节管7和第二调节管8卡接;可调节高度。

[0019] 本实用新型中:第一套管2和第二套管3相背的一侧均固定连接有固定块4,两个固定块4相背的一侧均固定连接有吸盘5;操作方便,固定性较好。

[0020] 本实用新型中:第一支撑板9的顶部从左到右依次开设有长方形槽17、圆形槽18以及方形槽19,且圆形槽18以及方形槽19的数量均设置为两个;可放置不同形状的物品。

[0021] 本实用新型中:第一支撑板9和第二支撑板10相背的一侧均开设有与固定螺栓11

相适配的螺纹槽。

[0022] 工作原理：使用时，使用者首先通过吸盘5将其吸附在后备箱左右两侧的内壁上，再通过拧动调节螺栓12带动侧垫13移动，使侧垫13与后备箱的内壁紧密贴合，达到固定的效果，第一套管2、第二套管3、第一调节管7和第二调节管8通过限位孔8和销栓14可以进行上下高度的调节，第一支撑板9和第二支撑板10通过限位槽15的设置可以左右伸缩，从而方便了使用者进行固定与拆卸的操作。

[0023] 综上所述：该方便固定的后备箱置物板，首先，通过第一套管2、第二套管3、固定块4、吸盘5、第一调节管7、第二调节管8、第一支撑板9、第二支撑板10、固定螺栓11、调节螺栓12以及侧垫13的设置，使其便于使用者进行固定与拆卸，解决了传统的后备箱置物板不方便固定，在安装时需要繁琐的操作，不便于使用的问题；其次，通过长方形槽17、圆形槽18以及方形槽19的设置，使其可以放置不同形状的物品，对物品进行限位，增强了该方便固定的后备箱置物板的实用性；最后，通过橡胶板20、不锈钢板21以及塑料泡沫板22的设置，使其具有稳定性和缓冲性，延长了支撑板的使用寿命。

[0024] 需要说明的是，在本文中，诸如第一和第二等之类的关系术语仅仅用来将一个实体或者操作与另一个实体或操作区分开来，而不一定要求或者暗示这些实体或操作之间存在任何这种实际的关系或者顺序。而且，术语“包括”、“包含”或者其任何其他变体意在涵盖非排他性的包含，从而使得包括一系列要素的过程、方法、物品或者设备不仅包括那些要素，而且还包括没有明确列出的其他要素，或者是还包括为这种过程、方法、物品或者设备所固有的要素。

[0025] 尽管已经示出和描述了本实用新型的实施例，对于本领域的普通技术人员而言，可以理解在不脱离本实用新型的原理和精神的情况下可以对这些实施例进行多种变化、修改、替换和变型，本实用新型的范围由所附权利要求及其等同物限定。

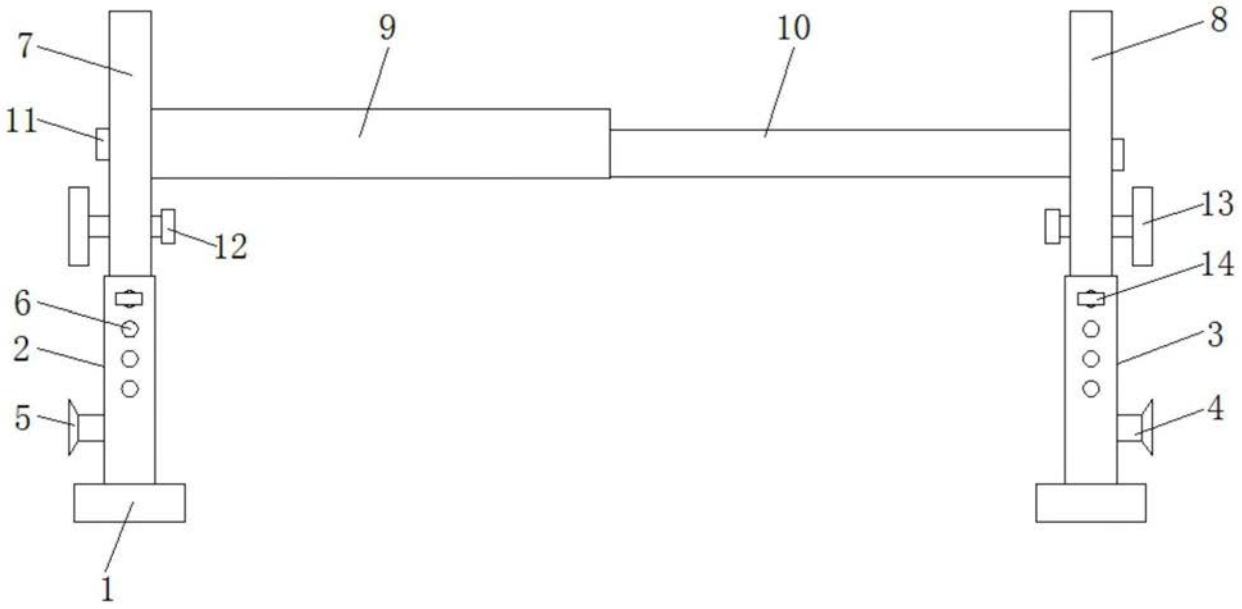

图1

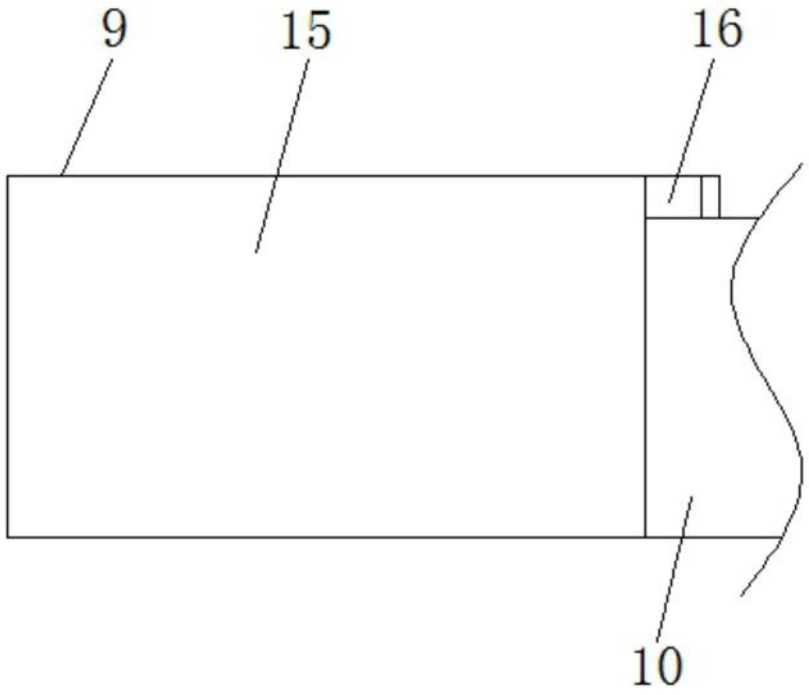

图2

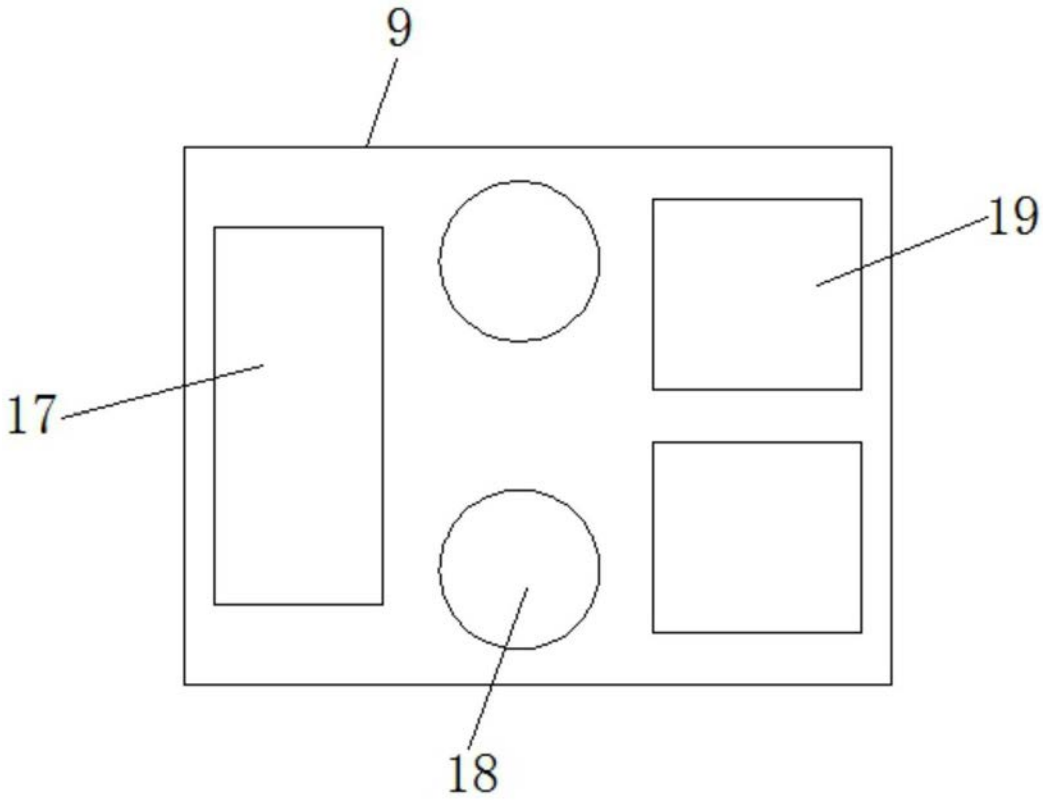

图3

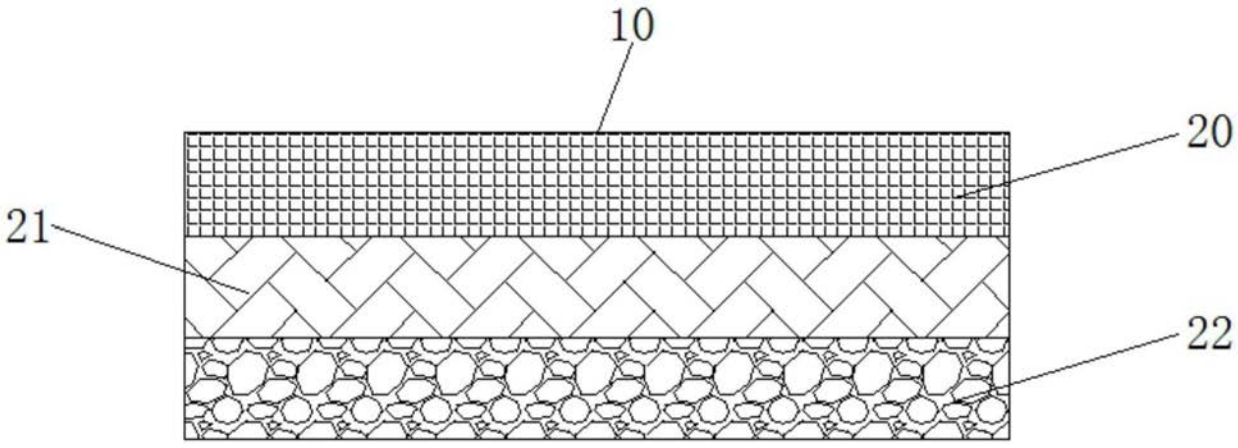

图4