(19)中华人民共和国国家知识产权局

(12)实用新型专利

(10)授权公告号 CN 207911438 U
(45)授权公告日 2018.09.28

(21)申请号 201721721325.4

(22)申请日 2017.12.12

(73)专利权人 展望园林建设有限公司
地址 321000 浙江省金华市八一南街1610号保集广场B座16楼

(72)发明人 贾国通 邱巧君 方淑丹 傅晓龙 孟祥红

(74)专利代理机构 杭州云睿专利代理事务所（普通合伙）33254
代理人 张骁敏

(51)Int.Cl.
A01G 3/025(2006.01)

权利要求书1页 说明书3页 附图1页

(54)实用新型名称

一种园林修剪装置

(57)摘要

本实用新型涉及修剪装置，特别涉及一种园林修剪装置，包括剪刀和存储槽，所述的剪刀包括刀头刃部和手柄部，所述的刀头刃部固定设置在手柄部顶端，所述的手柄包括手柄一和手柄二，手柄一和手柄二铰链接，所述的手柄一内侧设有凸起，手柄二内侧设有与之对应的凹槽，所述的手柄一上开有长条孔，所述的存储槽内部设若干个均匀排列槽孔，长条孔和槽孔通过螺栓，外部套上螺帽与存储槽固定连接，所述存储槽与手柄一之间设有可调节的垫片，所述的垫片的垫片上设有螺栓能穿过的孔，所述的存储槽顶部设有延长块，通过可伸缩的连接杆连接，底部设有底座。本实用新型，适用于多种植被的裁剪，结构简单，操作方便，不使用时放入存储槽中，便于携带和运输。

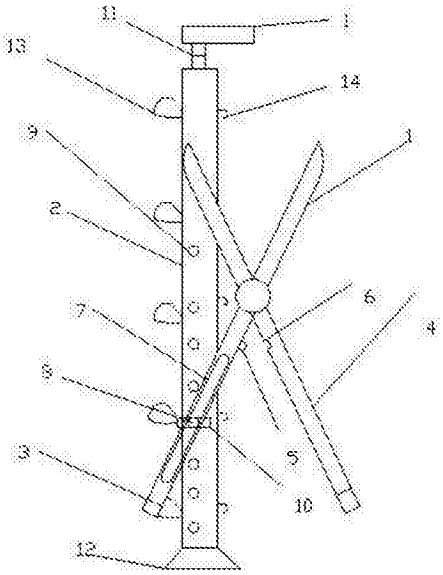

CN 207911438 U

1.一种园林修剪装置，其特征在于，包括剪刀和存储槽，所述的剪刀包括刀头刃部和手柄部，所述的刀头刃部固定设置在手柄部顶端，所述的手柄包括手柄一和手柄二，所述的手柄一和手柄二铰链接，所述的手柄一内侧设有凸起，手柄二内侧设有与之对应的凹槽，所述的手柄一上开有长条孔，所述的存储槽内部设若干个均匀排列槽孔，所述的长条孔和槽孔通过螺栓，外部套上螺帽与存储槽固定连接，所述存储槽与手柄一之间设有可调节的垫片，所述的垫片的垫片上设有螺栓能穿过的孔，所述的存储槽顶部设有延长块，通过可伸缩的连接杆连接，底部设有底座。

2.根据权利要求1所述的一种园林修剪装置，其特征在于，所述的手柄一和手柄二均为伸缩杆。

3.根据权利要求1所述的一种园林修剪装置，其特征在于，所述的延长块顶部设有橡胶垫。

4.根据权利要求1所述的一种园林修剪装置，其特征在于，所述的存储槽一侧固定设有皮圈，另一侧设有钩子，所述的皮圈从一绕到另一侧套在钩子上。

一种园林修剪装置

技术领域

[0001] 本实用新型涉及修剪装置，特别涉及一种园林修剪装置。

背景技术

[0002] 目前对城市绿化建设非常重视，有好的环境，才能更好的生活。在树木植被生长的过程中，需要对其进行修剪，才能达到美化的作用。现市场上有很多修剪的工作，针对不同的修剪植被。在进行修剪时针对不同的树木，要对修剪装置进行更换，种类多不便于携带和运输，当摆放混乱时，工作人员去操作，极易发生危险。

实用新型内容

[0003] 针对现有技术的不足，发明了一种园林修剪装置，能够用于多种树木的修剪，减少危险事件的发生。

[0004] 本实用新型的技术方案是这样实现的：一种园林修剪装置，其特征在于，包括剪刀和存储槽，所述的剪刀包括刀头刃部和手柄部，所述的刀头刃部固定设置在手柄部顶端，所述的手柄包括手柄一和手柄二，所述的手柄一和手柄二铰链接，所述的手柄一内侧设有凸起，手柄二内侧设有与之对应的凹槽，所述的手柄一上开有长条孔，所述的存储槽内部设若干个均匀排列槽孔，所述的长条孔和槽孔通过螺栓，外部套上螺帽与存储槽固定连接，所述存储槽与手柄一之间设有可调节的垫片，所述的垫片的垫片上设有螺栓能穿过的孔，所述的存储槽顶部设有延长块，通过可伸缩的连接杆连接，底部设有底座。

[0005] 进一步，所述的手柄一和手柄二均为伸缩杆。

[0006] 进一步，所述的延长块顶部设有橡胶垫。

[0007] 进一步，所述的存储槽一侧固定设有皮圈，另一侧设有钩子，所述的皮圈从一绕到另一侧套在钩子上。

[0008] 与现有技术相比，本实用新型的有益效果：由于存储槽和手柄通过螺栓螺帽固定连接，所以两者之间可以拆卸，矮的可以直接使用剪刀，高的将剪刀固定在存储槽上，此时存储槽立着作为支撑杆，手柄为伸缩杆可以调节。适用于多种树木的裁剪，结构简单，操作方便。

附图说明

[0009] 图1为本实用新型的具体结构示意图。

[0010] 图2为本实用新型侧面示意图。

[0011] 图3为本实用新型侧面示意图。

[0012] 1、刀头刃部；2、存储槽；3、手柄一；4、手柄二；5、凸起；6、凹槽；7、长条孔；8、螺栓；9、槽孔；10、垫片；11、连接杆；12、底座；13、皮圈；14、钩子。

具体实施方式

[0013] 下面结合附图多本实用新型作进一步详细的描述。

[0014] 参见图1所示，

[0015] 一种园林修剪装置，包括剪刀和存储槽2，所述的剪刀包括刀头刃部1和手柄部，所述的刀头刃部1固定设置在手柄部顶端，所述的手柄包括手柄一3和手柄二4，所述的手柄一3和手柄二4铰链接，所述的手柄一3内侧设有凸起5，手柄二4内侧设有与之对应的凹槽6，当手柄一3和手柄二4闭合时，凸起5和凹槽6配合，使两者之间不运动，避免不操作时对工作人员造成不必要的伤害；使用时，直接掰开手柄一3和手柄二4，即可使用。

[0016] 进一步，所述的手柄一3上开有长条孔7，所述的存储槽2内部设若干个均匀排列槽孔9，所述的长条孔7和槽孔9通过螺栓，外部套上螺帽与存储槽2固定连接，外部套上螺帽与存储槽2固定连接，可以通过不同高度的孔，对剪刀的高度进行调节，适用于不同高度的树木。

[0017] 进一步，所述存储槽2与手柄一3之间设有可调节的垫片，所述的垫片上设有螺栓能穿过的孔，所述垫片的长度大于存储槽2的宽度，当垫片调节到与存储槽2垂直的时候，刚好卡主，此时剪刀与存储槽2之间存在缝隙，便可以进行修剪。

[0018] 进一步，所述的存储槽2顶部设有延长块，所述的延长块顶部设有橡胶垫，等够顶住上面的树枝，避免其他树枝出现破皮或修剪错误，通过可伸缩的连接杆连接，底部设有底座，增加与地面的接触面积，更好的立着。

[0019] 进一步，所述的手柄一3和手柄二4均为伸缩杆，可以对处的树木进行修剪。

[0020] 进一步，所述的存储槽2一侧固定设有皮圈，另一侧设有钩子，所述的皮圈从一绕到另一侧套在钩子上，不使用剪刀时，将剪刀收缩放入存储槽2中，皮圈绕过去，钩在钩子上，便于运输和携带，不会伤害到工作人员。

[0021] 具体实施例一：用于较低矮的，需要修剪的，单独使用剪刀即可，较远处的，由于手柄一3和手柄二4均为伸缩杆，可以对手柄一3和手柄二4的长度进行调节。

[0022] 具体实施例二：用于修剪较高的树枝，将剪刀连接在存储槽2上螺栓依次穿过手柄一3上的长条孔7，垫片上的孔和存储槽2上的孔，调节好想要的高度，奖垫片旋转至两头能卡在存储的位置上，此时剪刀与存储槽2之间会有空隙，方便剪刀的运作，用螺帽多他们之间进行固定，将存储槽2立着，垂直于地面，放置在要修剪树枝的下方，此时存储槽2当作支撑杆，，手柄一3固定在上面，不动，只需对手柄二4进行操作即可，顶部设有延长块且上面设有橡胶垫，对要修剪树枝上方的树枝顶起，不伤害不需要修剪的树枝。减少对树木的伤害，能够正常的生长。

[0023] 具体实施例三：图2所示，此时垫片两端与存储槽2两侧卡主，手柄一3和存储槽2之间存在空隙，手柄一3固定不动，手柄二4运动，进行裁剪。

[0024] 图3所示，将螺帽松开，垫片可调节，调节到能够放入存储槽2中，螺帽固定，将手柄一3和手柄二4闭合，放入存储槽2中，在皮圈绕过勾住钩子。

[0025] 本实用新型，功能多，便于携带。

[0026] 可以理解的，以上实施例仅表达了本实用新型的优选实施方式，其描述较为具体和详细，但并不能因此而理解为对本实用新型专利范围的限制；应当指出的是，对于本领域的普通技术人员来说，在不脱离本实用新型构思的前提下，可以对上述技术特点进行自由组合，还可以做出若干变形和改进，这些都属于本实用新型的保护范围；因此，凡跟本实用

新型权利要求范围所做的等同变换与修饰,均应属于本实用新型权利要求的涵盖范围。

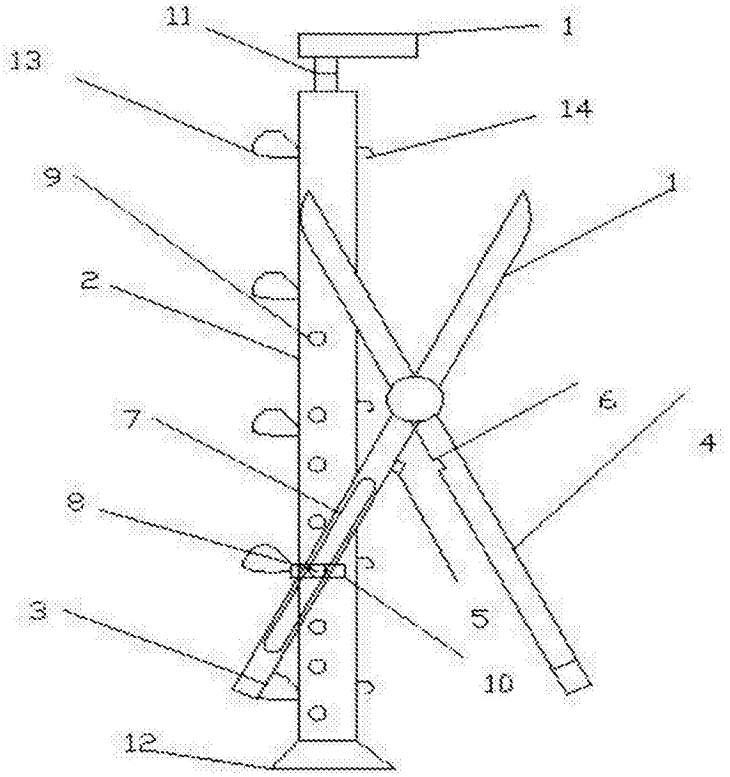

图1

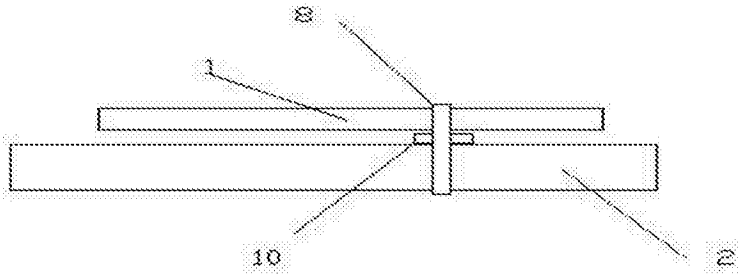

图2

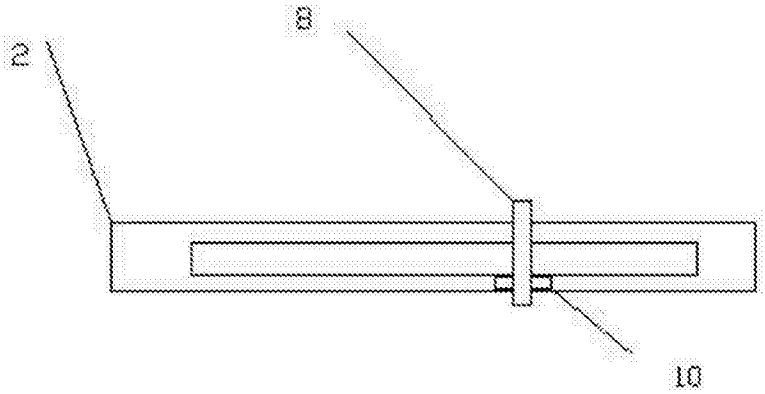

图3