D215200

(19)中華民國智慧財產局

(12)設計說明書公告本　**(11)證書號數：TW D215200 S**

(45)公告日： 中華民國 110 (2021) 年 11 月 11 日

(21)申請案號：109307449　(22)申請日： 中華民國 109 (2020) 年 12 月 30 日

(51)LOC.(11)Cl.：09-01

(30)優先權：2020/09/07　南韓　KR30-2020-0042241

(71)申請人：南韓商ＡＩＣＥＬＬＯ美林化學股份有限公司 (南韓) AICELLOMILIM CHEMICAL CO., LTD.　(KR)
南韓

(72)設計人：林章郁 LIM, JANG-WOOK (KR)

(74)代理人：江國慶

(56)參考文獻：

TW　D193905　JP　D1115286

KR　3005914310003

審查人員：吳珀昭

圖式數：9 共 9 頁

(54)名稱

液體儲存罐

代表圖：

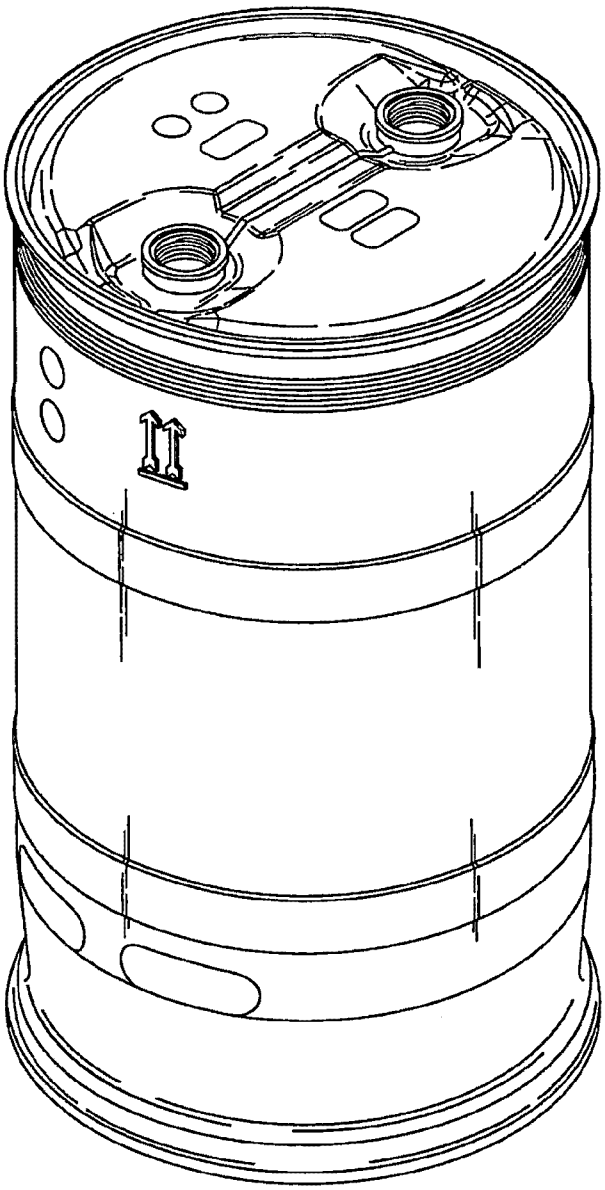

立體圖(代表圖)

公告本

D215200

設計專利說明書

（本說明書格式、順序，請勿任意更動，※記號部分請勿填寫）

※ 申請案號：　　※LOC分類：

※ 申請日：

【設計名稱】　液體儲存罐/ Liquid Storage Drum

【物品用途】

【0001】　本創作提出一種液體儲存罐，其外觀整合了不同種類液體儲存罐的設計美學，具有新穎的視覺效果。

【設計說明】

【0002】　本創作提出一種液體儲存罐，用以儲存液態流體，例如清潔劑。本案特點在於，透過具有偏離中心而設置於底部一側的凹槽，可以減少液體倒出儲存罐時的殘留體積(如使用儲存罐內附的吸管吸取液體時)。其中，在本案的參考圖中，解釋了在A-A剖面圖中包含吸管時的使用情形。整體而言，本創作不論從任何角度觀之，除了整體予人美觀簡潔的感受，具有新穎的視覺效果及創作性，同時也能含有實用功能，符合設計專利申請之要件。上述說明僅供輔助瞭解本創作而非用以限制其內容，同時應當注意，本設計內容須以圖面所視為準。

圖式

(指定之代表圖，請單獨置於圖式第 1 頁)

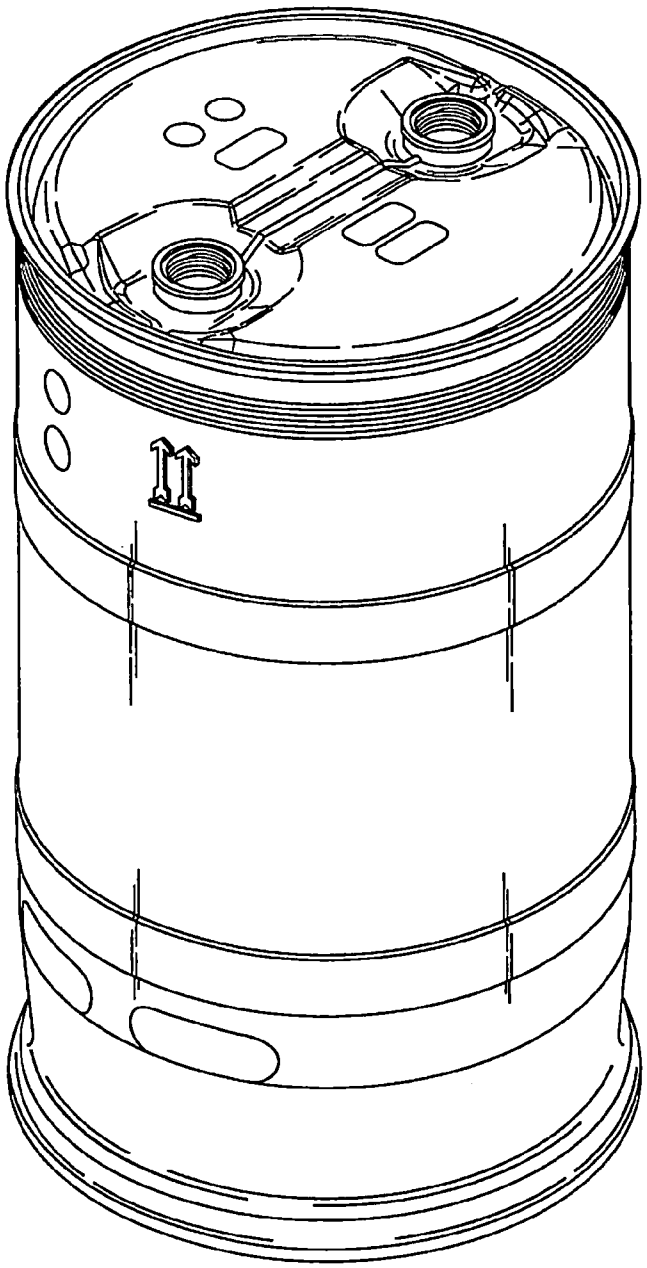

立體圖(代表圖)

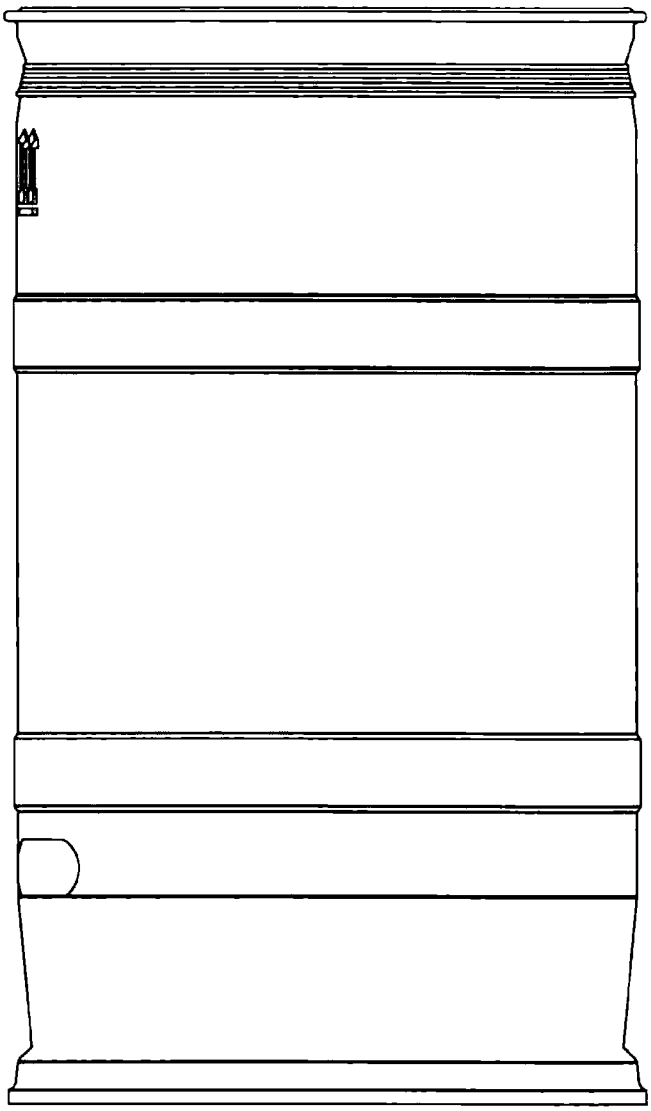

前視圖

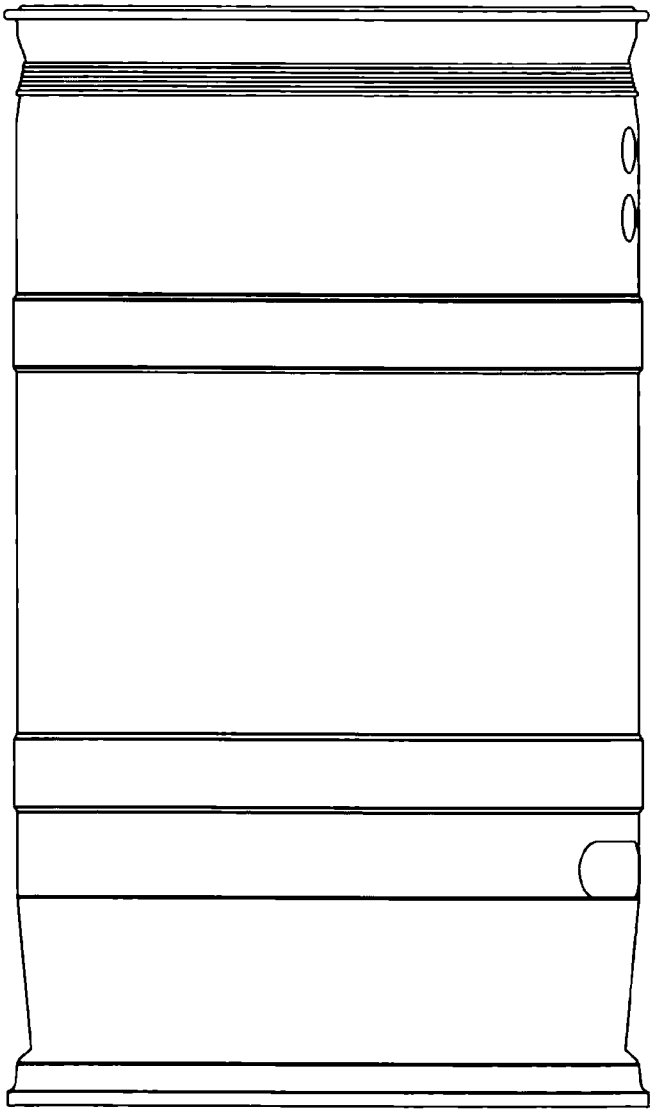

後視圖

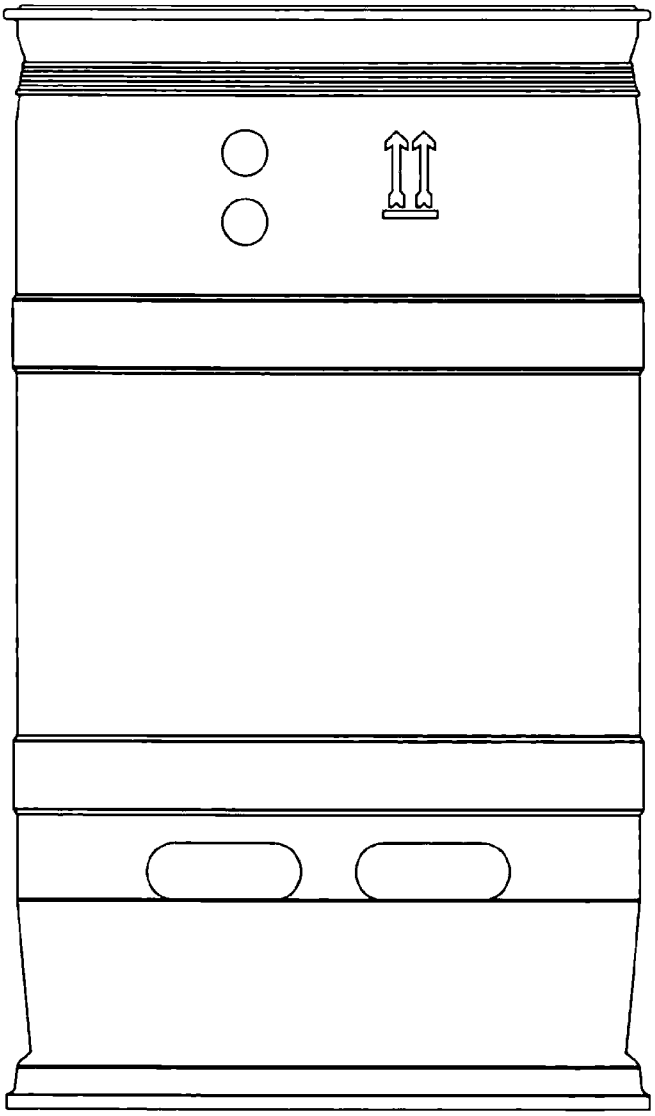

左側視圖

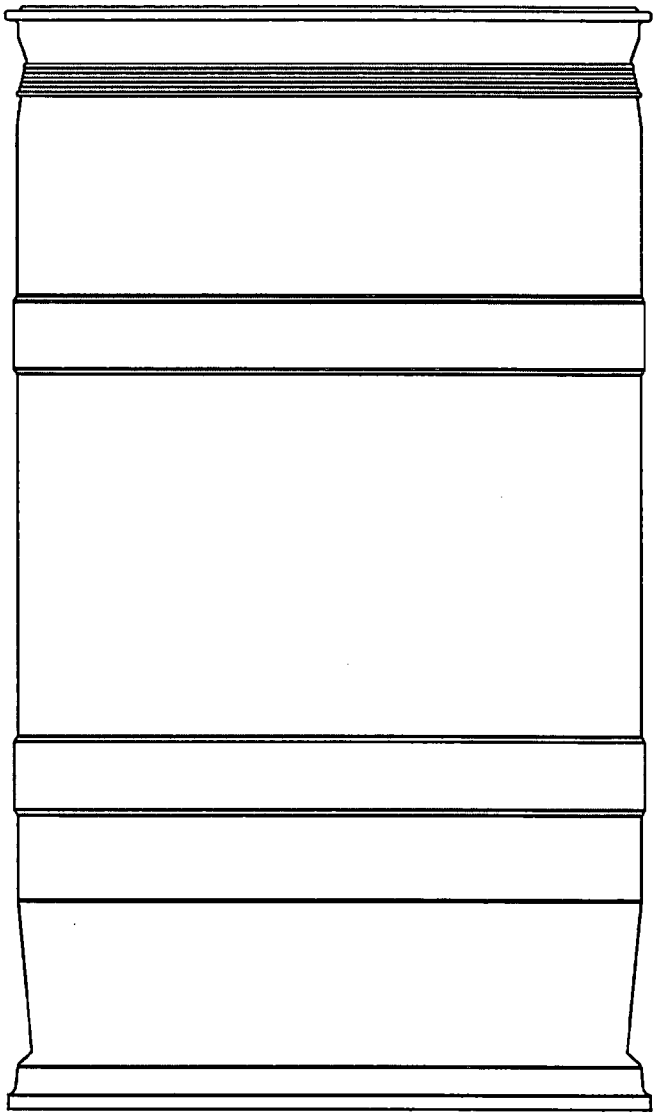

右側視圖

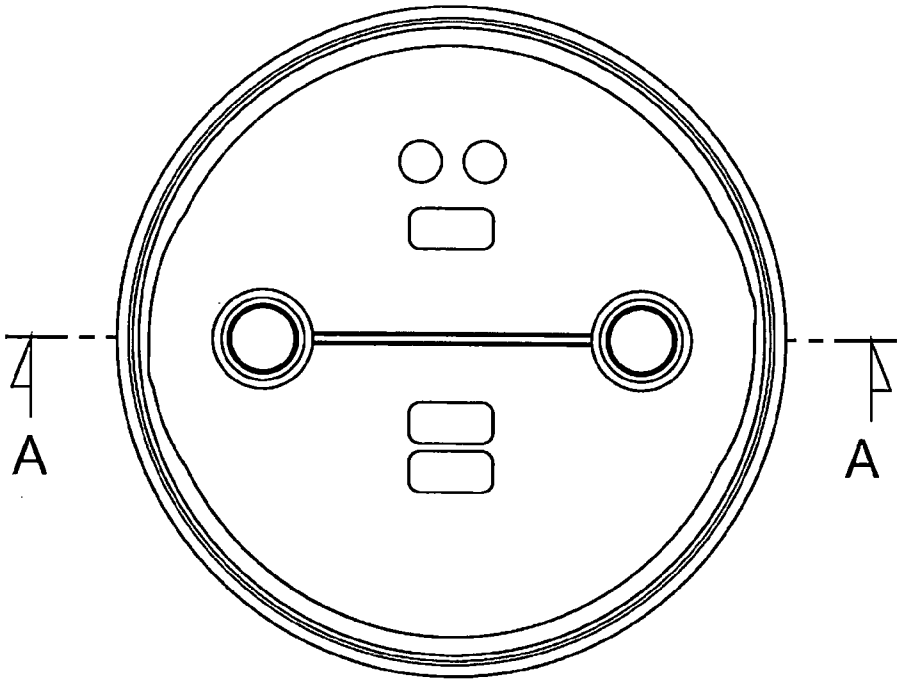

俯視圖

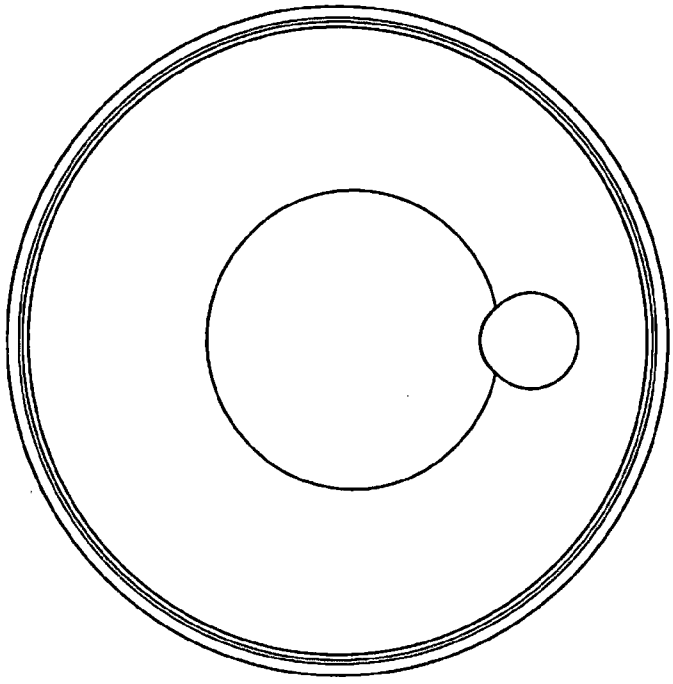

仰視圖

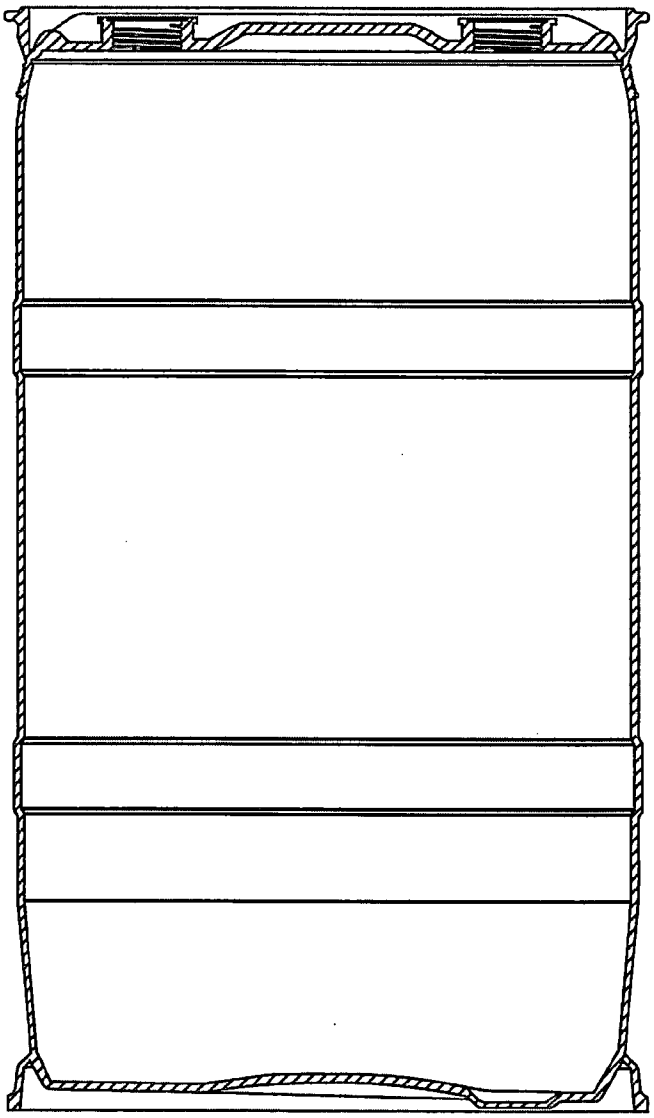

A-A剖面圖

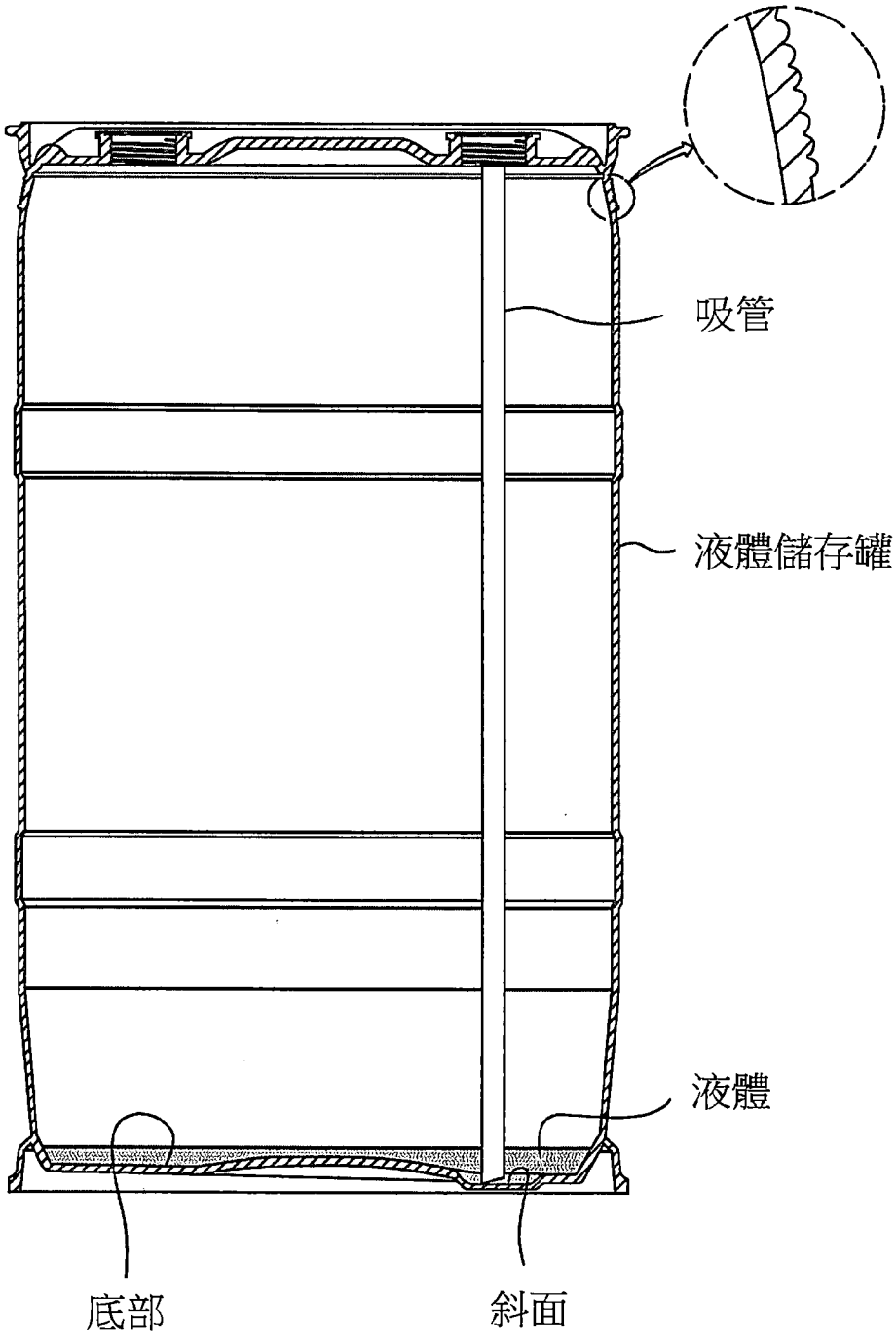

參考圖