(19)中华人民共和国国家知识产权局

(12)实用新型专利

(10)授权公告号 CN 211633574 U
(45)授权公告日 2020.10.09

(21)申请号 202020009378.9

(22)申请日 2020.01.03

(73)专利权人 李园园
地址 224200 江苏省盐城市东台市康复西路2号

(72)发明人 李园园 冯小梅 邵晓兰 周庆华 丁强

(74)专利代理机构 北京久维律师事务所 11582
代理人 邢江峰

(51)Int.Cl.
A61B 50/13(2016.01)
A61L 2/10(2006.01)
A61M 5/14(2006.01)
A61B 90/70(2016.01)

权利要求书1页 说明书3页 附图2页

(54)实用新型名称

一种多功能手术室护理用具

(57)摘要

本实用新型公开了一种多功能手术室护理用具，包括车体和消毒槽，所述车体的侧面插接有抽屉，所述抽屉的内部设置有药瓶卡板，所述车体的侧面开设有消毒槽，所述消毒槽的内侧壁和内顶壁均设置有紫外线灯管，所述消毒槽的内部插接有消毒箱，所述车体的上表面开设有清洗槽，所述清洗槽的内部设置有滤网，所述车体上表面的一侧固定连接有支撑杆。该多功能手术室护理用具，通过消毒槽、紫外线灯管、消毒箱、清洗槽和滤网的设置，医护人员可以将手术用具分别放进消毒箱和滤网中，紫外线灯管和清洗槽内的消毒液可以对手术用具进行充分的消毒，而且滤网可以拉出，方便了医护人员放置和取出手术用具，为医护人员提供了方便。

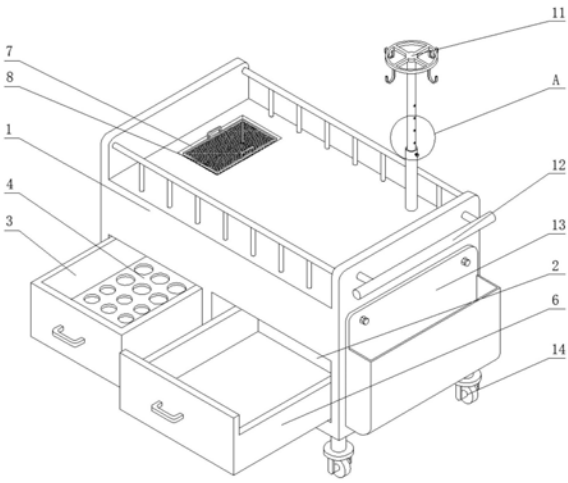

CN 211633574 U

1.一种多功能手术室护理用具,包括车体(1)和消毒槽(2),其特征在于:所述车体(1)的侧面插接有抽屉(3),所述抽屉(3)的内部设置有药瓶卡板(4),所述车体(1)的侧面开设有消毒槽(2),所述消毒槽(2)的内侧壁和内顶壁均设置有紫外线灯管(5),所述消毒槽(2)的内部插接有消毒箱(6),所述车体(1)的上表面开设有清洗槽(7),所述清洗槽(7)的内部设置有滤网(8),所述车体(1)上表面的一侧固定连接有支撑杆(9),所述支撑杆(9)顶端插接有升降杆(10),所述升降杆(10)的顶端固定连接有输液支架(11),所述车体(1)的侧面固定连接有推手(12),所述车体(1)靠近推手(12)的一侧卡接有垃圾箱(13)。

2.根据权利要求1所述的一种多功能手术室护理用具,其特征在于:所述车体(1)的下表面设置有滚轮(14),所述滚轮(14)的数量为四个,且四个所述滚轮(14)呈矩形阵列设置。

3.根据权利要求1所述的一种多功能手术室护理用具,其特征在于:所述支撑杆(9)的侧面螺纹连接有定位螺栓(15),所述升降杆(10)的侧面开设有定位孔(16),所述定位螺栓(15)与定位孔(16)螺纹连接。

4.根据权利要求1所述的一种多功能手术室护理用具,其特征在于:所述紫外线灯管(5)的数量为九个,且九个所述紫外线灯管(5)分别设置在消毒槽(2)的内侧壁和内顶壁。

5.根据权利要求1所述的一种多功能手术室护理用具,其特征在于:所述滤网(8)的大小与清洗槽(7)相适配,所述滤网(8)插接在清洗槽(7)的内部。

一种多功能手术室护理用具

技术领域

[0001] 本实用新型涉及手术室用护理装置技术领域，具体为一种多功能手术室护理用具。

背景技术

[0002] 手术室是为患者解除病痛，挽救生命的重要科室之一，在医生进行手术的过程中，所需要的药品及医疗护理器械一般都集中放置在专用护理推车上，还需要手术刀等手术钳等手术器材对患者进行治疗。

[0003] 然而现有的护理用具都是将众多药物全部放置在一起，不便于医护人员的寻找和使用，且在进行手术时，医护人员需要用到多种手术用具，部分手术用具还需要多次使用，因此需要及时对手术用具进行消毒，患者在手术时好药进行输液，如果单纯再使用一个输液架，会影响医护人员对患者进行治疗，不利于医疗工作的进行。

实用新型内容

[0004] (一)解决的技术问题

[0005] 针对现有技术的不足，本实用新型提供了一种多功能手术室护理用具，解决了上述背景技术中提出的问题。

[0006] (二)技术方案

[0007] 为实现以上目的，本实用新型通过以下技术方案予以实现：一种多功能手术室护理用具，包括车体和消毒槽，所述车体的侧面插接有抽屉，所述抽屉的内部设置有药瓶卡板，所述车体的侧面开设有消毒槽，所述消毒槽的内侧壁和内顶壁均设置有紫外线灯管，所述消毒槽的内部插接有消毒箱，所述车体的上表面开设有清洗槽，所述清洗槽的内部设置有滤网，所述车体上表面的一侧固定连接有支撑杆，所述支撑杆顶端插接有升降杆，所述升降杆的顶端固定连接有输液支架，所述车体的侧面固定连接有推手，所述车体靠近推手的一侧卡接有垃圾箱。

[0008] 可选的，所述车体的下表面设置有滚轮，所述滚轮的数量为四个，且四个所述滚轮呈矩形阵列设置。

[0009] 可选的，所述支撑杆的侧面螺纹连接有定位螺栓，所述升降杆的侧面开设有定位孔，所述定位螺栓与定位孔螺纹连接。

[0010] 可选的，所述紫外线灯管的数量为九个，且九个所述紫外线灯管分别设置在消毒槽的内侧壁和内顶壁。

[0011] 可选的，所述滤网的大小与清洗槽相适配，所述滤网插接在清洗槽的内部。

[0012] (三)有益效果

[0013] 本实用新型提供了一种多功能手术室护理用具，具备以下有益效果：

[0014] 1、该多功能手术室护理用具，通过消毒槽、紫外线灯管、消毒箱、清洗槽和滤网的设置，医护人员可以将手术用具分别放进消毒箱和滤网中，紫外线灯管和清洗槽内的消毒

液可以对手术用具进行充分的消毒，而且滤网可以拉出，方便了医护人员放置和取出手术用具，为医护人员提供了方便。

[0015] 2、该多功能手术室护理用具，通过药瓶卡板、支撑杆、升降杆和输液支架的设置，医护人员可以将众多的药品放置在药瓶卡板内，防止药品洒落，且可以方便医护人员存放和寻找药物，医护人员还可以将输液瓶挂在输液支架上，更便于对患者进行输液，且不会影响到治疗工作的进行。

附图说明

[0016] 图1为本实用新型立体结构示意图；

[0017] 图2为本实用新型消毒槽结构示意图；

[0018] 图3为本实用新型图1中A处放大结构示意图。

[0019] 图中：1、车体；2、消毒槽；3、抽屉；4、药瓶卡板；5、紫外线灯管；6、消毒箱；7、清洗槽；8、滤网；9、支撑杆；10、升降杆；11、输液支架；12、推手；13、垃圾箱；14、滚轮；15、定位螺栓；16、定位孔。

具体实施方式

[0020] 下面将结合本实用新型实施例中的附图，对本实用新型实施例中的技术方案进行清楚、完整地描述，显然，所描述的实施例仅仅是本实用新型一部分实施例，而不是全部的实施例。

[0021] 请参阅图1至图3，本实用新型提供一种技术方案：一种多功能手术室护理用具，包括车体1和消毒槽2，车体1的侧面插接有抽屉3，抽屉3的内部设置有药瓶卡板4，车体1的侧面开设有消毒槽2，消毒槽2的内侧壁和内顶壁均设置有紫外线灯管5，消毒槽2的内部插接有消毒箱6，车体1的上表面开设有清洗槽7，清洗槽7的内部设置有滤网8；

[0022] 通过消毒槽2、紫外线灯管5、消毒箱6、清洗槽7和滤网8的设置，医护人员可以将手术用具分别放进消毒箱6和滤网8中，紫外线灯管5和清洗槽7内的消毒液可以对手术用具进行充分的消毒，而且滤网8可以拉出，方便了医护人员放置和取出手术用具，为医护人员提供了方便；

[0023] 车体1上表面的一侧固定连接有支撑杆9，支撑杆9顶端插接有升降杆10，升降杆10的顶端固定连接有输液支架11；

[0024] 通过药瓶卡板4、支撑杆9、升降杆10和输液支架11的设置，医护人员可以将众多的药品放置在药瓶卡板4内，防止药品洒落，且可以方便医护人员存放和寻找药物，医护人员还可以将输液瓶挂在输液支架11上，更便于对患者进行输液，且不会影响到治疗工作的进行；

[0025] 车体1的侧面固定连接有推手12，车体1靠近推手12的一侧卡接有垃圾箱13，车体1的下表面设置有滚轮14，滚轮14的数量为四个，且四个滚轮14呈矩形阵列设置，支撑杆9的侧面螺纹连接有定位螺栓15，升降杆10的侧面开设有定位孔16，定位螺栓15与定位孔16螺纹连接，紫外线灯管5的数量为九个，且九个紫外线灯管5分别设置在消毒槽2的内侧壁和内顶壁，滤网8的大小与清洗槽7相适配，滤网8插接在清洗槽7的内部。

[0026] 该文中出现的电器元件均与外界的主控器及220V市电电连接，并且主控器可为计

算机等起到控制的常规已知设备。

[0027] 工作原理和操作方法:该多功能手术室护理用具,使用时,医护人员可以将手术用具分别放进消毒箱6和滤网8中,紫外线灯管5和清洗槽7内的消毒液可以对手术用具进行充分的消毒,而且滤网8可以拉出,方便了医护人员放置和取出手术用具,为医护人员提供了方便,医护人员可以将众多的药品放置在药瓶卡板4内,防止药品洒落,且可以方便医护人员存放和寻找药物,医护人员还可以将输液瓶挂在输液支架11上,更便于对患者进行输液,且不会影响到治疗工作的进行。

[0028] 以上所述,仅为本实用新型较佳的具体实施方式,但本实用新型的保护范围并不局限于此,任何熟悉本技术领域的技术人员在本实用新型揭露的技术范围内,根据本实用新型的技术方案及其实用新型构思加以等同替换或改变,都应涵盖在本实用新型的保护范围之内。

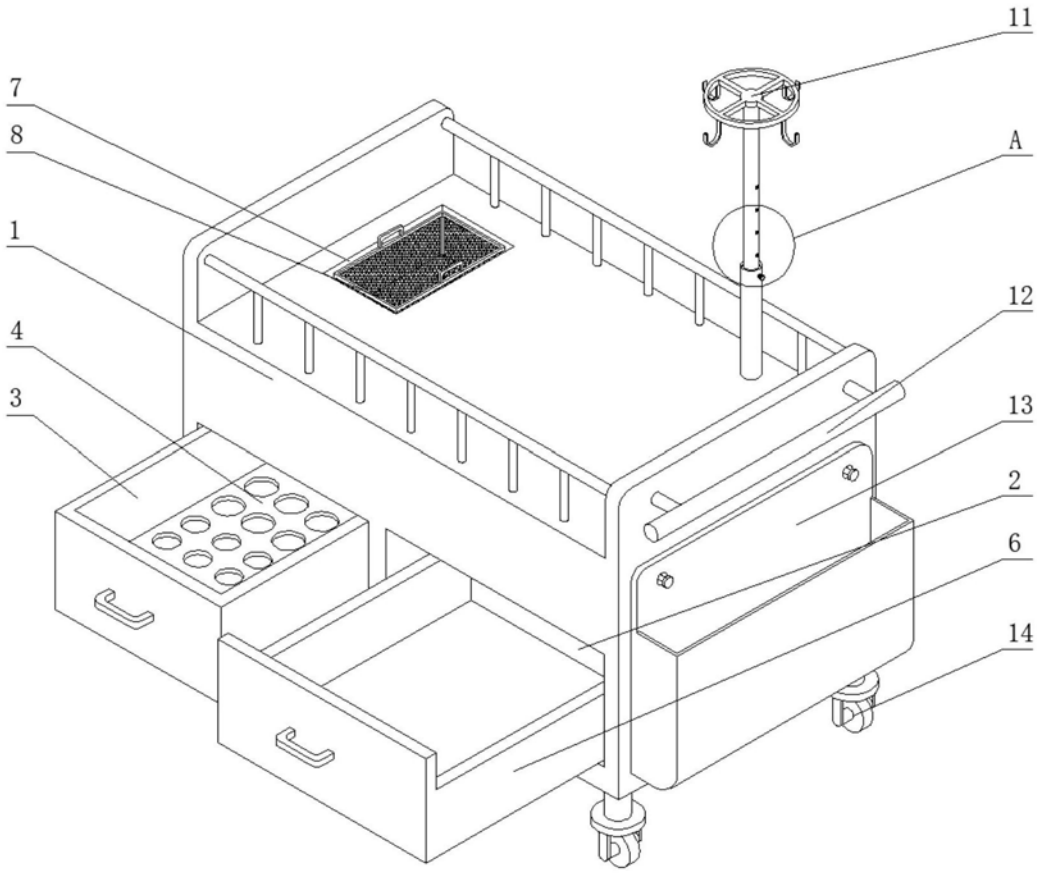

图1

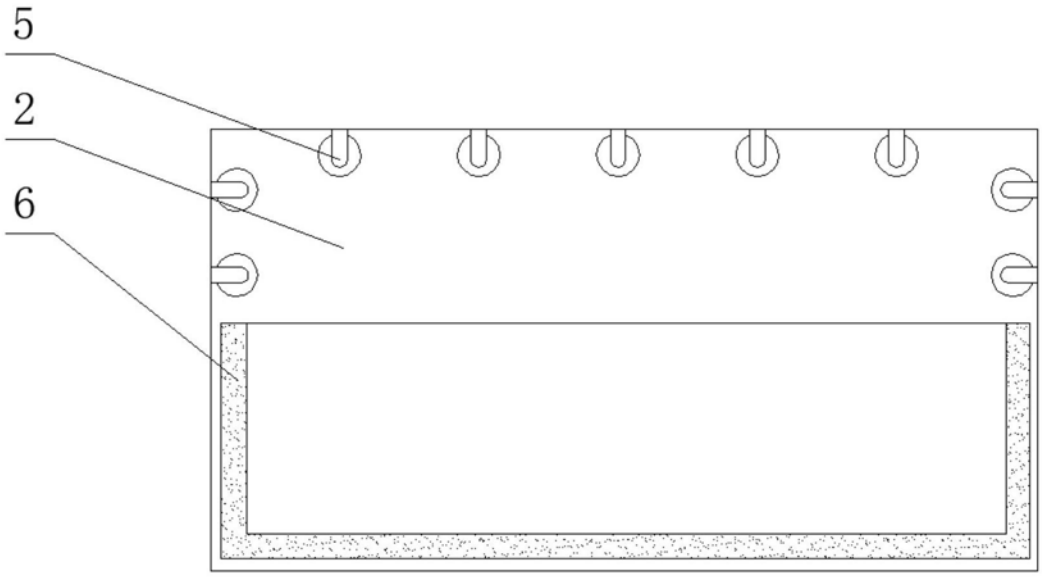

图2

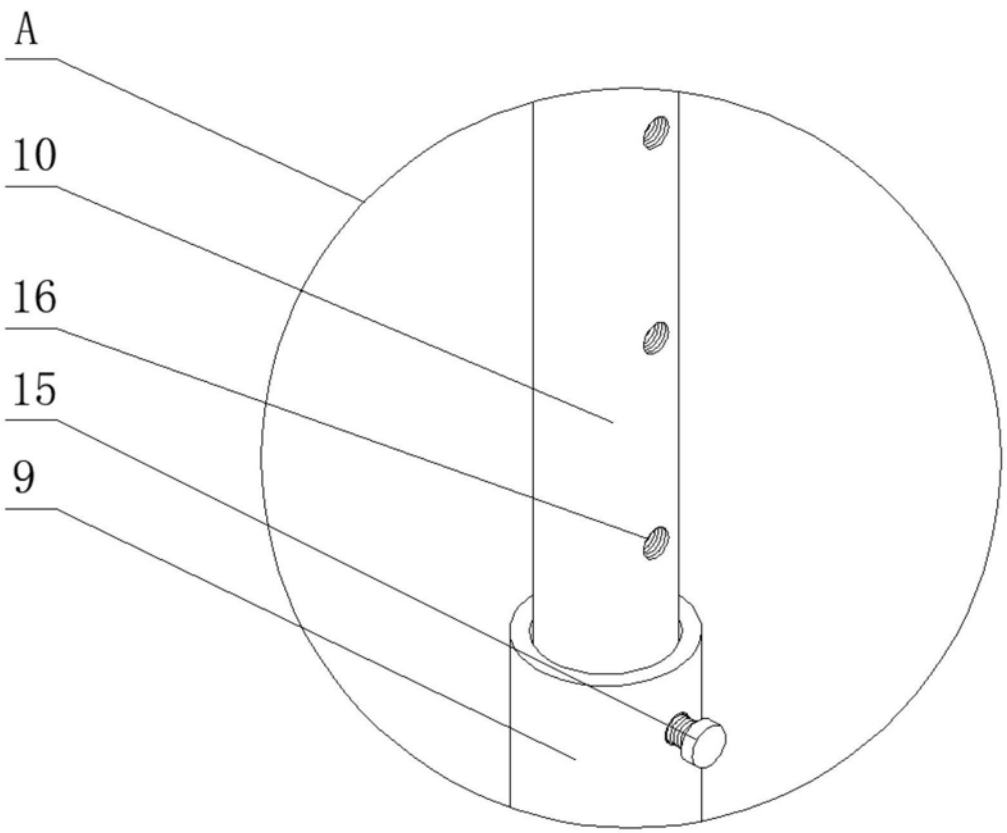

图3