(19)中华人民共和国国家知识产权局

(12)实用新型专利

(10)授权公告号 CN 205050524 U
(45)授权公告日 2016.02.24

(21)申请号 201520813515.3

(22)申请日 2015.10.21

(73)专利权人 齐齐哈尔工程学院
地址 161000 黑龙江省齐齐哈尔市龙沙区喜庆路一号

(72)发明人 孙小玉 陈晴 赵秀秀 苏杭 孙祺 王庆楠

(74)专利代理机构 哈尔滨市伟晨专利代理事务所（普通合伙）23209
代理人 张伟

(51)Int.Cl.
G09F 15/00(2006.01)
G09F 9/00(2006.01)

权利要求书1页 说明书2页 附图1页

(54)实用新型名称

一种思想政治教育宣传栏

(57)摘要

一种思想政治教育宣传栏，包括底板，所述底板上表面设有支撑筒，所述支撑筒内设有轴承，所述轴承上设有第一锥形齿轮，所述第一锥形齿轮内镶嵌有带螺纹的支撑杆，所述支撑杆连接升降筒，所述升降筒内设有和支撑杆相匹配的内螺纹，所述支撑筒内竖向边侧设有滑槽，所述升降筒设有和滑槽相匹配的滑块，还包括第二锥形齿轮，所述第二锥形齿轮和第一锥形齿轮啮合，所述升降筒顶端设有立柱，所述立柱上表面设有凹槽，所述凹槽内设有滚珠，所述滚珠上端连框架，所述框架内设有宣传板。本实用新型具有形式多样、互动性好、宣传更灵活，信息量更大，因此能够更好地满足校园思想政治宣传工作的需要。

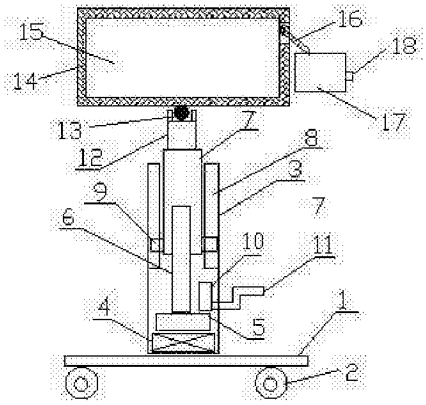

CN 205050524 U

1.一种思想政治教育宣传栏，包括底板，其特征在于：所述底板下表面设有四个转轮，所述底板上表面设有支撑筒，所述支撑筒内设有轴承，所述轴承上设有第一锥形齿轮，所述第一锥形齿轮内镶嵌有带螺纹的支撑杆，所述支撑杆连接升降筒，所述升降筒内设有和支撑杆相匹配的内螺纹，所述支撑筒内竖向边侧设有滑槽，所述升降筒设有和滑槽相匹配的滑块，还包括第二锥形齿轮，所述第二锥形齿轮和第一锥形齿轮啮合，还包括把手，所述把手穿过支撑筒连接第二锥形齿轮，所述升降筒顶端设有立柱，所述立柱上表面设有凹槽，所述凹槽内设有滚珠，所述滚珠上端连框架，所述框架内设有宣传板，所述框架前表面设有转轴，所述转轴连接伸缩杆，所述伸缩杆连接显示屏，所述显示屏边侧设有内存卡。

2.根据权利要求1所述的一种思想政治教育宣传栏，其特征在于：所述滑块安装在升降筒下端。

一种思想政治教育宣传栏

技术领域

[0001] 本实用新型属于教学用品领域，具体涉及一种思想政治教育宣传栏。

背景技术

[0002] 我国各大高校一直以来都对大学生的思想政治教育工作非常重视，在具体工作中，教师除了通过课堂教学、单独辅导等形式外，还会通过校园里的思想政治宣传栏来加强思想政治教育和引导。但是，目前高校中所采用的思想政治宣传栏的宣传效果大多不十分理想，其主要原因就是宣传栏的形式比较单调，因而不容易引起学生主动阅览的兴趣。

发明内容

[0003] 本实用新型的目的是为了解决现有的高校思想政治宣传栏形式单调、宣传效果不理想的问题，而提供一种思想政治教育宣传栏。

[0004] 所述目的是通过如下方案实现的：

[0005] 一种思想政治教育宣传栏，包括底板，所述底板下表面设有四个转轮，所述底板上表面设有支撑筒，所述支撑筒内设有轴承，所述轴承上设有第一锥形齿轮，所述第一锥形齿轮内镶嵌有带螺纹的支撑杆，所述支撑杆连接升降筒，所述升降筒内设有和支撑杆相匹配的内螺纹，所述支撑筒内竖向边侧设有滑槽，所述升降筒设有和滑槽相匹配的滑块，还包括第二锥形齿轮，所述第二锥形齿轮和第一锥形齿轮啮合，还包括把手，所述把手穿过支撑筒连接第二锥形齿轮，所述升降筒顶端设有立柱，所述立柱上表面设有凹槽，所述凹槽内设有滚珠，所述滚珠上端连框架，所述框架内设有宣传板，所述框架前表面设有转轴，所述转轴连接伸缩杆，所述伸缩杆连接显示屏，所述显示屏边侧设有内存卡。

[0006] 所述滑块安装在升降筒下端。

[0007] 本实用新型具有如下有益效果：

[0008] 轴承坐落在轴承套内，转动把手，第二锥形齿轮转动带动第一锥形齿轮转动，安装在第一锥形齿轮内的带螺纹的支撑杆跟着转动，支撑杆和升降筒通过螺纹连接，支撑杆的转动使升降筒通过滑块和支撑筒内的滑槽上下浮动，升降筒顶端的立柱连接宣传板架一起上下浮动。这样的设计可以让个子较矮的同学也能清晰的看见宣传板上的内容，增强个子矮小的同学的学习兴趣，滚珠在凹槽内的转动，带动宣传板可以随意 360 度旋转，宣传板正面和反面的内容不一样，可以让更多的同学一起阅读宣传板上的内容，显示屏通过伸缩杆和转轴可以上下左右随意转动，需要播放宣传政治思想教育时，将内存卡插在显示屏边侧，连接电源，形成播放，这样便大大增加了学生的主观能动性，进而有效增加了宣传栏的宣传效果。

[0009] 本实用新型具有形式多样、互动性好、宣传更灵活，信息量更大，因此能够更好地满足校园思想政治宣传工作的需要。

附图说明

[0010] 图 1 是本实用新型的结构示意图。

[0011] 其中，1- 底板，2- 转轮，3- 支撑筒，4- 轴承，5- 第一锥形齿轮，6- 支撑杆，7- 升降筒，8- 滑槽，9- 滑块，10- 第二锥形齿轮，11- 把手，12- 立柱，13- 滚珠，14- 框架，15- 宣传板，16- 伸缩杆，17- 显示屏，18- 内存卡。

具体实施方式

[0012] 下面结合附图详细阐述本实用新型优选的实施方式。

[0013] 一种思想政治教育宣传栏，包括底板，其特征在于：所述底板 1 下表面设有四个转轮 2，所述底板 1 上表面设有支撑筒 3，所述支撑筒内设有轴承 4，所述轴承 4 上设有第一锥形齿轮 5，所述第一锥形齿轮 5 内镶嵌有带螺纹的支撑杆 6，所述支撑杆 6 连接升降筒 7，所述升降筒 7 内设有和支撑杆 6 相匹配的内螺纹，所述支撑筒 3 内竖向边侧设有滑槽 8，所述升降筒 7 设有和滑槽 8 相匹配的滑块 9，还包括第二锥形齿轮 10，所述第二锥形齿轮 10 和第一锥形齿轮 5 啮合，还包括把手 11，所述把手 11 穿过支撑筒 3 连接第二锥形齿轮 10，所述升降筒 7 顶端设有立柱 12，所述立柱 12 上表面设有凹槽，所述凹槽内设有滚珠 13，所述滚珠 13 上端连框架 14，所述框架内设有宣传板 15，所述框架 14 前表面设有转轴，所述转轴连接伸缩杆 16，所述伸缩杆 16 连接显示屏 17，所述显示屏 17 边侧设有内存卡 18。所述滑块 9 安装在升降筒 7 下端。

[0014] 本实施方式只是对本专利的示范性说明而并不限定它的保护范围，本领域人员还可以对其进行局部改变，只要没有超出本专利的精神实质，都视为对本专利的等同替换，都在本专利的保护范围。

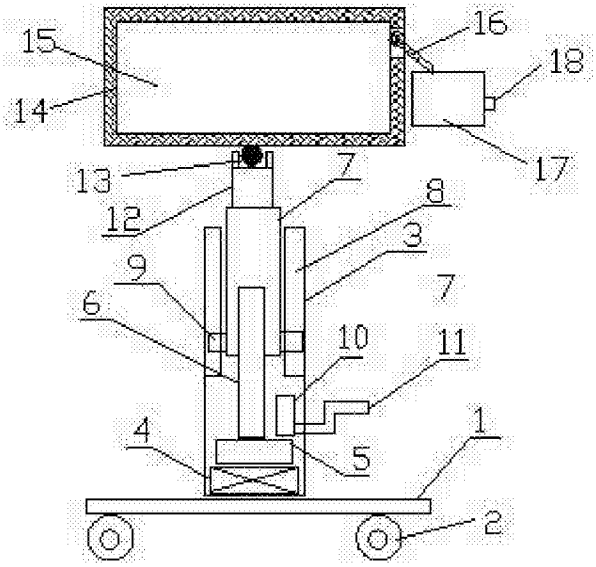

图 1