(19)中华人民共和国国家知识产权局

(12)实用新型专利

(10)授权公告号 CN 210663762 U
(45)授权公告日 2020.06.02

(21)申请号 201921814687.7

(22)申请日 2019.10.28

(73)专利权人 扬州亚华织造有限公司
地址 211400 江苏省扬州市仪征市新集镇建业北路5号

(72)发明人 高云 张世芳 王东京

(74)专利代理机构 连云港联创专利代理事务所（特殊普通合伙）32330
代理人 刘刚

(51)Int.Cl.
F26B 11/18(2006.01)
F26B 21/00(2006.01)
F26B 25/18(2006.01)
F26B 25/12(2006.01)

权利要求书1页 说明书3页 附图2页

(54)实用新型名称

一种高效节能的纺织产品烘干装置

(57)摘要

本实用新型公开了一种高效节能的纺织产品烘干装置，包括烘干箱，所述烘干箱的底部内表面固定连接有箱体，所述箱体的底部内表面固定连接有驱动电机，所述驱动电机的输出端转动连接有转轴，所述转轴的顶端固定连接有放置板，所述放置板的上表面对称固定连接有门板，所述烘干箱的上表面固定连接有鼓风机，所述鼓风机的一侧外壁固定连接有进风管，所述进风管远离鼓风机的一端固定连接有加热箱，所述加热箱的内部固定连接有加热管，本实用新型设计简单，操作方便，能够对纺织产品进行固定，使得纺织产品不易从放置板上脱落，并且能够带动纺织产品转动，使得纺织产品能够完全被加热，提高了烘干的效率。

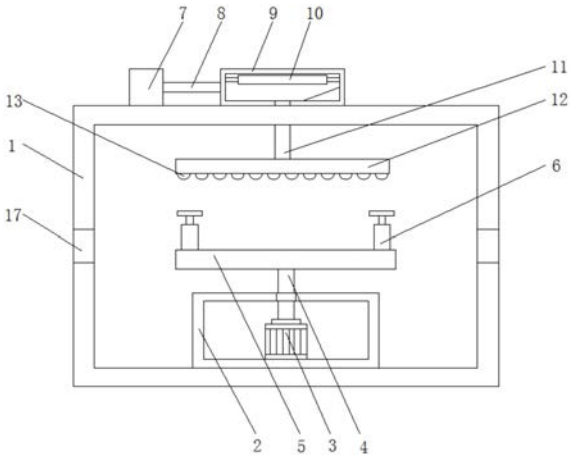

CN 210663762 U

1.一种高效节能的纺织产品烘干装置,包括烘干箱(1),其特征在于,所述烘干箱(1)的底部内表面固定连接有箱体(2),所述箱体(2)的底部内表面固定连接有驱动电机(3),所述驱动电机(3)的输出端转动连接有转轴(4),所述转轴(4)的顶端固定连接有放置板(5),所述放置板(5)的上表面对称固定连接有门板(6),所述烘干箱(1)的上表面固定连接有鼓风机(7),所述鼓风机(7)的一侧外壁固定连接有进风管(8),所述进风管(8)远离鼓风机(7)的一端固定连接有加热箱(9),所述加热箱(9)的内部固定连接有加热管(10),所述加热箱(9)的下表面固定连接有连接管(11),所述连接管(11)的底端固定连接有烘干管(12),所述烘干管(12)的下表面固定连接有喷嘴(13),所述门板(6)的内部螺纹套接有螺杆(14),所述螺杆(14)的底端固定连接有压板(15),所述压板(15)的底端固定连接有柔性垫(16),所述柔性垫(16)与放置板(5)之间相接触。

2.根据权利要求1所述的一种高效节能的纺织产品烘干装置,其特征在于,所述放置板(5)位于箱体(2)的上方,所述转轴(4)与箱体(2)之间转动连接。

3.根据权利要求1所述的一种高效节能的纺织产品烘干装置,其特征在于,所述烘干箱(1)的两侧外壁均分别开设有通孔(17),所述通孔(17)的数量至少为两个。

4.根据权利要求1所述的一种高效节能的纺织产品烘干装置,其特征在于,所述加热箱(9)位于烘干箱(1)的上表面,所述加热箱(9)与烘干箱(1)之间固定连接。

5.根据权利要求1所述的一种高效节能的纺织产品烘干装置,其特征在于,所述烘干管(12)位于烘干箱(1)的内部,所述连接管(11)与烘干箱(1)之间固定连接。

6.根据权利要求1所述的一种高效节能的纺织产品烘干装置,其特征在于,所述螺杆(14)的顶端固定连接有转盘(18),所述转盘(18)位于门板(6)的上方。

一种高效节能的纺织产品烘干装置

技术领域

[0001] 本实用新型涉及一种烘干装置，特别涉及一种高效节能的纺织产品烘干装置，属于纺织产品生产技术领域。

背景技术

[0002] 纺织原意是取自纺纱与织布的总称，但是随着纺织知识体系和学科体系的不断发展和完善，特别是非织造纺织材料和三维复合编织等技术产生后，现在的纺织已经不仅是传统的手工纺纱和织布，也包括无纺布技术，现代三维编织技术，现代静电纳米成网技术等生产的服装用、产业用、装饰用纺织品，前在布料的生产过程中，由于对布料进行加湿处理后，需要将布料进行干燥处理，所以烘干装置是必不可少的生产设备之一，烘干装置的好坏将直接影响纺织物的质量。

[0003] 现有高效节能的纺织产品烘干装置存在着不足之处，一都是将纺织产品置于在烘干板上，通过加热的空气进行加热烘干，这就需要长时间对其进行加热才能烘干，从而烘干的效率不高，也不能节能。

实用新型内容

[0004] 本实用新型要解决的技术问题是克服现有技术的缺陷，现有高效节能的纺织产品烘干装置存在着不足之处，一都是将纺织产品置于在烘干板上，通过加热的空气进行加热烘干，这就需要长时间对其进行加热才能烘干，从而烘干的效率不高，也不能节能的问题提供一种高效节能的纺织产品烘干装置。

[0005] 为了解决上述技术问题，本实用新型提供了如下的技术方案：

[0006] 本实用新型一种高效节能的纺织产品烘干装置，包括烘干箱，所述烘干箱的底部内表面固定连接有箱体，所述箱体的底部内表面固定连接有驱动电机，所述驱动电机的输出端转动连接有转轴，所述转轴的顶端固定连接有放置板，所述放置板的上表面对称固定连接有门板，所述烘干箱的上表面固定连接有鼓风机，所述鼓风机的一侧外壁固定连接有进风管，所述进风管远离鼓风机的一端固定连接有加热箱，所述加热箱的内部固定连接有加热管，所述加热箱的下表面固定连接有连接管，所述连接管的底端固定连接有烘干管，所述烘干管的下表面固定连接有喷嘴，所述门板的内部螺纹套接有螺杆，所述螺杆的底端固定连接有压板，所述压板的底端固定连接有柔性垫，所述柔性垫与放置板之间相接触。

[0007] 作为本实用新型的一种优选技术方案，所述放置板位于箱体的上方，所述转轴与箱体之间转动连接。

[0008] 作为本实用新型的一种优选技术方案，所述烘干箱的两侧外壁均分别开设有通孔，所述通孔的数量至少为两个。

[0009] 作为本实用新型的一种优选技术方案，所述加热箱位于烘干箱的上表面，所述加热箱与烘干箱之间固定连接。

[0010] 作为本实用新型的一种优选技术方案，所述烘干管位于烘干箱的内部，所述连接

管与烘干箱之间固定连接。

[0011] 作为本实用新型的一种优选技术方案，所述螺杆的顶端固定连接有转盘，所述转盘位于门板的上方。

[0012] 本实用新型所达到的有益效果是：通过设置有门板、螺杆、压板和柔性垫，柔性垫压在纺织产品的上表面，这样能够将纺织产品固定在放置板上，不易发生脱落的情况发生；通过设置有驱动电机和转轴，放置板带动纺织产品转动，这样加热的空气能够对纺织产品进行完全加热，提高烘干效率。

附图说明

[0013] 附图用来提供对本实用新型的进一步理解，并且构成说明书的一部分，与本实用新型的实施例一起用于解释本实用新型，并不构成对本实用新型的限制。在附图中：

[0014] 图1是本实用新型的结构示意图；

[0015] 图2是本实用新型的放置板的侧视图。

[0016] 图中：1、烘干箱；2、箱体；3、驱动电机；4、转轴；5、放置板；6、门板；7、鼓风机；8、进风管；9、加热箱；10、加热管；11、连接管；12、烘干管；13、喷嘴；14、螺杆； 15、压板；16、柔性垫；17、通孔；18、转盘。

具体实施方式

[0017] 以下结合附图对本实用新型的优选实施例进行说明，应当理解，此处所描述的优选实施例仅用于说明和解释本实用新型，并不用于限定本实用新型。

[0018] 实施例

[0019] 如图1-2所示，本实用新型提供一种高效节能的纺织产品烘干装置，包括烘干箱1，烘干箱1的底部内表面固定连接有箱体2，箱体2的底部内表面固定连接有驱动电机3，驱动电机3的输出端转动连接有转轴4，转轴4的顶端固定连接有放置板5，放置板5的上表面对称固定连接有门板6，烘干箱1的上表面固定连接有鼓风机7，鼓风机7的一侧外壁固定连接有进风管8，进风管8远离鼓风机7的一端固定连接有加热箱9，加热箱9的内部固定连接有加热管10，加热箱9的下表面固定连接有连接管11，连接管11的底端固定连接有烘干管12，烘干管12的下表面固定连接有喷嘴13，门板6的内部螺纹套接有螺杆14，螺杆 14的底端固定连接有压板15，压板15的底端固定连接有柔性垫16，柔性垫16与放置板5 之间相接触。

[0020] 放置板5位于箱体2的上方，转轴4与箱体2之间转动连接，烘干箱1的两侧外壁均分别开设有通孔17，通孔17的数量至少为两个，加热箱9位于烘干箱1的上表面，加热箱9 与烘干箱1之间固定连接，烘干管12位于烘干箱1的内部，连接管11与烘干箱1之间固定连接，螺杆14的顶端固定连接有转盘18，转盘18位于门板6的上方。

[0021] 具体的，使用本实用新型时，将纺织产品置于在放置板5的门板6下放，然后转动转盘 18，转盘18带动螺杆14转动，螺杆14与门板6之间发生相对的移动，螺杆14推动着压板15向下移动，压板15推动柔性垫16向下移动，柔性垫16压在纺织产品的上表面，这样能够将纺织产品固定在放置板5上，不易发生脱落的情况发生；并且启动驱动电机3的开关，驱动电机3带动转轴4转动，转轴4带动放置板5转动，放置板5带动纺织产品转动，这样加热的空气能够对纺织产品进行完全加热，提高烘干效率；本实用新型设计简单，操作方便，能够对纺织

产品进行固定，使得纺织产品不易从放置板5上脱落，并且能够带动纺织产品转动，使得纺织产品能够完全被加热，提高了烘干的效率。

[0022] 最后应说明的是：以上所述仅为本实用新型的优选实施例而已，并不用于限制本实用新型，尽管参照前述实施例对本实用新型进行了详细的说明，对于本领域的技术人员来说，其依然可以对前述各实施例所记载的技术方案进行修改，或者对其中部分技术特征进行等同替换。凡在本实用新型的精神和原则之内，所作的任何修改、等同替换、改进等，均应包含在本实用新型的保护范围之内。

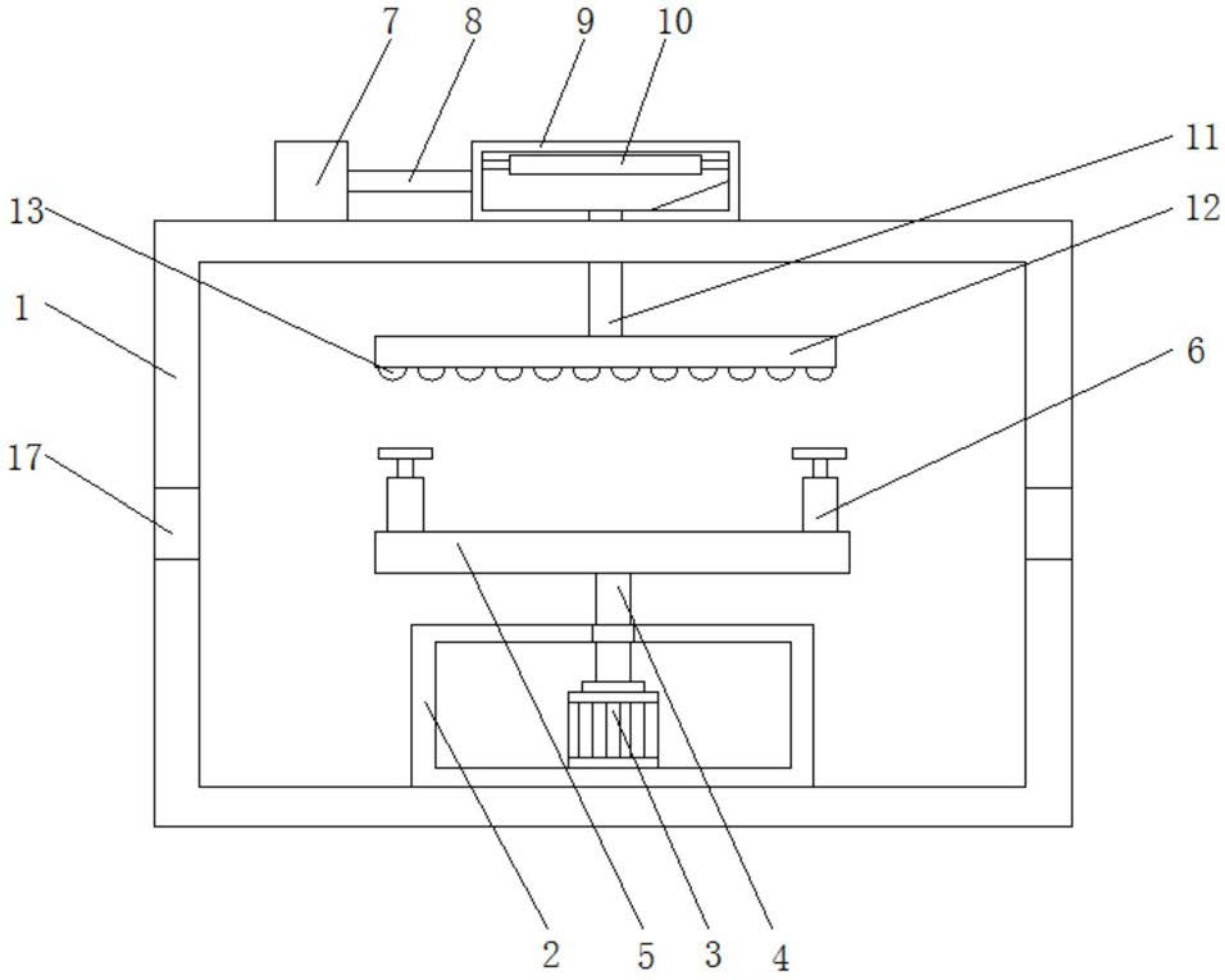

图1

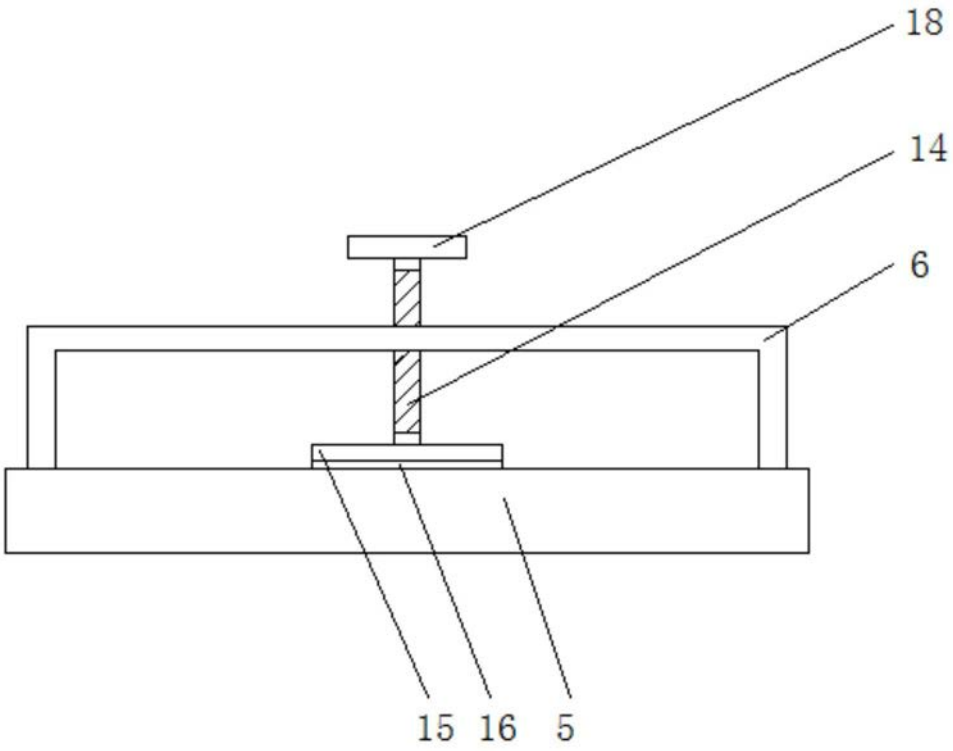

图2