(19)中华人民共和国国家知识产权局

(12)实用新型专利

(10)授权公告号 CN 204579284 U
(45)授权公告日 2015.08.26

(21)申请号 201520221476.8
(ESM)同样的发明创造已同日申请发明专利
(22)申请日 2015.04.13
(73)专利权人 浙江申诚环境工程有限公司
地址 325000 浙江省温州市温州经济技术开发区滨海园区明珠路管委会办公楼5108室
(72)发明人 张周慧
(74)专利代理机构 北京风雅颂专利代理有限公司 11403
代理人 于晓霞 于洁
(51)Int.Cl.
A01G 9/02(2006.01)
A01G 7/04(2006.01)
A01G 9/12(2006.01)

权利要求书1页 说明书2页 附图1页

(54)实用新型名称

用于盆栽植物的LED灯花盆

(57)摘要

本实用新型公开了一种用于盆栽植物的LED灯花盆，包括花盆，环绕所述花盆的盆沿设置有安装槽，安装槽内设置有第一LED植物生长灯，沿第一LED植物生长灯出光面设有与安装槽扣设的滤光片，且所述花盆内设有与植物伴生的竖杆，所述竖杆为透明管，管体内设有第二LED植物生长灯，从透明管管体的底部延伸出花盆的盆体外与电源连接的导线，所述导线将第一LED植物生长灯与第二LED植物生长灯串联或并联。本实用新型适用于对盆栽植物进行补光，滤光片可以根据植物生长所需更换合适光色，而且花盆内竖立的竖杆可以作为一些盆栽植物的攀附支架，为盆栽植物提供塑形条件。

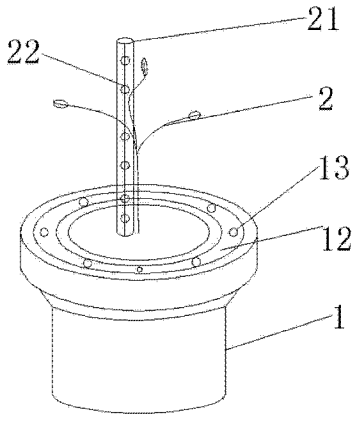

CN 204579284 U

1. 用于盆栽植物的 LED 灯花盆，包括花盆，其特征在于：环绕所述花盆的盆沿设置有安装槽，安装槽内设置有第一 LED 植物生长灯，沿第一 LED 植物生长灯出光面设有与安装槽扣设的滤光片，且所述花盆内设有与植物伴生的竖杆，所述竖杆为透明管，管体内设有第二 LED 植物生长灯，从透明管管体的底部延伸出花盆的盆体外与电源连接的导线，所述导线将第一 LED 植物生长灯与第二 LED 植物生长灯串联或并联。

2. 根据权利要求 1 所述的用于盆栽植物的 LED 灯花盆，其特征在于：所述安装槽的安装面向所述花盆中心倾斜 0° -70° 。

3. 根据权利要求 1 或 2 所述的用于盆栽植物的 LED 灯花盆，其特征在于：所述滤光片包括拱形透光面以及从透光面向外延伸形成与安装槽相配的安装部。

4. 根据权利要求 1 所述的用于盆栽植物的 LED 灯花盆，其特征在于：所述滤光片为透明滤光片和 / 或红光或蓝光或黄光或紫光或绿光的滤光片。

用于盆栽植物的 LED 灯花盆

技术领域

[0001] 本实用新型涉及一种 LED 灯具技术领域，特别涉及一种用于盆栽植物的 LED 灯花盆。

背景技术

[0002] 为了有效地促进室内种植植物生长，缩短植物生长、开花、结果的周期，提高生产效率，需要给予植物充足的光照，光照不足，直接影响到植物生长。在植物培育室、花房及蔬菜大棚种植植物，普遍存在光照不足的情况，尤其在冬季，严重制约植物生长。光照是给植物提供光合作用的源泉，同时还要根据各类不同植物的光照要求，或根据同一植物不同的生长阶段，有针对性地选择不同色谱的光源。目前采用的植物生长照明灯为白炽灯或高压钠灯，白炽灯或高压钠灯使用高压电源，高电流，能耗大，经济效率低。另外，白炽灯或高压钠灯产生的热量大，热辐射对植物有伤害。

实用新型内容

[0003] 针对上述现有技术的不足之处，本实用新型提供一种用于盆栽植物的 LED 灯花盆，有效地解决了上述现有技术存在的问题。

[0004] 为了实现上述目的，本实用新型采用的技术方案是：一种用于盆栽植物的 LED 灯花盆，包括花盆，环绕所述花盆的盆沿设置有安装槽，安装槽内设置有第一 LED 植物生长灯，沿第一 LED 植物生长灯出光面设有与安装槽扣设的滤光片，且所述花盆内设有与植物伴生的竖杆，所述竖杆为透明管，管体内设有第二 LED 植物生长灯，从透明管管体的底部延伸出花盆的盆体外与电源连接的导线，所述导线将第一 LED 植物生长灯与第二 LED 植物生长灯串联或并联。

[0005] 进一步的，上述安装槽的安装面向所述花盆中心倾斜 0° -70° 。

[0006] 进一步的，上述滤光片包括拱形透光面以及从透光面向外延伸形成与安装槽相配的安装部。

[0007] 进一步的，上述滤光片为透明滤光片和 / 或红光或蓝光或黄光或紫光或绿光的滤光片。

[0008] 与现有技术相比，该实用新型的有益效果：适用于对盆栽植物进行补光，滤光片可以根据植物生长所需更换合适光色，而且花盆内竖立的竖杆可以作为一些盆栽植物的攀附支架。

附图说明

[0009] 图 1 为本实用新型立体结构示意图；

[0010] 图 2 为本实用新型结构俯视图。

具体实施方式

[0011] 下面结合附图及具体实施例对本实用新型作进一步的详细说明。

[0012] 结合图 1 和图 2，一种用于盆栽植物的 LED 灯花盆，包括花盆 1，环绕所述花盆 1 的盆沿设置有安装槽 12，安装槽 12 内设置有第一 LED 植物生长灯 13，沿第一 LED 植物生长灯 13 出光面设有与安装槽 12 扣设的滤光片（未画出），且所述花盆 1 内设有与植物 2 伴生的竖杆 21，所述竖杆 21 为透明管，管体内设有第二 LED 植物生长灯 22，从透明管管体的底部延伸出花盆 1 的盆体外与电源连接的导线，所述导线将第一 LED 植物生长灯 13 与第二 LED 植物生长灯 22 串联或并联。

[0013] 进一步的，上述安装槽 12 的安装面向所述花盆 1 中心倾斜 0° -70° 。

[0014] 进一步的，上述滤光片包括拱形透光面以及从透光面向外延伸形成与安装槽 12 相配的安装部。

[0015] 进一步的，上述滤光片为透明滤光片和 / 或红光或蓝光或黄光或紫光或绿光的滤光片。

[0016] 以上所述仅是本专利的优选实施方式，应当指出，对于本技术领域的普通技术人员来说，在不脱离本专利技术原理的前提下，还可以做出若干改进和替换，这些改进和替换也应视为本专利的保护范围。

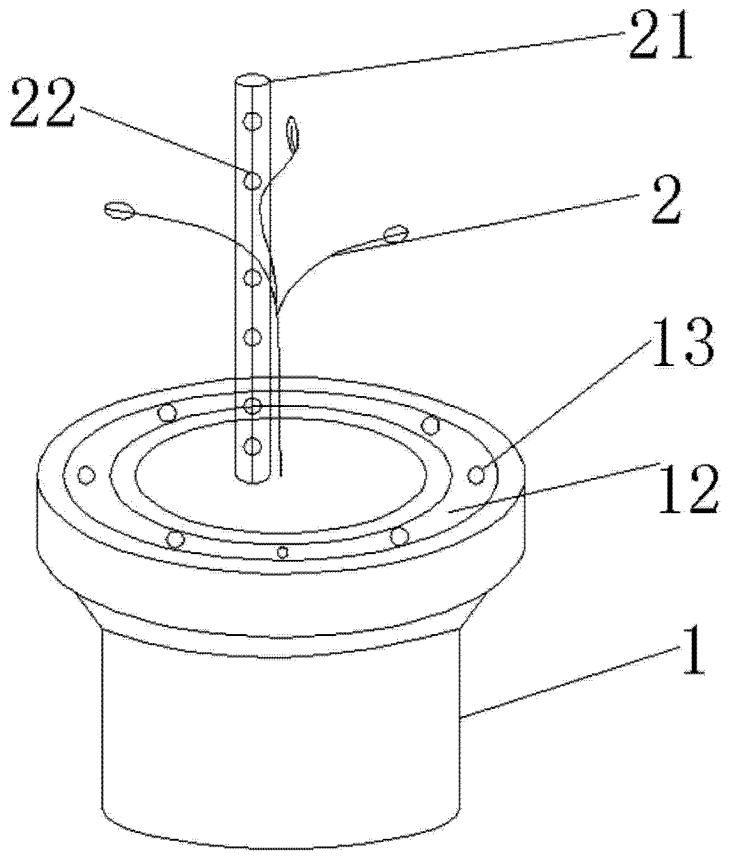

图 1

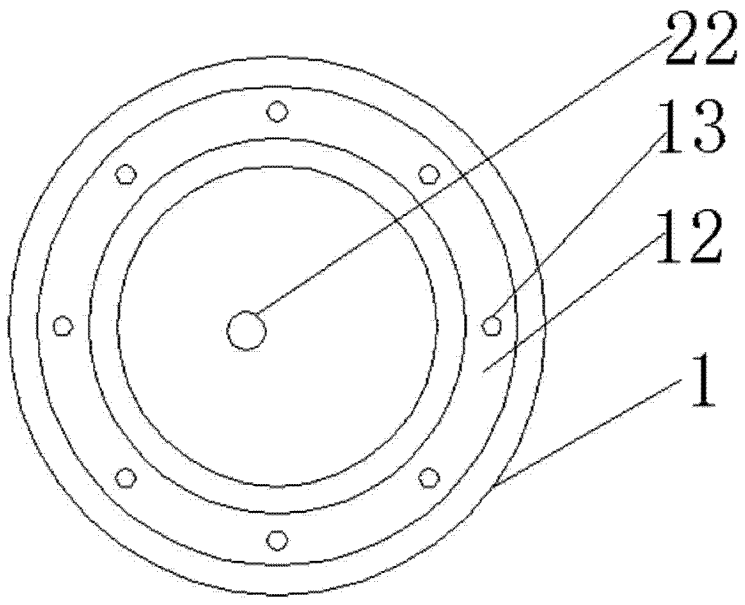

图 2