(19)国家知识产权局

(12)实用新型专利

(10)授权公告号 CN 221379751 U
(45)授权公告日 2024.07.19

(21)申请号 202323004083.5

(22)申请日 2023.11.07

(73)专利权人 长春市伟伦电力科技有限公司
地址 130000 吉林省长春市北湖科技开发区中盛路2888号

(72)发明人 张杨 张川 马魁

(74)专利代理机构 长春众邦菁华知识产权代理有限公司 22214
专利代理师 王丹阳

(51)Int.Cl.
H01R 4/48(2006.01)
H01R 4/38(2006.01)
H01R 35/00(2006.01)

权利要求书1页 说明书3页 附图2页

(54)实用新型名称

一种设备线夹

(57)摘要

本实用新型为一种设备线夹,涉及设备线夹领域。技术特征包括:线槽板和端子板;所述线槽板与所述端子板之间转动连接;所述线槽板与所述端子板之间设有角度调节机构,通过所述角度调节机构调节所述线槽板与所述端子板之间夹角;压线机构,其设置在所述线槽板上用以压紧固定线缆。本装置通过角度调节机构能够调节连接角度,在有拐角或者需要改变方向的情况下使用,使用更加方便灵活。

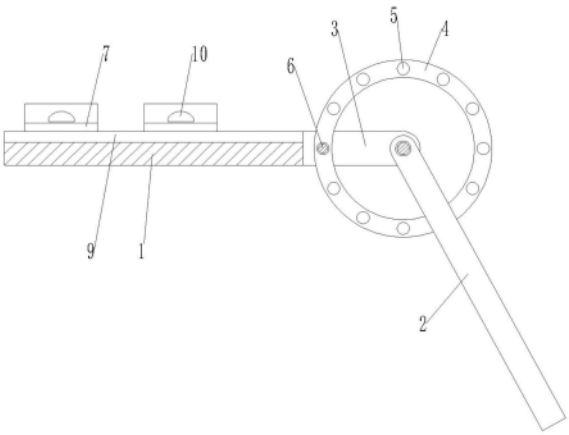

CN 221379751 U

1.一种设备线夹,其特征在于,包括:

线槽板(1)和端子板(2);

所述线槽板(1)与所述端子板(2)之间转动连接;

所述线槽板(1)与所述端子板(2)之间设有角度调节机构,通过所述角度调节机构调节所述线槽板(1)与所述端子板(2)之间夹角;

压线机构,其设置在所述线槽板(1)上用以压紧固定线缆。

2.根据权利要求1所述的一种设备线夹,其特征在于,所述角度调节机构包括:

豁槽(3),其开设在所述线槽板(1)上与所述压线机构所在端相对的一端,所述豁槽(3)用以容纳所述端子板(2)的一端伸入以使所述端子板(2)通过转轴与所述线槽板(1)之间转动连接;

定位环(4),其固定连接在所述端子板(2)上伸入所述豁槽(3)内的一端并与所述端子板(2)与所述线槽板(1)之间的转轴同轴设置;

定位孔(5),其开设在所述定位环(4)上,所述定位孔(5)为均匀分布在所述定位环(4)上的多组;

以及定位螺栓(6),其通过旋入所述线槽板(1)上并穿过所述定位孔(5)以定位所述定位环(4),所述定位螺栓(6)与所述线槽板(1)之间螺纹连接。

3.根据权利要求2所述的一种设备线夹,其特征在于,所述端子板(2)与所述定位环(4)同步转动。

4.根据权利要求1所述的一种设备线夹,其特征在于,所述压线机构包括:

压线板(7),所述压线板(7)下表面具有弧形槽(8);

放线槽(9),其开设在所述线槽板(1)上表面,所述放线槽(9)与所述弧形槽(8)之间对应设置;

以及紧固螺栓(10),其穿过所述压线板(7)并旋入所述线槽板(1)上表面以与所述线槽板(1)之间螺纹连接,所述紧固螺栓(10)为设置在所述压线板(7)上的多个。

一种设备线夹

技术领域

[0001] 本实用新型涉及设备线夹技术领域,特别涉及一种设备线夹。

背景技术

[0002] 设备线夹用于母线引下线与电气设备(如变压器、断路器、互感器、隔离开关、穿墙套管等)的出线端子连接。

[0003] 但是目前的设备线夹通常是直板状,连接的方向在同一直线上,而无法在有拐角或者需要改变方向的情况下使用,产生使用弊端,为了解决这一问题,设计一种设备线夹。

实用新型内容

[0004] 本实用新型要解决现有技术中的技术问题,提供一种设备线夹。

[0005] 为了解决上述技术问题,本实用新型的技术方案具体如下:

[0006] 一种设备线夹,包括:

[0007] 线槽板和端子板;

[0008] 所述线槽板与所述端子板之间转动连接;

[0009] 所述线槽板与所述端子板之间设有角度调节机构,通过所述角度调节机构调节所述线槽板与所述端子板之间夹角;

[0010] 压线机构,其设置在所述线槽板上用以压紧固定线缆。

[0011] 进一步的,所述角度调节机构包括:

[0012] 豁槽,其开设在所述线槽板上与所述压线机构所在端相对的一端,所述豁槽用以容纳所述端子板的一端伸入以使所述端子板通过转轴与所述线槽板之间转动连接;

[0013] 定位环,其固定连接在所述端子板上伸入所述豁槽内的一端并与所述端子板与所述线槽板之间的转轴同轴设置;

[0014] 定位孔,其开设在所述定位环上,所述定位孔为均匀分布在所述定位环上的多组;

[0015] 以及定位螺栓,其通过旋入所述线槽板上并穿过所述定位孔以定位所述定位环,所述定位螺栓与所述线槽板之间螺纹连接。

[0016] 进一步的,所述端子板与所述定位环同步转动。

[0017] 进一步的,所述压线机构包括:

[0018] 压线板,所述压线板下表面具有弧形槽;

[0019] 放线槽,其开设在所述线槽板上表面,所述放线槽与所述弧形槽之间对应设置;

[0020] 以及紧固螺栓,其穿过所述压线板并旋入所述线槽板上表面以与所述线槽板之间螺纹连接,所述紧固螺栓为设置在所述压线板上的多个。

[0021] 本实用新型具有以下的有益效果:

[0022] 本实用新型的一种设备线夹,通过角度调节机构能够调节连接角度,在有拐角或者需要改变方向的情况下使用,使用更加方便灵活。

附图说明

[0023] 下面结合附图和具体实施方式对本实用新型作进一步详细说明。

[0024] 图1为本实用新型的一种设备线夹的结构示意图；

[0025] 图2为本实用新型的一种设备线夹的压线机构的结构示意图。

[0026] 图中的附图标记表示为：

[0027] 1、线槽板；2、端子板；3、豁槽；4、定位环；5、定位孔；6、定位螺栓；7、压线板；8、弧形槽；9、放线槽；10、紧固螺栓。

具体实施方式

[0028] 下面将结合本实用新型实施例中的附图，对本实用新型实施例中的技术方案进行清楚、完整地描述，显然，所描述的实施例仅仅是本实用新型一部分实施例，而不是全部的实施例。基于本实用新型中的实施例，本领域普通技术人员在没有做出创造性劳动前提下所获得的所有其他实施例，都属于本实用新型保护的范围。

[0029] 请参阅图1-2，一种设备线夹，包括：

[0030] 线槽板1和端子板2；

[0031] 线槽板1与端子板2之间转动连接；

[0032] 线槽板1与端子板2之间设有角度调节机构，通过角度调节机构调节线槽板1与端子板2之间夹角；

[0033] 压线机构，其设置在线槽板1上用以压紧固定线缆。

[0034] 具体的，线槽板1和端子板2为设备线夹的常规结构，并通过压线机构将线缆压紧在线槽板1上，具体的使用时，根据具体情况，通过角度调节机构调节线槽板1与端子板2之间夹角。

[0035] 综上所述，本装置通过角度调节机构能够调节连接角度，在有拐角或者需要改变方向的情况下使用，使用更加方便灵活。

[0036] 进一步的，角度调节机构包括：

[0037] 豁槽3，其开设在线槽板1上与压线机构所在端相对的一端，豁槽3用以容纳端子板2的一端伸入以使端子板2通过转轴与线槽板1之间转动连接；

[0038] 定位环4，其固定连接在端子板2上伸入豁槽3内的一端并与端子板2与线槽板1之间的转轴同轴设置；

[0039] 定位孔5，其开设在定位环4上，定位孔5为均匀分布在定位环4上的多组；

[0040] 以及定位螺栓6，其通过旋入线槽板1上并穿过定位孔5以定位定位环4，定位螺栓6与线槽板1之间螺纹连接。

[0041] 具体的，转动端子板2，使其调节与线槽板1之间夹角，此时定位环4同步转动，在调节好之后，通过定位螺栓6旋入线槽板1上并穿过最临近位置的定位孔5，与线槽板1之间螺纹连接，以限制定位环4的转动，进而固定了线槽板1与端子板2之间夹角。

[0042] 进一步的，端子板2与定位环4同步转动。

[0043] 进一步的，压线机构包括：

[0044] 压线板7，压线板7下表面具有弧形槽8；

[0045] 放线槽9，其开设在线槽板1上表面，放线槽9与弧形槽8之间对应设置；

[0046] 以及紧固螺栓10,其穿过压线板7并旋入线槽板1上表面以与线槽板1之间螺纹连接,紧固螺栓10为设置在压线板7上的多个。

[0047] 具体的,将线缆放置在线槽板1上的放线槽9内,并将压线板7压盖在其上,再旋紧紧固螺栓10,以将线缆固定在放线槽9与弧形槽8之间的空间内。

[0048] 显然,上述实施例仅仅是为清楚地说明所作的举例,而并非对实施方式的限定。对于所属领域的普通技术人员来说,在上述说明的基础上还可以做出其它不同形式的变化或变动。这里无需也无法对所有的实施方式予以穷举。而由此所引伸出的显而易见的变化或变动仍处于本发明创造的保护范围之中。

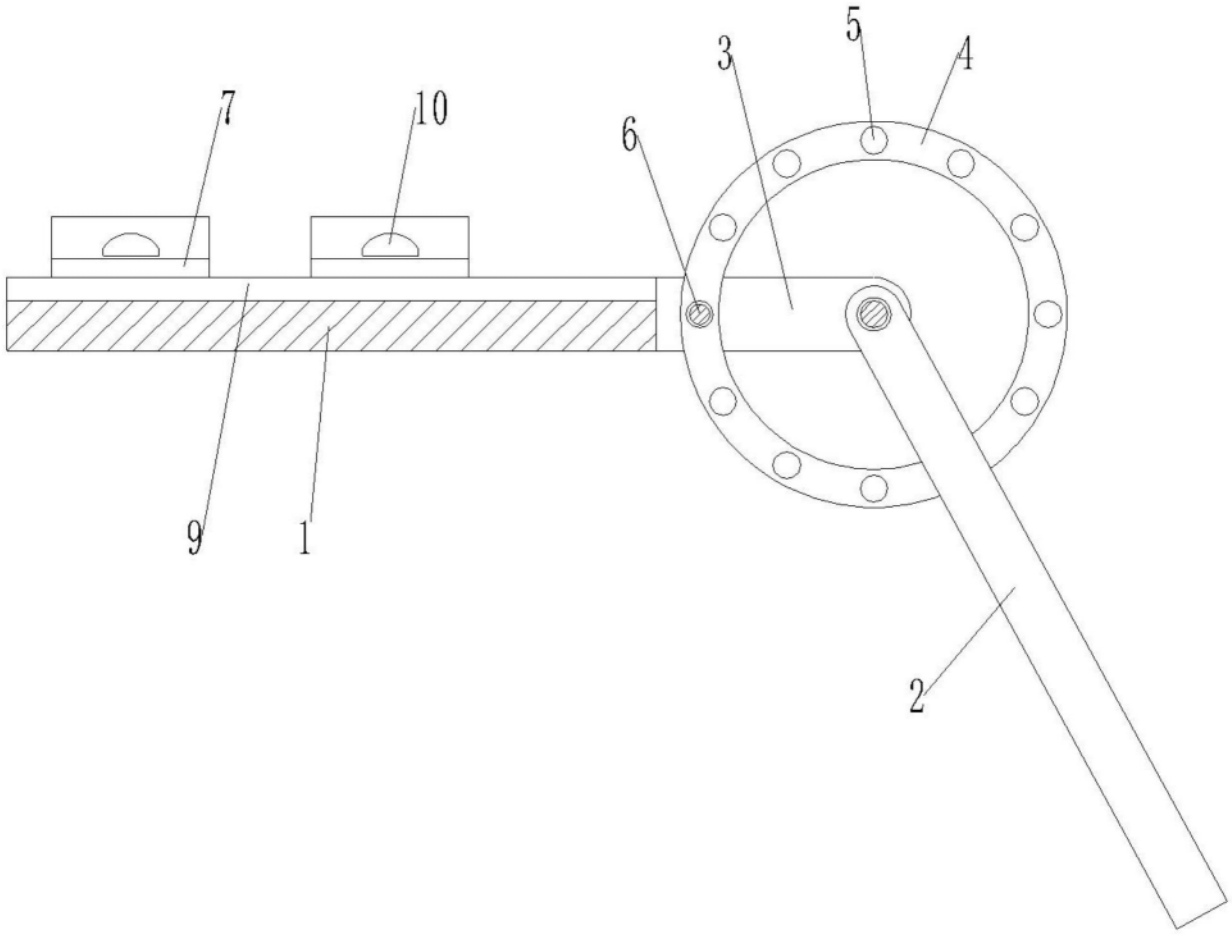

图1

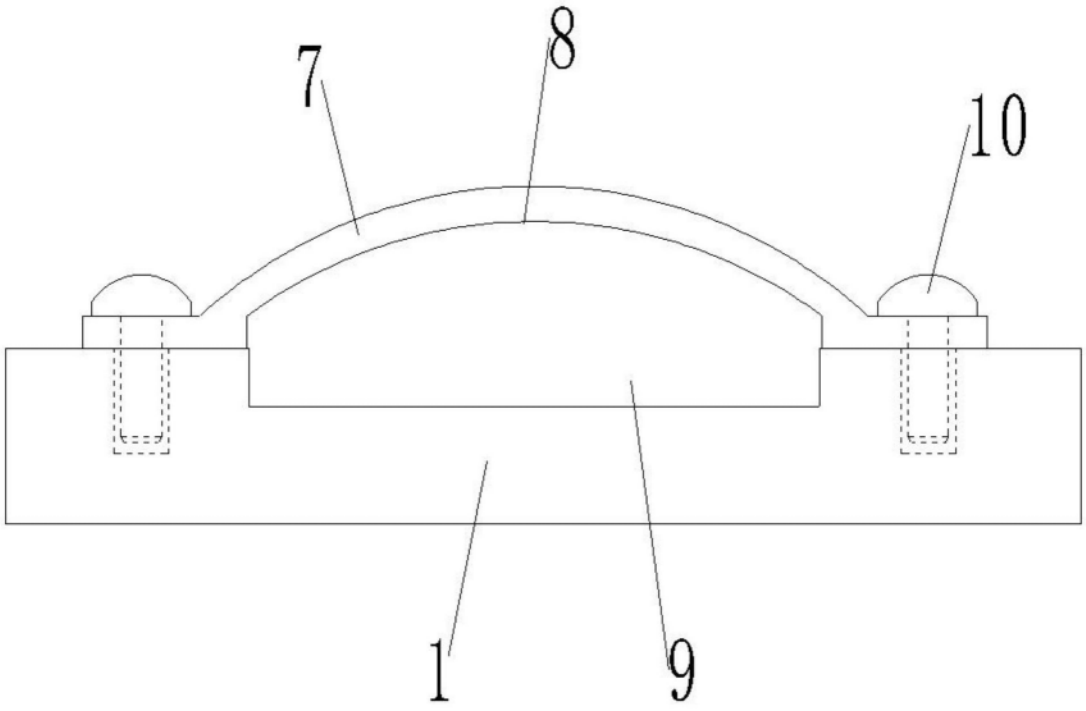

图2