(19)中华人民共和国国家知识产权局

(12)实用新型专利

(10)授权公告号 CN 201652442 U
(45)授权公告日 2010.11.24

(21)申请号 201020124718.9

(22)申请日 2010.03.04

(73)专利权人 唐昌兵
地址 564204 贵州省凤冈县龙泉镇环南路 8 号

(72)发明人 唐昌兵

(74)专利代理机构 遵义市遵科专利事务所 52102
代理人 刘学诗

(51)Int.Cl.
F24B 1/183(2006.01)
F24B 1/182(2006.01)

权利要求书 1 页 说明书 2 页 附图 1 页

(54)实用新型名称

节能炉

(57)摘要

节能炉，主要包括炉面板、炉体、炉芯和底架，在炉体内设有水箱，水箱底部设有一置于炉体外的出水龙头；在水箱下方设有一烘烤箱，排烟管穿过水箱设置，炉芯上设有二次供氧管、铁板和孔，二次供氧管设在炉芯外层内壁由耐火材料包裹，二次供氧管的上端与铁板相连，下端置于炉芯底部，在铁板上方的炉芯内层燃烧层上设有圆形小孔。本实用新型采用二次供氧技术，从炉芯底部布有供氧管到顶部，在充分供氧后，煤在燃烧中所产生的一氧化碳在顶部充分燃烧变成火焰，比传统炉芯的体内容积缩小 20％ -30％，由于容积的缩小一氧化碳的充分燃烧，比传统炉灶节约 30％的原煤；火力猛，无废气，无废烟排放；结构简单、使用方便、节能环保。

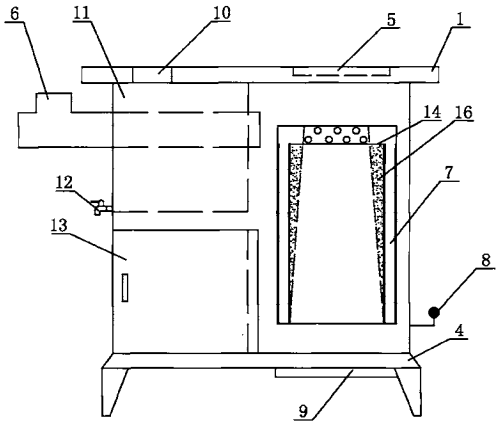

CN 201652442 U

1. 节能炉，主要包括炉面板 (1)、炉体 (2)、炉芯 (3) 和底架 (4)，在炉面板 (1) 上设有炉盖 (5)，炉体 (2) 上设有排烟管 (6) 和炉灰摇把 (8)，在底架 (4) 内设有灰箱 (9)；其特征在于：在所述炉面板 (1) 上还设有一进水口 (10)，其上有盖；在进水口 (10) 下方炉体 (2) 内设有水箱 (11)，水箱 (11) 底部设有一置于炉体 (2) 外的出水龙头 (12)；在水箱 (11) 下方设有一烘烤箱 (13)，炉体 (2) 外壳上设有一门可与其相通；所述排烟管 (6) 穿过水箱 (11) 设置，所述炉芯 (3) 上设有二次供氧管 (7)、铁板 (14) 和孔 (5)，二次供氧管 (7) 设在炉芯 (3) 外层内壁由耐火材料 (16) 包裹，二次供氧管 (7) 的上端与铁板 (14) 相连，下端置于炉芯 (3) 底部，在铁板 (14) 上方的炉芯 (3) 内层燃烧层上设有圆形小孔 (15)。

2. 根据权利要求 1 所述的节能炉，其特征在于：所述二次供氧管 (7) 数量为 1 根。

3. 根据权利要求 1 所述的节能炉，其特征在于：所述二次供氧管 (7) 数量为 2 根。

4. 根据权利要求 1 所述的节能炉，其特征在于：所述二次供氧管 (7) 数量为 3 根。

5. 根据权利要求 1 所述的节能炉，其特征在于：所述二次供氧管 (7) 数量为 4 根。

6. 根据权利要求 1 所述的节能炉，其特征在于：所述二次供氧管 (7) 数量为 5 根。

7. 根据权利要求 1 所述的节能炉，其特征在于：所述 二次供氧管 (7) 数量为 6 根。

8. 根据权利要求 1 所述的节能炉，其特征在于：所述二次供氧管 (7) 数量为 7 根。

9. 根据权利要求 1 所述的节能炉，其特征在于：所述二次供氧管 (7) 数量为 8 根。

节能炉

技术领域

[0001] 本实用新型涉及一种炉具，特别适合南方农村地区使用。

背景技术

[0002] 现有的炉具炉芯在燃烧中因供氧不足，使其燃烧效果差，煤在燃烧过程中由于供氧不足使其一氧化碳不能完全燃烧，一氧化碳顺着烟道排放至空气中，即污染环境又浪费了资源。

[0003] 现有的燃煤炉品种较多，但其大多功能较为单一，在南方冬季使用热水时需要水壶放置于炉上，烧热后在倒出使用很不方便，由于南方冬季雨水较多，空气潮湿，所以脚上穿的鞋湿气很重，不易烘干。

实用新型内容

[0004] 本实用新型的目的是为了克服现有技术中的不足，从而提供一种采用二次供氧技术，从炉芯底部布有供氧管到顶部的节能炉。

[0005] 节能炉，主要包括炉面板、炉体、炉芯和底架，在炉面板上设有炉盖，炉体上设有排烟管和炉灰摇把，在底架内设有灰箱，在炉面板上还设有一进水口，其上有盖；在进水口下方炉体内设有水箱，水箱底部设有一置于炉体外的出水龙头；在水箱下方设有一烘烤箱，炉体外壳上设有一门可与其相通，所述排烟管穿过水箱设置，所述炉芯上 设有二次供氧管、铁板和孔，二次供氧管设在炉芯外层内壁由耐火材料包裹，二次供氧管的上端与铁板相连，下端置于炉芯底部，在铁板上方的炉芯内层燃烧层上设有圆形小孔。

[0006] 采用上述技术方案的有益效果是：

[0007] 1、本实用新型采用了二次供氧技术，从炉芯底部布有供氧管到顶部，在得到从底部供氧管充分供氧后，煤在燃烧中所产生的一氧化碳在顶部充分燃烧变成火焰，比传统炉芯的体内容积缩小 20％ -30％，由于容积的缩小一氧化碳的充分燃烧，比传统炉灶节约 30％的原煤。

[0008] 2、本实用新型火力猛，无废气，无废烟排放。

[0009] 3、本实用新型结构简单、使用方便、节能环保。

附图说明

[0010] 图 1 为本实用新型节能炉的主视图；

[0011] 图 2 为本实用新型节能炉中炉芯的剖视图；

[0012] 图中：1- 炉面板、2- 炉体、3- 炉芯、4- 底架、5- 炉盖、6- 排烟管、7- 二次供氧管、8- 炉灰摇把、9- 灰箱、10- 进水口、11- 水箱、12- 水龙头、13- 烘烤箱、14- 铁板、15- 圆形小孔、16- 耐火材料。

具体实施方式

[0013] 下面结合附图对本实用新型作进一步详细说明：

[0014] 节能炉，主要包括炉面板 1、炉体 2、炉芯 3 和底架 4，在炉面板 1 上设有炉盖 5，炉体 2 上设有排烟管 6 和炉灰摇把 8，在底架 4 内设有灰箱 9，在炉面板 1 上还设有一进水口 10，其上有盖；在进水口 10 下方炉体 2 内设有水箱 11，水箱 11 底部设有一置于炉体 2 外的出水龙头 12；在水箱 11 下方设有一烘烤箱 13，炉体 2 外壳上设有一门可与其相通，所述排烟管 6 穿过水箱 11 设置，所述炉芯 3 上设有二次供氧管 7、铁板 14 和孔 5，二次供氧管 7 设在炉芯 3 外层内壁由耐火材料 16 包裹，二次供氧管 7 的上端与铁板 14 相连，下端置于炉芯 3 底部，在铁板 14 上方的炉芯 3 内层燃烧层上设有圆形小孔 15。

[0015] 所述二次供氧管 7 数量为 1 根。

[0016] 所述二次供氧管 7 数量为 2 根。

[0017] 所述二次供氧管 7 数量为 3 根。

[0018] 所述二次供氧管 7 数量为 4 根。

[0019] 所述二次供氧管 7 数量为 5 根。

[0020] 所述二次供氧管 7 数量为 6 根。

[0021] 所述二次供氧管 7 数量为 7 根。

[0022] 所述二次供氧管 7 数量为 8 根。

[0023] 本实用新型的炉芯 3 采用了二次供氧技术，炉芯 3 分为内外两层，在内层燃烧层周围布面了圆形小孔 15，在燃烧过程中，氧气从底部顺着内外夹层至整个炉体内，在得到充分供氧后，燃烧充分。

[0024] 本实用新型的排烟管 6 通过水箱 11 用自身热量和炉芯 3 热量让水加热。

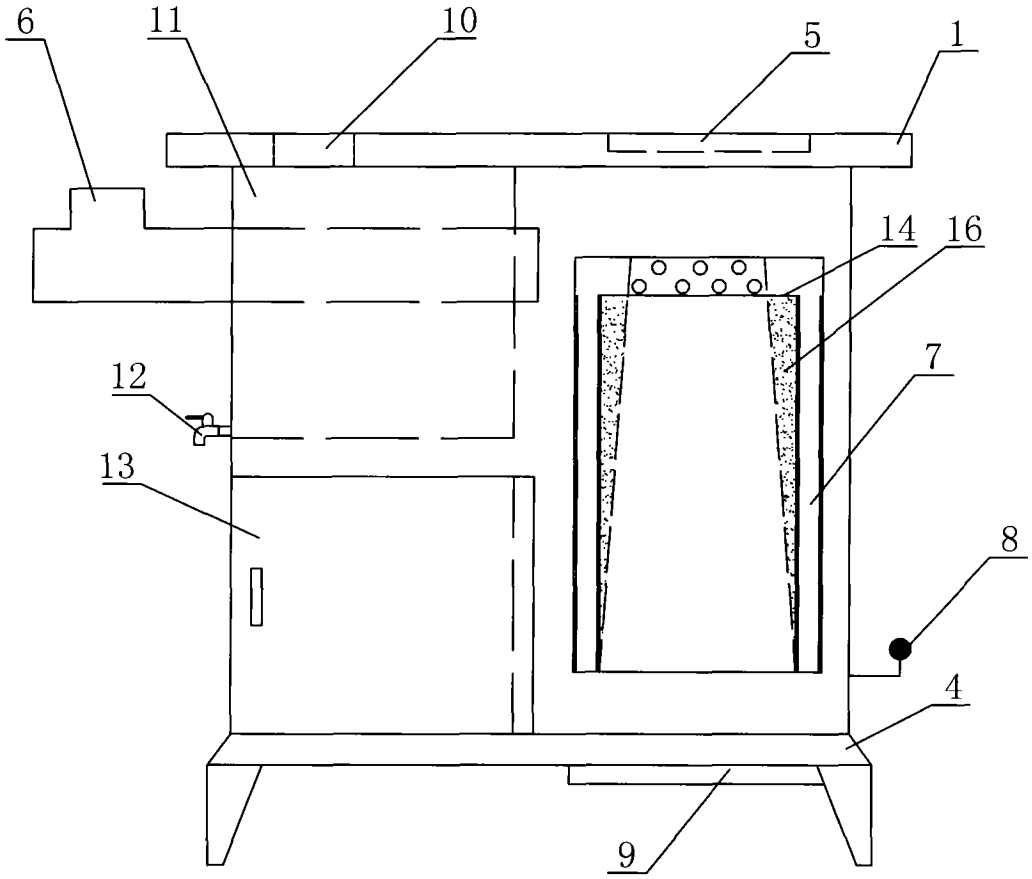

图 1

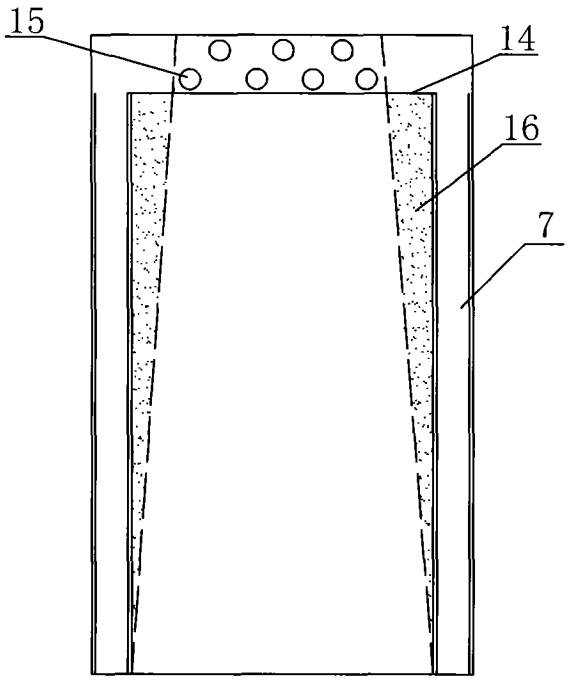

图 2