(19)中华人民共和国国家知识产权局

(12)实用新型专利

(10)授权公告号 CN 201953208 U
(45)授权公告日 2011.08.31

(21)申请号 201120051112.1

(22)申请日 2011.02.24

(73)专利权人 金方明
地址 323006 浙江省丽水市莲都区碧湖镇郎奇村上黄山 7 号

(72)发明人 金方明

(51)Int.Cl.
E05D 5/02(2006.01)

权利要求书 1 页 说明书 1 页 附图 1 页

(54)实用新型名称

一种四孔固定铰链片

(57)摘要

本实用新型公开了一种四孔固定铰链片，包括本体，本体的一侧设有一体式销管，本体的左右二侧分别设有一个固定螺孔，在本体的中部上侧和下侧分别设有一个压边，在压边上设有固定孔。本实用新型具有结构简单，设计合理的特点。

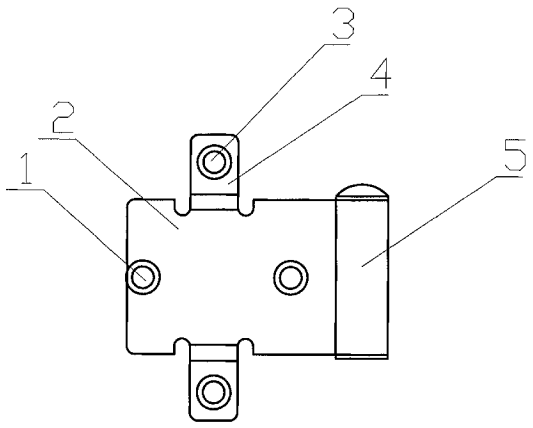

CN 201953208 U

1. 一种四孔固定铰链片，包括本体，其特征在于本体的一侧设有一体式销管，本体的左右二侧分别设有一个固定螺孔，在本体的中部上侧和下侧分别设有一个压边，在压边上设有固定孔。

一种四孔固定铰链片

技术领域

[0001] 本实用新型涉及一种四孔固定铰链片。

背景技术

[0002] 铰链，都由铰链片和其铰链销等构成，现有铰链上的铰链片通常为矩形，在很多地方使用起来不方便。

发明内容

[0003] 本实用新型的目的是设计出一种四孔固定铰链片。

[0004] 本实用新型要解决的是现有一些铰链上用的铰链片，使用起来不方便的问题。

[0005] 本实用新型的技术方案是：它包括本体，本体的一侧设有一体式销管，本体的左右二侧分别设有一个固定螺孔，在本体的中部上侧和下侧分别设有一个压边，在压边上设有固定孔。

[0006] 本实用新型具有设计合理的优点。

附图说明

[0007] 图 1 是本实用新型的结构示意图。

具体实施方式

[0008] 下面结合附图及实施例对本实用新型作进一步说明。

[0009] 如图所示，本实用新型包括本体 2，本体 2 的一侧设有一体式销管 5，本体 2 的左右二侧分别设有一个固定螺孔 1，在本体 2 的中部上侧和下侧分别设有一个压边 4，在压边 4 上设有固定孔 3。

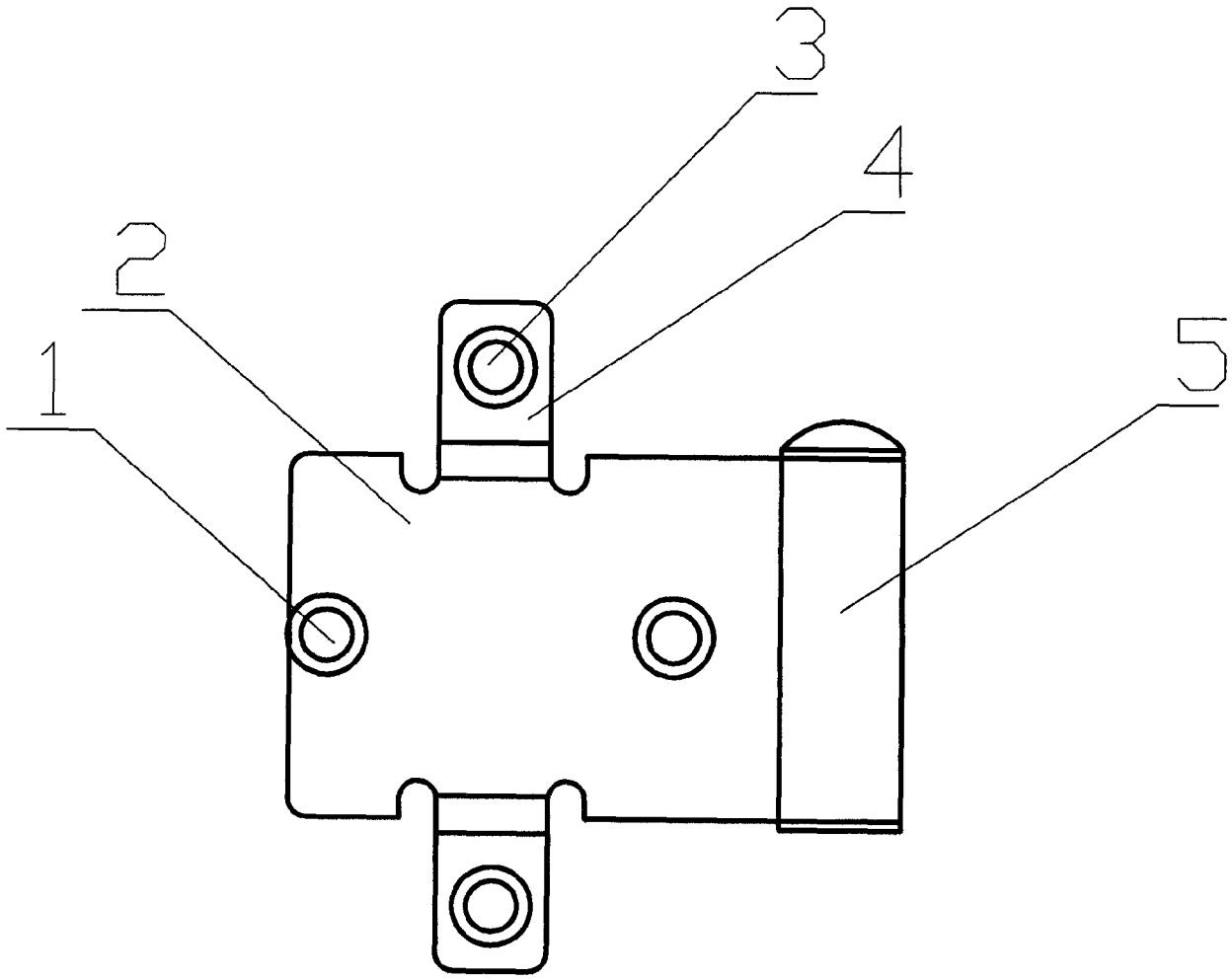

图 1