(19)国家知识产权局

(12)实用新型专利

(10)授权公告号 CN 222084236 U
(45)授权公告日 2024.11.29

(21)申请号 202420407098.1

(22)申请日 2024.03.01

(73)专利权人 广东钽博科技有限公司
地址 529700 广东省江门市鹤山市鹤城镇工业大道南138号之一B栋

(72)发明人 丁立汉

(74)专利代理机构 东莞市科凯伟成知识产权代理有限公司 44627
专利代理师 朱宇鹏

(51)Int.Cl.
E05B 1/00(2006.01)

权利要求书1页 说明书3页 附图5页

(54)实用新型名称

一种执手结构

(57)摘要

本实用新型公开了一种执手结构,包括本体、装饰条以及限位结构,所述本体的背面设有凹槽,所述凹槽的底壁上设有向上凸伸的凸台,所述凸台与所述凹槽形成有间隙,所述装饰条与所述凹槽对应,所述装饰条的周缘朝所述本体方向延伸形成有能够伸入所述间隙的连接壁,所述限位结构设置于所述间隙,且围绕所述凸台间隔设置有多个,所述限位结构能够使所述连接壁卡紧在所述间隙。本实用新型通过限位结构卡紧装饰条上的连接壁的方式,能够提高装饰条安装的效率以及稳定性,能够提高装饰条的使用寿命。

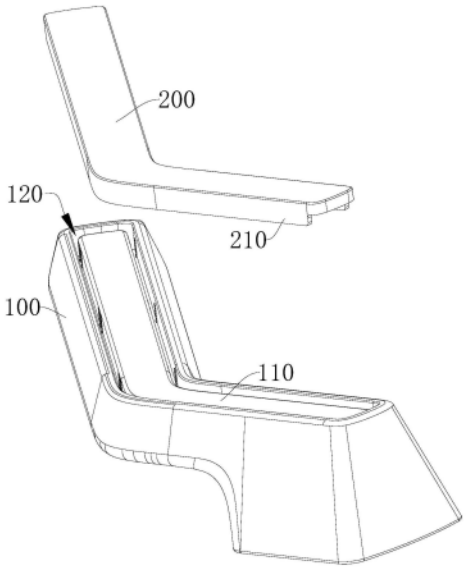

CN 222084236 U

1.一种执手结构,其特征在于,包括:

本体(100),所述本体(100)的背面设有凹槽,所述凹槽的底壁上设有向上凸伸的凸台(110),所述凸台(110)与所述凹槽形成有间隙(120);

装饰条(200),所述装饰条(200)与所述凹槽对应,所述装饰条(200)的周缘朝所述本体(100)方向延伸形成有能够伸入所述间隙(120)的连接壁(210);以及

限位结构(300),所述限位结构(300)设置于所述间隙(120),且围绕所述凸台(110)间隔设置有多个,所述限位结构(300)能够使所述连接壁(210)卡紧在所述间隙(120)。

2.根据权利要求1所述的一种执手结构,其特征在于,

所述限位结构(300)包括第一卡块(310)以及第二卡块(320),所述凸台(110)的侧壁和所述凹槽的内壁的其中一个上设有第一卡块(310),所述凸台(110)的侧壁和所述凹槽的内壁的另一个上设有所述第二卡块(320),所述第一卡块(310)间隔设置有两个,所述第二卡块(320)设置有一个,所述第二卡块(320)位于两所述第一卡块(310)之间,所述连接壁(210)与所述第一卡块(310)以及所述第二卡块(320)紧贴。

3.根据权利要求2所述的一种执手结构,其特征在于,

所述第一卡块(310)设置于所述凸台(110)的侧壁上,所述第二卡块(320)设置于所述凹槽的内壁上。

4.根据权利要求1所述的一种执手结构,其特征在于,

所述限位结构(300)包括第一卡块(310)以及第二卡块(320),所述第一卡块(310)以及所述第二卡块(320)分别设于所述凸台(110)的侧壁以及所述凹槽的内壁上,所述第一卡块(310)与所述第二卡块(320)对应,所述连接壁(210)与所述第一卡块(310)以及所述第二卡块(320)紧贴。

5.根据权利要求1所述的一种执手结构,其特征在于,

所述装饰条(200)的下端与所述凸台(110)相抵接。

6.根据权利要求1所述的一种执手结构,其特征在于,

所述装饰条(200)的上端与所述本体(100)的背面齐平。

一种执手结构

技术领域

[0001] 本实用新型属于门窗五金技术领域,尤其涉及一种执手结构。

背景技术

[0002] 随着人们生活水平的提高,人们对门锁上的执手的要求也随之提高,为此,市面上出现有带装饰条的执手,但现有的执手上的装饰条多采用螺丝或胶水将装饰条固定在执手上,而螺丝固定的方式存在安装麻烦等的问题,而胶水固定则存在安装不稳定,影响产品的使用寿命。

实用新型内容

[0003] 本实用新型的目的在于提供一种能够解决上述问题的执手结构。

[0004] 为实现上述目的,本实用新型实施例提供的一种执手结构,包括:

[0005] 本体,所述本体的背面设有凹槽,所述凹槽的底壁上设有向上凸伸的凸台,所述凸台与所述凹槽形成有间隙;

[0006] 装饰条,所述装饰条与所述凹槽对应,所述装饰条的周缘朝所述本体方向延伸形成有能够伸入所述间隙的连接壁;以及

[0007] 限位结构,所述限位结构设置于所述间隙,且围绕所述凸台间隔设置有多个,所述限位结构能够使所述连接壁卡紧在所述间隙。

[0008] 可选地,所述限位结构包括第一卡块以及第二卡块,所述凸台的侧壁和所述凹槽的内壁的其中一个上设有第一卡块,所述凸台的侧壁和所述凹槽的内壁的另一个上设有所述第二卡块,所述第一卡块间隔设置有两个,所述第二卡块设置有一个,所述第二卡块位于两所述第一卡块之间,所述连接壁与所述第一卡块以及所述第二卡块紧贴。

[0009] 可选地,所述第一卡块设置于所述凸台的侧壁上,所述第二卡块设置于所述凹槽的内壁上。

[0010] 可选地,所述限位结构包括第一卡块以及第二卡块,所述第一卡块以及所述第二卡块分别设于所述凸台的侧壁以及所述凹槽的内壁上,所述第一卡块与所述第二卡块对应,所述连接壁与所述第一卡块以及所述第二卡块紧贴。

[0011] 可选地,所述装饰条的下端与所述凸台相抵接。

[0012] 可选地,所述装饰条的上端与所述本体的背面齐平。

[0013] 与现有技术相比,本实用新型的有益效果是:通过限位结构卡紧装饰条上的连接壁的方式,能够提高装饰条安装的效率以及稳定性,能够提高装饰条的使用寿命。

附图说明

[0014] 为了更清楚地说明本实用新型实施例中的技术方案,下面将对实施例或现有技术描述中所需要使用的附图作简单地介绍,显而易见地,下面描述中的附图仅仅是本实用新型的一些实施例,对于本领域普通技术人员来讲,在不付出创造性劳动性的前提下,还可以

根据这些附图获得其他的附图。

[0015] 图1为本实用新型第一优选实施例的爆炸示意图。

[0016] 图2为本实用新型第一优选实施例隐藏装饰条后的立体图。

[0017] 图3为如图2中所示A区域的局部放大图。

[0018] 图4为本实用新型第一优选实施例的立体图。

[0019] 图5为本实用新型第二实施例的断裂示意图。

[0020] 图中：

[0021] 100、本体；110、凸台；120、间隙；

[0022] 200、装饰条；210、连接壁；

[0023] 300、限位结构；310、第一卡块；320、第二卡块。

具体实施方式

[0024] 下面详细描述本实用新型的实施例，所述实施例的示例在附图中示出，其中自始至终相同或类似的标号表示相同或类似的元件或具有相同或类似功能的元件。下面通过参考附图描述的实施例是示例性的，旨在用于解释本实用新型的实施例，而不能理解为对本实用新型的限制。

[0025] 在本实用新型实施例的描述中，需要理解的是，若本实用新型实施例中有涉及方向性指示，例如上、下、左、右、前、后、内、外等指示的方位或位置关系为基于附图所示的方位或位置关系，仅是为了便于描述本实用新型实施例和简化描述，而不是指示或暗示所指的装置或元件必须具有特定的方位、以特定的方位构造和操作，因此不能理解为对本实用新型的限制。

[0026] 此外，术语“第一”、“第二”仅用于描述目的，而不能理解为指示或暗示相对重要性或者隐含指明所指示的技术特征的数量。由此，限定有“第一”、“第二”的特征可以明示或者隐含地包括一个或者更多个该特征。在本实用新型实施例的描述中，“多个”的含义是两个或两个以上，除非另有明确具体的限定。

[0027] 在本实用新型实施例中，除非另有明确的规定和限定，若有“安装”、“相连”、“连接”、“固定”等术语，应做广义理解，例如，可以是固定连接，也可以是可拆卸连接，或成一体。可以是机械连接，也可以是电连接。可以是直接相连，也可以通过中间媒介间接相连，可以是两个元件内部的连通或两个元件的相互作用关系。对于本领域的普通技术人员而言，可以根据具体情况理解上述术语在本实用新型实施例中的具体含义。

[0028] 如图1～4所示，本实用新型的第一优选实施例提供了一种执手结构，包括本体100、装饰条200以及限位结构300，其中，所述本体100的背面设有凹槽(图中未示)，所述凹槽的底壁上设有向上凸伸的凸台110，所述凸台110与所述凹槽形成有间隙120，所述装饰条200与所述凹槽对应，所述装饰条200的周缘朝所述本体100方向延伸形成有能够伸入所述间隙120的连接壁210，所述限位结构300设置于所述间隙120，且围绕所述凸台110间隔设置有多个，所述限位结构300能够使所述连接壁210卡紧在所述间隙120，即通过所述间隙120以及所述限位结构300的配合卡紧所述装饰条200上的所述连接壁210的方式，提高所述装饰条200安装的效率以及稳定性，能够提高使用寿命。

[0029] 而为实现所述限位结构300能够将所述连接壁210卡紧在所述间隙120上，具体的，

所述限位结构300包括第一卡块310以及第二卡块320,其中,所述凸台110的侧壁和所述凹槽的内壁的其中一个上设有第一卡块310,所述凸台110的侧壁和所述凹槽的内壁的另一个上设有所述第二卡块320,优选的,所述第一卡块310设置于所述凸台110的侧壁上,所述第二卡块320设置于所述凹槽的内壁上;更为具体的,所述第一卡块310间隔设置有两个,所述第二卡块320设置有一个,所述第二卡块320位于两所述第一卡块310之间,所述连接壁210与所述第一卡块310以及所述第二卡块320紧贴,即通过所述第一卡块310和所述第二卡块320顶紧所述连接壁210,以保证所述装饰条200安装的稳定性。

[0030] 在一实施例中,所述装饰条200的下端与所述凸台110相抵接,以进一步保证所述装饰条200的稳定性。

[0031] 在一实施例中,所述装饰条200的上端与所述本体100的背面齐平,以使整体结构更加美观,且使用时的手感更佳,能够提高用户的使用体验感。

[0032] 如图5所示,本实用新型还提供了第二实施例,与第一优选实施例不同的是,本实施例中的所述限位结构300包括第一卡块310以及第二卡块320,其中,所述第一卡块310以及所述第二卡块320分别设于所述凸台110的侧壁以及所述凹槽的内壁上,所述第一卡块310与所述第二卡块320对应,所述连接壁210与所述第一卡块310以及所述第二卡块320紧贴,以此顶紧所述连接壁210,保证所述装饰条200安装的稳定性。

[0033] 以上仅为本实用新型的较佳实施例而已,并不用以限制本实用新型,凡在本实用新型的精神和原则之内所作的任何修改、等同替换和改进等,均应包含在本实用新型的保护范围之内。

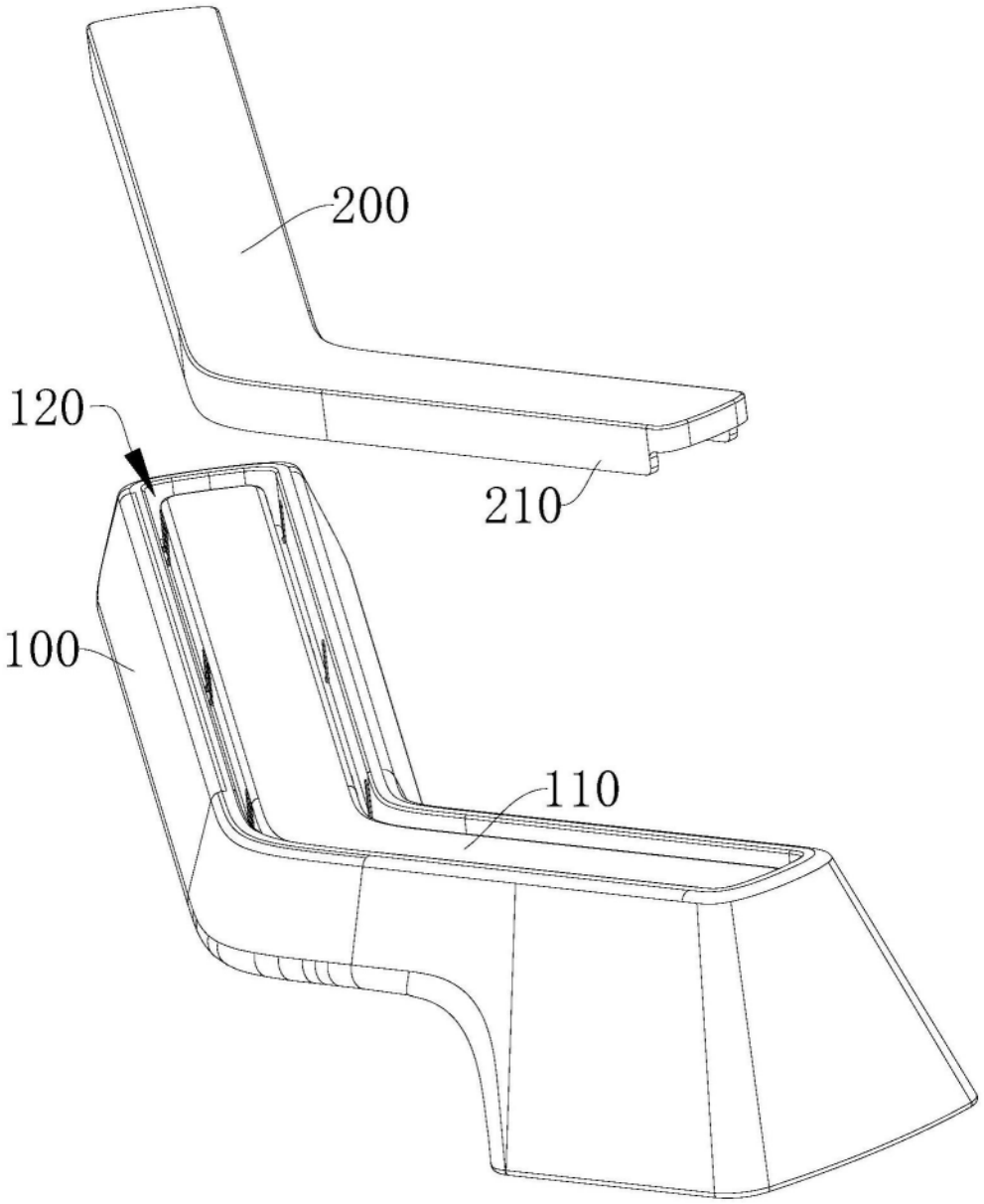

图1

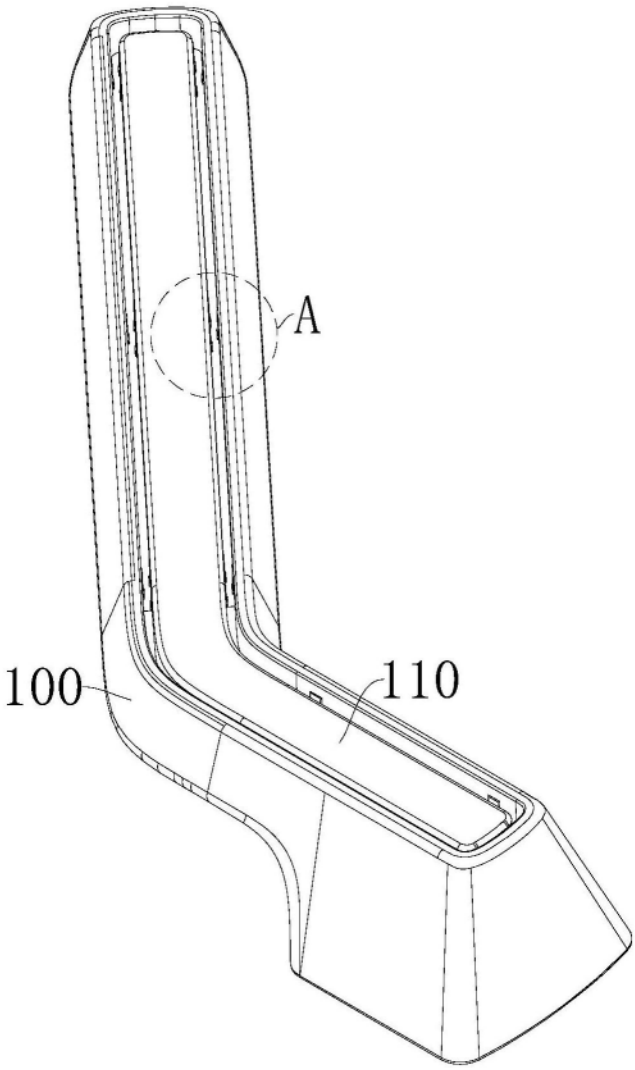

图2

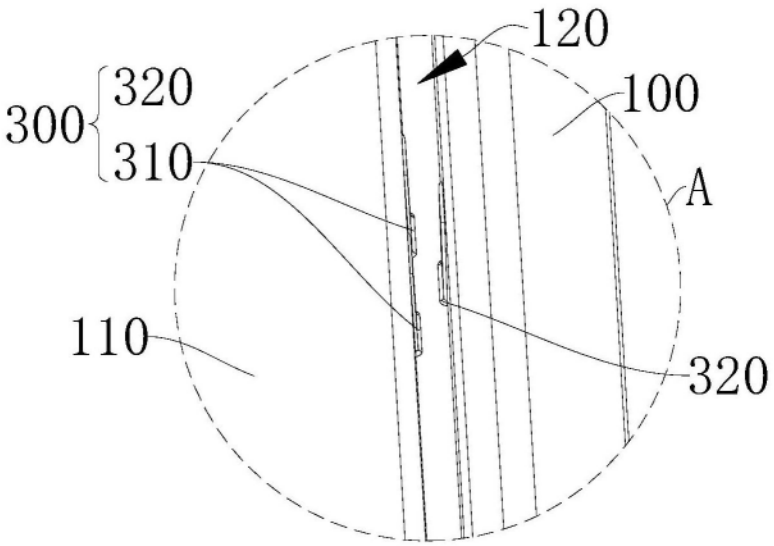

图3

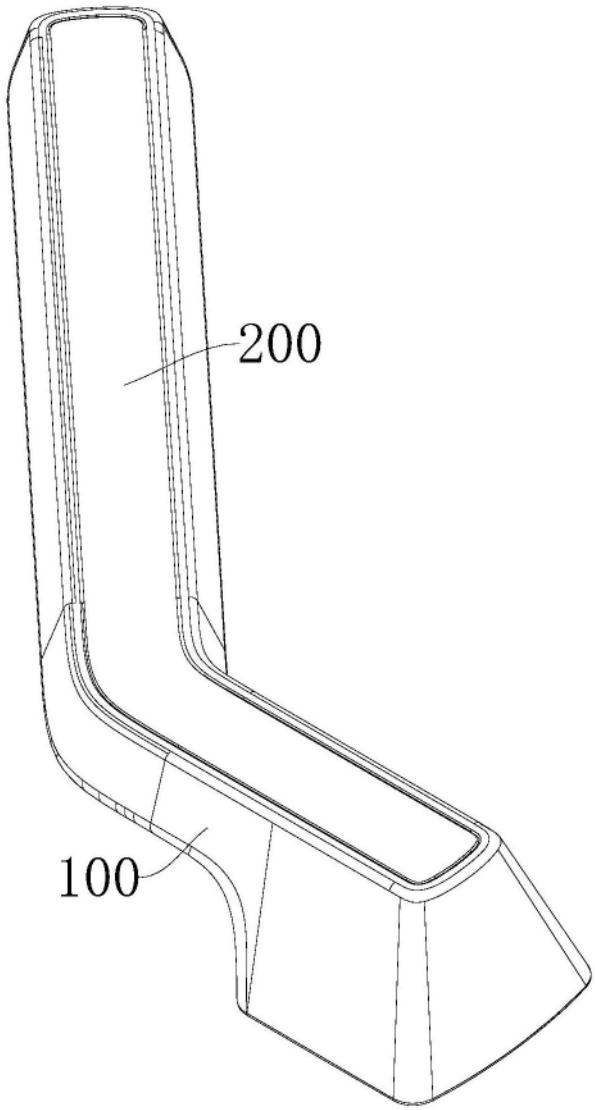

图4

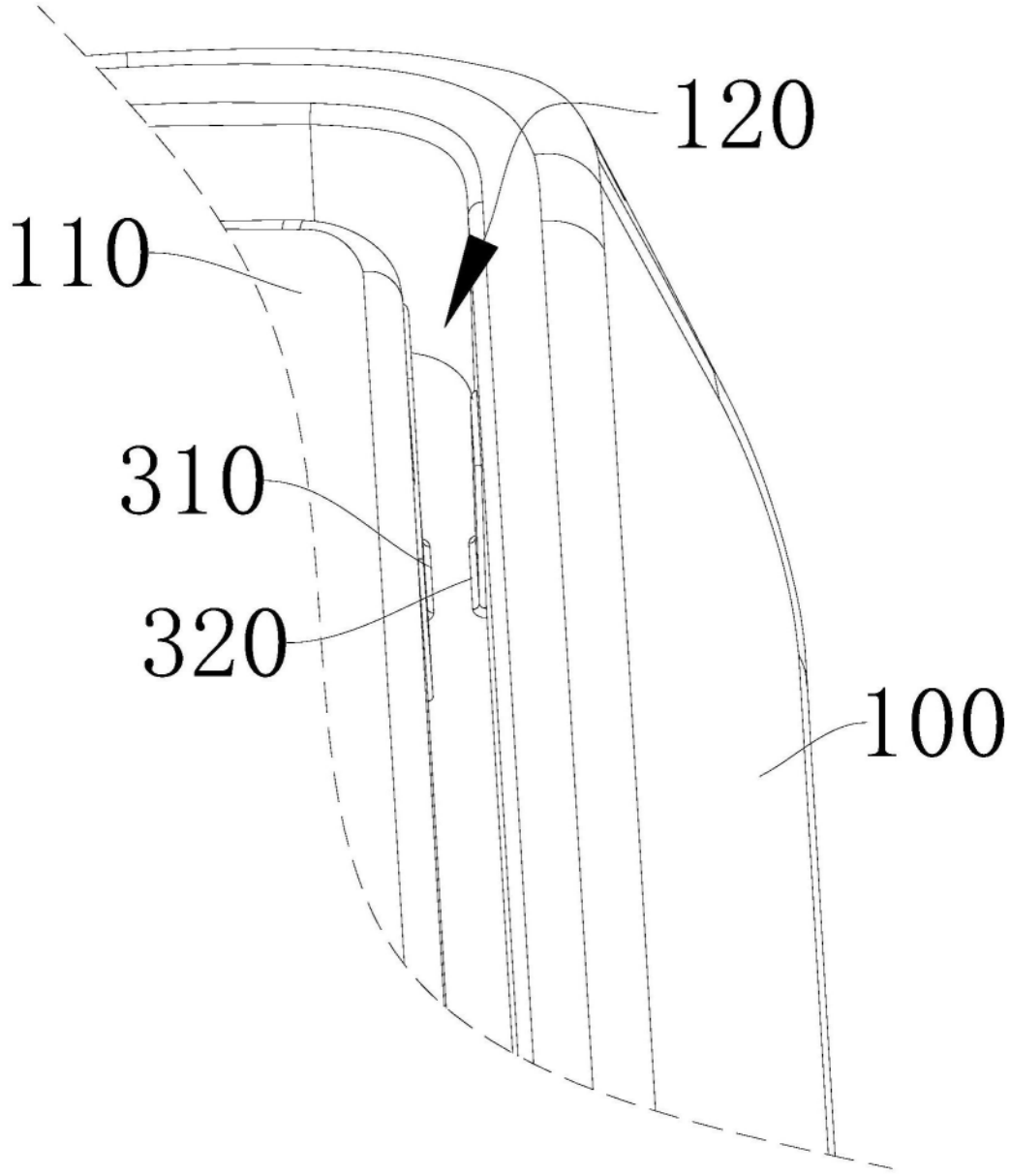

图5