(19)中华人民共和国国家知识产权局

(12)实用新型专利

(10)授权公告号 CN 204355395 U
(45)授权公告日 2015.05.27

(21)申请号 201520000358.4

(22)申请日 2015.01.04

(73)专利权人 李兴亮
地址 276000 山东省临沂市莒南县金都上城31号楼2单元102

(72)发明人 李兴亮

(74)专利代理机构 济南泉城专利商标事务所 37218
代理人 贾波

(51)Int.Cl.
B65D 1/02(2006.01)
B65D 51/18(2006.01)

权利要求书1页 说明书2页 附图1页

(54)实用新型名称

一种瓶口及瓶盖

(57)摘要

本实用新型提供一种瓶口及瓶盖，瓶口形式为下方大瓶颈连接上方小瓶颈，大瓶颈下方外侧设有圆环形凸起状的密封环，瓶盖与大瓶颈外侧螺纹连接，瓶盖下方设有固定密封圈的固定槽，密封环与密封圈密封接触连接，密封环下方与瓶盖断裂连接有断裂环，瓶盖内的小瓶颈顶端活动连接有密封瓶口的密封薄膜，小瓶颈外部活动连接有小瓶盖，小瓶盖内设有密封垫，还设有能刺破密封薄膜的刺针。本实用新型的有益之处在于，采用阶梯瓶颈的设计，下部的密封圈将螺纹连接处与外界完全隔离，避免了细菌在瓶口处滋生的现象，上部的小瓶颈不仅能将饮品有效隔离在内部，避免其流淌到螺纹处，同时在饮用时能方便的放入口中，防止呛咳发生，同时，即使外部的瓶盖损坏，内部仍具有密封效果，不影响销售，节省成本。

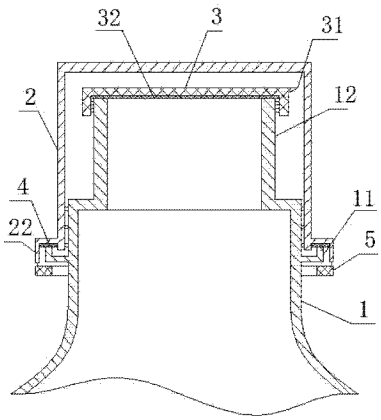

CN 204355395 U

1. 一种瓶口及瓶盖，其特征在于：所述瓶口形式为下方的大瓶颈（1）连接上方的小瓶颈（12），大瓶颈（1）的下方外侧设有圆环形凸起状的密封环（11），瓶盖（2）与大瓶颈（1）的外侧螺纹连接，瓶盖（2）的下方设有固定密封圈（4）的固定槽（22），密封环（11）与密封圈（4）密封接触连接；密封环（11）下方与瓶盖（2）断裂连接有断裂环（5），瓶盖（2）内的小瓶颈（12）顶端有密封瓶口的密封薄膜。

2. 根据权利要求 1 所述的瓶口及瓶盖，其特征在于：所述瓶口外侧活动连接有小瓶盖（3），小瓶盖（3）内部设有密封垫（32）。

3. 根据权利要求 2 所述的瓶口及瓶盖，其特征在于：所述小瓶盖（3）外侧设有刺破密封薄膜的刺针（31）。

4. 根据权利要求 2 所述的瓶口及瓶盖，其特征在于：所述小瓶盖（3）与小瓶颈（12）螺纹连接。

一种瓶口及瓶盖

技术领域

[0001] 本实用新型涉及一种瓶口密封装置，具体涉及一种瓶口及瓶盖。

背景技术

[0002] 现有塑料饮料瓶的密封装置的方法很多，大都采用上部单独密封的结构，下部为开放式的结构，并不能将人嘴与饮料瓶接触的位置完全隔离，导致空气与瓶口的直接接触，在瓶口位置处滋生一些细菌，打开即饮的饮料瓶，用嘴直接接触瓶口饮用时不卫生，容易使得病菌从口而入。一些瓶盖的设计虽然考虑到下部密封的问题，但是瓶口上部的密封却被忽略，致使液体从瓶口上部流到螺纹连接处，也容易引发卫生问题。饮用一些瓶装饮料过程中，由于瓶口过大，极容易发生呛咳和瓶口流淌的现象，威胁安全又影响美观和卫生。另外，一些瓶盖由于人为破坏或者运输过程中的损坏之后难以销售，尤其一些高档的饮料，造成许多浪费。

发明内容

[0003] 为解决上述问题，本实用新型提供一种将瓶口完全隔离，饮料不易洒出，同时避免呛咳和流淌现象的瓶口及瓶盖。

[0004] 本实用新型采用以下技术方案，一种瓶口及瓶盖，所述瓶口形式为下方大瓶颈连接上方小瓶颈，大瓶颈下方外侧设有圆环形凸起状的密封环，瓶盖与大瓶颈外侧螺纹连接，瓶盖下方设有固定密封圈的固定槽，密封环与密封圈密封接触连接，密封环下方与瓶盖断裂连接有断裂环，瓶盖内的小瓶颈顶端活动连接有密封瓶口的密封薄膜。

[0005] 为了达到更好的密封效果，所述瓶口外活动连接有小瓶盖，小瓶盖内设有密封垫。

[0006] 为了便于开启，所述小瓶盖的外侧还设有能刺破密封薄膜的刺针。

[0007] 优选的，所述小瓶盖与瓶口螺纹连接。

[0008] 本实用新型的有益之处在于，采用阶梯瓶颈的设计，下部的密封圈将螺纹连接处与外界完全隔离，避免了细菌在瓶口处滋生的现象，上部的小瓶颈不仅能将饮品有效隔离在内部，避免其流淌到螺纹处，同时在饮用时能方便的放入口中，防止呛咳发生。同时，即使外部的瓶盖损坏，内部仍具有密封效果，不影响销售，节省成本。

附图说明

[0009] 图 1 本实用新型结构示意图。

[0010] 图中 1. 大瓶颈，11. 密封环，12. 小瓶颈，2. 瓶盖，22. 固定槽，3. 小瓶盖，31. 刺针，32. 密封垫，4. 密封圈，5. 断裂环。

具体实施方式

[0011] 下面结合附图对本实用新型作进一步说明。

[0012] 如图 1 所示，本实用新型提供的一种瓶口及瓶盖，瓶口的形式为下方大瓶颈 1 连接

上方小瓶颈 12，在大瓶颈 1 下方外侧设有环形的密封环 11，瓶盖 2 与大瓶颈 1 螺纹连接，瓶盖 2 的下方设有固定密封圈 4 的固定槽，密封圈 4 与密封环 11 接触密封连接，这样就形成下部的密封，将螺纹连接处与外界空气隔绝，瓶盖 2 内的小瓶颈 1 顶端连接有密封瓶口的密封薄膜形成上部密封，将饮品与外界隔离。密封环 11 下方与瓶盖 2 断裂连接有断裂环 5，能实现初步的防伪功能。为了能实现可重复密封，瓶口螺纹连接的小瓶盖 12，同时为方便打开薄膜，小瓶盖 12 的外侧还设有刺针 31，将薄膜刺破，方便饮用。

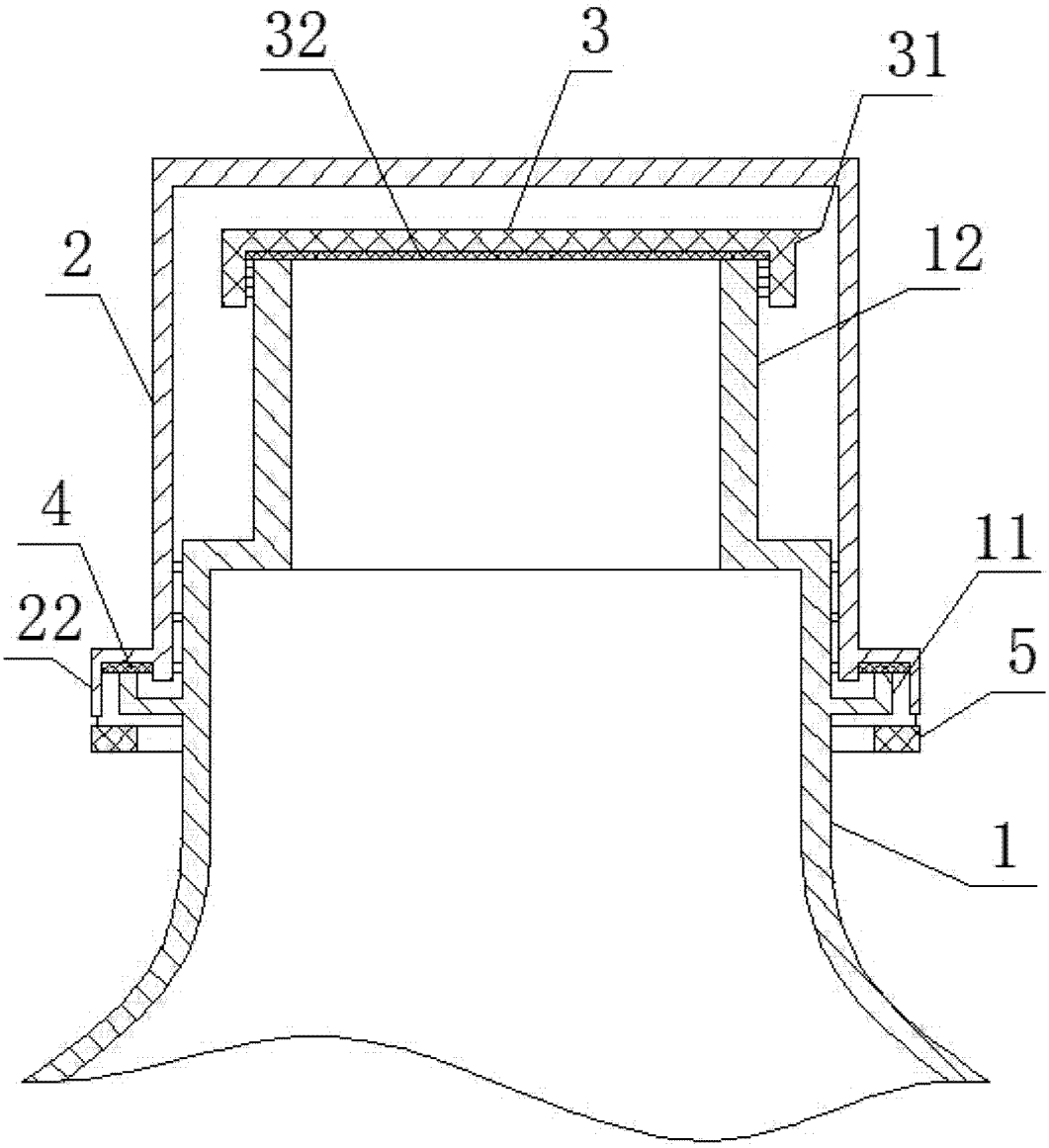

图 1