(19)中华人民共和国国家知识产权局

(12)发明专利申请

(10)申请公布号 CN 105557366 A
(43)申请公布日 2016.05.11

(21)申请号 201510935952.7

(22)申请日 2015.12.15

(71)申请人 重庆亘宇园林景观工程有限公司
地址 400023 重庆市江北区桥北苑10号附3号14-6

(72)发明人 马朝宇

(74)专利代理机构 重庆强大凯创专利代理事务所(普通合伙) 50217
代理人 成艳

(51)Int.Cl.
A01G 9/02(2006.01)
A01G 27/02(2006.01)

权利要求书1页 说明书2页 附图1页

(54)发明名称

蓄水花盆

(57)摘要

本发明涉及花木栽种工具，具体为一种蓄水花盆，其中，包括盆座、栽种花木的盆体和复位弹簧，所述盆座上端开设有盆槽，所述盆槽为上大、下小的圆台状，所述盆座内还具有蓄水腔，所述蓄水腔开有注水口，所述盆体为上大、下小的圆台状，所述盆体的外壁与盆槽的内壁相适应，所述盆体的侧壁开有浇水孔，所述盆槽的内壁开连通蓄水腔蓄水孔，所述复位弹簧的位于盆体的下端面与盆槽的底面之间。本发明为了解决现有花木浇水需要人力的完成的问题，意在提供一种能自动完成浇水的蓄水花盆。

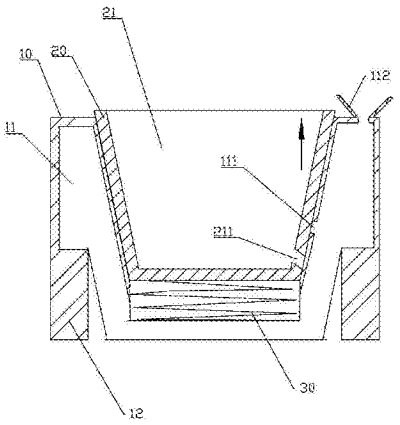

CN 105557366 A

1.蓄水花盆，其特征在于，包括盆座、栽种花木的盆体和复位弹簧，所述盆座上端开设有盆槽，所述盆槽为上大、下小的圆台状，所述盆座内还具有蓄水腔，所述蓄水腔开有注水口，所述盆体为上大、下小的圆台状，所述盆体的外壁与盆槽的内壁相适应，所述盆体的侧壁开有浇水孔，所述盆槽的内壁开连通蓄水腔蓄水孔，所述复位弹簧的位于盆体的下端面与盆槽的底面之间。

2.根据权利要求1所述的蓄水花盆，其特征在于：所述复位弹簧外覆盖有隔水层。

3.根据权利要求2所述的蓄水花盆，其特征在于：所述注水口为漏斗状。

4.根据权利要求3所述的蓄水花盆，其特征在于：所述盆座外壁固定有支脚。

5.根据权利要求4所述的蓄水花盆，其特征在于：所述盆体的外壁与盆槽的内壁均覆盖有密封胶层。

6.根据权利要求5所述的蓄水花盆，其特征在于：所述复位弹簧一端固定连接盆体、另一端规定连接盆槽。

蓄水花盆

技术领域

[0001] 本发明涉及花木栽种工具，具体为一种蓄水花盆。

背景技术

[0002] 在一定的地域运用工程技术和艺术手段，通过改造地形(或进一步筑山、叠石、理水)、种植树木花草、营造建筑和布置园路等途径创作而成的美的自然环境和游憩境域，就称为园林。在中国汉族建筑中独树一帜，有重大成就的是古典园林建筑。传统中国文化中的一种艺术形式，受到传统“礼乐”文化影响很深。通过地形、山水、建筑群、花木等作为载体衬托出人类主体的精神文化。园林具有很多的外延概念：园林社区、园林街道、园林城市(生态城市)、国家园林县城等等。现代的生活方式和生活环境对于园林有着迫切的功能性和艺术性的要求。对于我们现代的生活和未来的人民发展方向有着越来越重要的作用。

[0003] 在园林中一部分花木是栽种在花盆中，栽种在花盆中的花木需要定期浇水，众所周知，花木不能浇过多的水，很多时候都需要人工控制浇水量，这个就消耗了过多的人力。

发明内容

[0004] 本发明为了解决现有花木浇水需要人力的完成的问题，意在提供一种能自动完成浇水的蓄水花盆。

[0005] 本发明提供基础方案是：蓄水花盆，其中，包括盆座、栽种花木的盆体和复位弹簧，盆座上端开设有盆槽，盆槽为上大、下小的圆台状，盆座内还具有蓄水腔，蓄水腔开有注水口，盆体为上大、下小的圆台状，盆体的外壁与盆槽的内壁相适应，盆体的侧壁开有浇水孔，盆槽的内壁开连通蓄水腔蓄水孔，复位弹簧的位于盆体的下端面与盆槽的底面之间。

[0006] 工作原理：通过注水口向蓄水腔内注入一定量的水，盆体内有泥土，泥土中栽种有花木。盆内的水分被植物吸收并被蒸发，盆体加上泥土、花木以及水的总质量减少，复位弹簧会支撑盆体上升，盆体与盆槽间的距离增大，蓄水腔中水会通过蓄水孔流入盆槽中，然后流入通过盆体的浇水孔流入盆体中。当盆体中泥土吸水后，盆体整体变重，盆体下降的，盆体外壁与盆槽的内壁间的距离变小，蓄水孔与浇水孔逐渐被封堵，水停止进入盆体内。等到盆体内的水分被再次蒸发后，盆体减轻，重复上述步骤。

[0007] 与现有技术相比，本方案的优点在于：维护人员可以向蓄水腔内注入较多的水，当盆体内的水蒸发后，盆体会自动上升，蓄水腔的水会自动的流入盆体内，注入定量水后，盆体下沉后，注水停止，整个过程无需人力控制，维护人员只需偶尔观察蓄水腔内的水位高度，当水位下降太多时，再向其中注水。本方案无需经常浇水，也无需额外的能源，大大减少人力的投入。

[0008] 方案二：为基础方案的优选，复位弹簧外覆盖有隔水层。有益效果：水在进入盆体与盆槽间时，难免会有一部分浸入盆槽底部与复位弹簧接触，设置隔水层避免复位弹簧锈蚀后失效。

[0009] 方案三：为方案二的优选，注水口为漏斗状。有益效果：漏斗状的注水口便于工作

人员注水。

[0010] 方案四：为方案三的优选，盆座外壁固定有支脚。有益效果：设置支脚加强盆座的稳定性。

[0011] 方案五：为方案四的优选，盆体的外壁与盆槽的内壁均覆盖有密封胶层。有益效果：当盆体内的水分蒸发后需要盆体的外壁与盆槽的内壁封闭蓄水孔和浇水孔，所以设置密封胶层加强密封性。

[0012] 方案六：为方案五的优选，复位弹簧一端固定连接盆体、另一端规定连接盆槽。有益效果：固定后三者连为一体便于转移。

附图说明

[0013] 图1为本发明蓄水花盆实施例的结构示意图。

具体实施方式

[0014] 下面通过具体实施方式对本发明作进一步详细的说明：

说明书附图中的附图标记包括：盆座10、复位弹簧30、盆体20、盆槽21、蓄水腔11、蓄水孔111、注水口112、浇水孔211、支脚12。

[0015] 如图1所示的蓄水花盆，其中，包括盆座10、和栽种花木的盆体20和复位弹簧30，盆座10上端开设有盆槽21，盆槽21为上大、下小的圆台状，盆座10内还具有蓄水腔11，蓄水腔11开有注水口112，盆体20为上大、下小的圆台状，盆体20的外壁与盆槽21的内壁相适应，盆体20的侧壁开有浇水孔211，盆槽21的内壁开连通蓄水腔11蓄水孔111，复位弹簧30的位于盆体20的下端面与盆槽21的底面之间。复位弹簧30外覆盖有隔水层。注水口112为漏斗状。盆座10外壁固定有支脚12。盆体20的外壁与盆槽21的内壁均覆盖有密封胶层。复位弹簧30一端固定连接盆体20、另一端规定连接盆槽21。

[0016] 工作原理：通过注水口112向蓄水腔11内注入一定量的水，盆体20内有泥土，泥土中栽种有花木。盆内的水分被植物吸收并被蒸发，盆体20加上泥土、花木以及水的总质量减少，复位弹簧30会支撑盆体20上升，盆体20与盆槽21间的距离增大，蓄水腔11中水会通过蓄水孔111流入盆槽21中，然后流入通过盆体20的浇水孔211流入盆体20中。当盆体20中泥土吸水后，盆体20整体变重，盆体20下降的，盆体20外壁与盆槽21的内壁间的距离变小，蓄水孔111与浇水孔211逐渐被封堵，水停止进入盆体20内。等到盆体20内的水分被再次蒸发后，盆体20减轻，重复上述步骤。复位弹簧30外覆盖有隔水层。水在进入盆体20与盆槽21间时，难免会有一部分浸入盆槽21底部与复位弹簧30接触，设置隔水层避免复位弹簧30锈蚀后失效。注水口112为漏斗状。漏斗状的注水口112便于工作人员注水。盆座10外壁固定有支脚12。设置支脚12加强盆座10的稳定性。盆体20的外壁与盆槽21的内壁均覆盖有密封胶层。当盆体20内的水分蒸发后需要盆体20的外壁与盆槽21的内壁封闭蓄水孔111和浇水孔211，所以设置密封胶层加强密封性。复位弹簧30一端固定连接盆体20、另一端规定连接盆槽21。固定后三者连为一体便于转移。

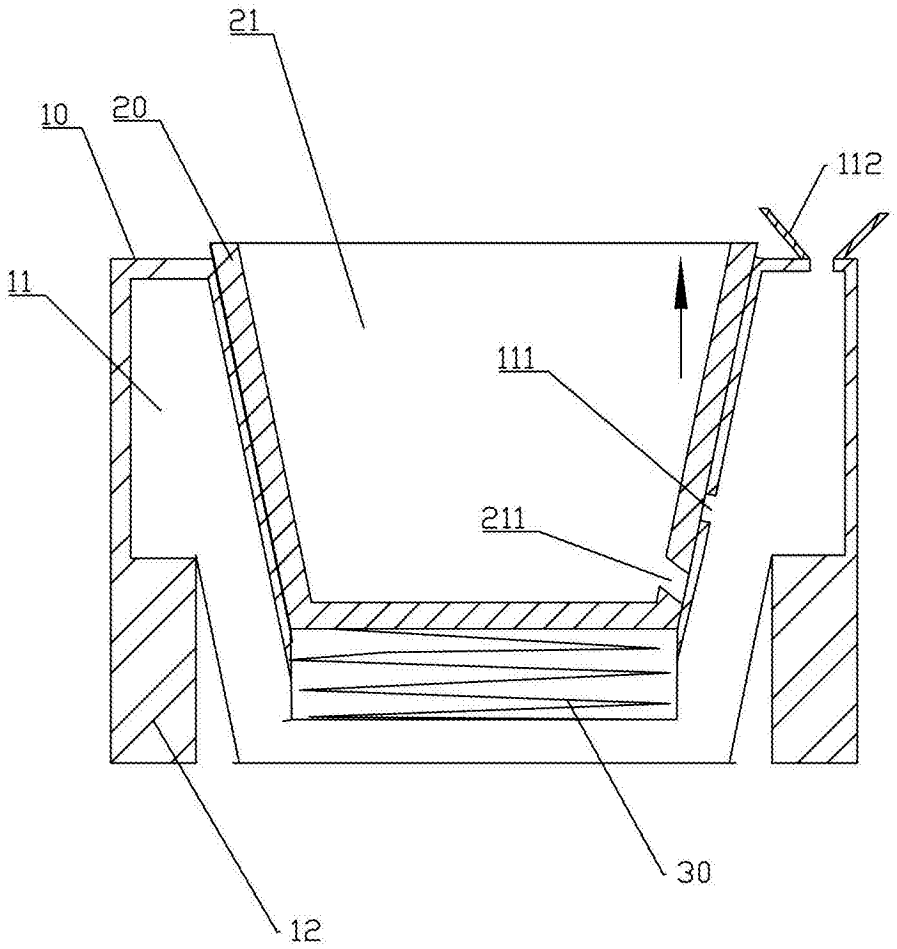

图1