(19)国家知识产权局

(12)实用新型专利

(10)授权公告号 CN 222354688 U
(45)授权公告日 2025.01.14

(21)申请号 202420900538.7

(22)申请日 2024.04.28

(73)专利权人 青岛职业技术学院
地址 266000 山东省青岛市经济技术开发区钱塘江路369号

(72)发明人 田学忠

(74)专利代理机构 池州秉恒知识产权代理事务所(普通合伙) 34260
专利代理师 孙利华

(51)Int.Cl.
G09F 15/00(2006.01)

权利要求书1页 说明书3页 附图3页

(54)实用新型名称

一种广告展示架

(57)摘要

本实用新型公开了一种市场营销广告展示架,包括支撑框,所述支撑框的顶部两侧对称安装有滑轨,所述支撑框的顶部位于两个滑轨之间安装有展示框,所述展示框的外侧面底部两端对称开设有螺纹孔,所述螺纹孔上螺纹连接有螺栓,所述螺栓的一端贯穿展示框延伸至滑轨的内侧,本实用新型通过滑轨与滑条的滑动连接,利用滑条在滑轨上进行滑动调节展示高度,从而在不同的宣传地点,通过对海报展示高度的调节达到更好的宣传效果,同时拆卸展示架时,将撑脚架转动和平行支撑架卡装在支撑框上,然后将伸缩杆转动将其外环面卡入卡环扣内,从而方便对展示架进行拆装,同时有效减小展示架的体积,便于进行运输。

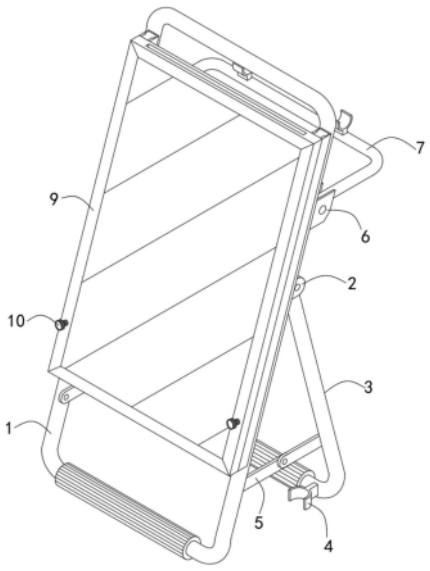

CN 222354688 U

1.一种广告展示架,包括支撑框(1),其特征在于:所述支撑框(1)的顶部两侧对称安装有滑轨(8),所述支撑框(1)的顶部位于两个滑轨(8)之间安装有展示框(9),所述展示框(9)的外侧面底部两端对称开设有螺纹孔(901),所述螺纹孔(901)上螺纹连接有螺栓(10),所述螺栓(10)的一端贯穿展示框(9)延伸至滑轨(8)的内侧,所述展示框(9)的背部两侧边沿出对称安装有滑条(11),所述滑条(11)与滑轨(8)的内侧面之间为滑动连接。

2.根据权利要求1所述的一种广告展示架,其特征在于:所述支撑框(1)的背面两侧对称安装有连接座一(2),所述支撑框(1)的背面位于两个连接座一(2)之间转动连接有撑脚架(3),所述支撑框(1)的两侧面底部以及撑脚架(3)的两内侧面底部均转动连接有拉杆(5),所述支撑框(1)内侧面的拉杆(5)与撑脚架(3)内侧面的拉杆(5)之间转动连接。

3.根据权利要求1所述的一种广告展示架,其特征在于:所述支撑框(1)的背部两侧顶部安装有连接座二(6),所述支撑框(1)的背部位于两个连接座二(6)之间转动连接有平行支撑架(7),所述连接座二(6)的内侧底部为封闭结构,且所述平行支撑架(7)向外转动的最大角度能与地面平行。

4.根据权利要求1所述的一种广告展示架,其特征在于:所述展示框(9)的顶部开设有插槽,且所述展示框(9)的背面两侧边沿与两个滑轨(8)的外侧边沿重合,所述展示框(9)采用铝合金边框加上亚克力透明面板材质制作而成。

5.根据权利要求1所述的一种广告展示架,其特征在于:所述滑条(11)的外部结构与滑轨(8)的内部结构匹配,且所述滑条(11)在滑轨(8)的内侧处于滑动并且限位卡装的状态,所述滑轨(8)的底部为封闭式结构,所述滑条(11)滑动至滑轨(8)的内侧底部时展示框(9)的顶部与滑轨(8)的顶部齐平。

6.根据权利要求4所述的一种广告展示架,其特征在于:所述展示框(9)的背面安装有连接座三(12),所述连接座三(12)上转动连接有伸缩杆(13),所述伸缩杆(13)上安装有一个可调节伸缩长度的螺杆。

7.根据权利要求6所述的一种广告展示架,其特征在于:所述伸缩杆(13)的一端安装有卡环扣(4)并且与平行支撑架(7)的外环面尺寸匹配,且所述伸缩杆(13)长度调节适当后可通过转动将卡环扣(4)卡装再平行支撑架(7)的顶部。

8.根据权利要求2所述的一种广告展示架,其特征在于:所述撑脚架(3)的一侧面顶部两端、平行支撑架(7)的顶部两端以及展示框(9)的背面一端均安装有卡环扣(4),且所述撑脚架(3)和平行支撑架(7)上的卡环扣(4)能够与支撑框(1)进行卡装,所述展示框(9)背部的卡环扣(4)能够与伸缩杆(13)的一端外环面进行卡装。

一种广告展示架

技术领域

[0001] 本实用新型涉及市场营销展示架技术领域,具体为一种广告展示架。

背景技术

[0002] 目前,宣传活动中,通常还是用易拉宝对活动宣传海报进行展示,但是易拉宝每次拆装非常麻烦,拼接结构太多,而且展示的高度固定无法进行调节,有时会影响到宣传展示效果。

[0003] 因此提出了一种广告展示架用于解决上述问题。

实用新型内容

[0004] 1.实用新型要解决的技术问题

[0005] 针对现有技术的不足,本实用新型的目的在于提供一种广告展示架,旨在解决现有技术下易拉宝每次拆装非常麻烦,拼接结构太多,而且展示的高度固定无法进行调节,有时会影响到宣传展示效果的问题。

[0006] 2.技术方案

[0007] 为实现上述目的,本实用新型提供如下技术方案:

[0008] 一种广告展示架,包括支撑框,所述支撑框的顶部两侧对称安装有滑轨,所述支撑框的顶部位于两个滑轨之间安装有展示框,所述展示框的外侧面底部两端对称开设有螺纹孔,所述螺纹孔上螺纹连接有螺栓,所述螺栓的一端贯穿展示框延伸至滑轨的内侧,所述展示框的背部两侧边沿出对称安装有滑条,所述滑条与滑轨的内侧面之间为滑动连接。

[0009] 作为本实用新型优选的方案,所述支撑框的背面两侧对称安装有连接座一,所述支撑框的背面位于两个连接座一之间转动连接有撑脚架,所述支撑框的两侧面底部以及撑脚架的两内侧面底部均转动连接有拉杆,所述支撑框内侧面的拉杆与撑脚架内侧面的拉杆之间转动连接。

[0010] 作为本实用新型优选的方案,所述支撑框的背部两侧顶部安装有连接座二,所述支撑框的背部位于两个连接座二之间转动连接有平行支撑架,所述连接座二的内侧底部为封闭结构,且所述平行支撑架向外转动的最大角度能与地面平行。

[0011] 作为本实用新型优选的方案,所述展示框的顶部开设有插槽,且所述展示框的背面两侧边沿与两个滑轨的外侧边沿重合,所述展示框采用铝合金边框加上亚克力透明面板材质制作而成。

[0012] 作为本实用新型优选的方案,所述滑条的外部结构与滑轨的内部结构匹配,且所述滑条在滑轨的内侧处于滑动并且限位卡装的状态,所述滑轨的底部为封闭式结构,所述滑条滑动至滑轨的内侧底部时展示框的顶部与滑轨的顶部齐平。

[0013] 作为本实用新型优选的方案,所述展示框的背面安装有连接座三,所述连接座三上转动连接有伸缩杆,所述伸缩杆上安装有一个可调节伸缩长度的螺杆。

[0014] 作为本实用新型优选的方案,所述伸缩杆的一端安装有卡环扣并且与平行支撑架

的外环面尺寸匹配,且所述伸缩杆长度调节适当后可通过转动将卡环扣卡装再平行支撑架的顶部。

[0015] 作为本实用新型优选的方案,所述撑脚架的一侧面顶部两端、平行支撑架的顶部两端以及展示框的背面一端均安装有卡环扣,且所述撑脚架和平行支撑架上的卡环扣能够与支撑框进行卡装,所述展示框背部的卡环扣能够与伸缩杆的一端外环面进行卡装。

[0016] 3.有益效果

[0017] 与现有技术相比,本实用新型的有益效果是:

[0018] 本实用新型通过滑轨与滑条的滑动连接,展示框在支撑框上利用滑条在滑轨上进行滑动,调节所需要的高度,然后拧紧螺栓即可对展示框位置进行固定,从而实现对宣传海报展示高度的调节,在不同的宣传地点,通过对海报展示高度的调节达到更好的宣传效果,同时拆卸展示架时,只需要将撑脚架转动和平行支撑架转动,将卡环扣卡装在支撑框上,然后将伸缩杆转动将其外环面卡入展示框背面的卡环扣内,从而方便对撑脚架、平行支撑架以及伸缩杆的折叠固定,方便快速对展示架拆装,同时有效减小展示架的体积,便于进行运输。

附图说明

[0019] 图1为本实用新型一种广告展示架的整体结构示意图;

[0020] 图2为本实用新型一种广告展示架的图1部分结构示意图;

[0021] 图3为本实用新型一种广告展示架的展示框正面结构示意图;

[0022] 图4为本实用新型一种广告展示架的展示框背面结构示意图。

[0023] 图中:1、支撑框;2、连接座一;3、撑脚架;4、卡环扣;5、拉杆;6、连接座二;7、平行支撑架;8、滑轨;9、展示框;901、螺纹孔;10、螺栓;11、滑条;12、连接座三;13、伸缩杆。

具体实施方式

[0024] 下面将结合本实用新型实施例中的附图,对本实用新型实施例中的技术方案进行清楚、完整地描述,显然,所描述的实施例仅仅是本实用新型一部分实施例,而不是全部的实施例,基于本实用新型中的实施例,本领域普通技术人员在没有做出创造性劳动前提下所获得的所有其他实施例,都属于本实用新型保护的范围。

[0025] 实施例:

[0026] 请参阅图1-4,本实施例提供了一种广告展示架,包括支撑框1,支撑框1的顶部两侧对称安装有滑轨8,支撑框1的顶部位于两个滑轨8之间安装有展示框9,展示框9的外侧面底部两端对称开设有螺纹孔901,螺纹孔901上螺纹连接有螺栓10,螺栓10的一端贯穿展示框9延伸至滑轨8的内侧,展示框9的背部两侧边沿出对称安装有滑条11,滑条11与滑轨8的内侧面之间为滑动连接,将市场营销的活动宣传海报插入到展示框9,然后将展示框9通过两个滑条11安装到支撑框1上的两个滑轨8内,在需要调节展示框9的高度时,松动两个螺栓10,然后将展示框9通过滑条11在滑轨8上进行上下滑动,确定好展示框9的高度后,拧紧螺栓10即可对展示框9位置进行固定,从而实现对宣传海报展示高度的调节,在不同的宣传地点,通过对海报展示高度的调节达到更好的宣传效果。

[0027] 在本实施例中,如图1和图2所示,支撑框1的背面两侧对称安装有连接座一2,支撑

框1的背面位于两个连接座一2之间转动连接有撑脚架3,支撑框1的两侧面底部以及撑脚架3的两内侧面底部均转动连接有拉杆5,支撑框1内侧面的拉杆5与撑脚架3内侧面的拉杆5之间转动连接,撑脚架3在使用时,可以通过连接座一2向外转动,同时通过两个拉杆5之间的拉伸将撑脚架3的转动角度固定,从而对支撑框1的底部进行支撑。

[0028] 在本实施例中,如图1和图2所示,支撑框1的背部两侧顶部安装有连接座二6,支撑框1的背部位于两个连接座二6之间转动连接有平行支撑架7,连接座二6的内侧底部为封闭结构,且平行支撑架7向外转动的最大角度能与地面平行,伸缩杆13的一端安装有卡环扣4并且与平行支撑架7的外环面尺寸匹配,且伸缩杆13长度调节适当后可通过转动将卡环扣4卡装再平行支撑架7的顶部,将伸缩杆13上的卡环扣4卡装再平行支撑架7上,对展示框9的背部进行支撑,保障展示框9升高后的支撑稳定性。

[0029] 在本实施例中,如图1、图2和图3所示,滑条11的外部结构与滑轨8的内部结构匹配,且滑条11在滑轨8的内侧处于滑动并且限位卡装的状态,滑轨8的底部为封闭式结构,滑条11滑动至滑轨8的内侧底部时展示框9的顶部与滑轨8的顶部齐平,从而能够快速将展示框9安装到基础高度,后续对高度有要求时再进行调节。

[0030] 在本实施例中,如图1、图2和图4所示,撑脚架3的一侧面顶部两端、平行支撑架7的顶部两端以及展示框9的背面一端均安装有卡环扣4,且撑脚架3和平行支撑架7上的卡环扣4能够与支撑框1进行卡装,展示框9背部的卡环扣4能够与伸缩杆13的一端外环面进行卡装,从而方便对撑脚架3、平行支撑架7以及伸缩杆13的折叠固定,方便快速对展示架拆装,同时有效减小展示架的体积,便于进行运输。

[0031] 工作原理:该广告展示架在使用时,首先将宣传海报插入到展示框9的内部,然后通过滑条11将展示框9滑动安装在支撑框1上的滑轨8上,在需要调节展示框9的高度时,松动两个螺栓10,然后将展示框9通过滑条11在滑轨8上进行上下滑动,确定好展示框9的高度后,拧紧螺栓10即可对展示框9位置进行固定,然后展开平行支撑架7并调节伸缩杆13的长度,将伸缩杆13上的卡环扣4卡装再平行支撑架7上,对展示框9的背部进行支撑,保障展示框9升高后的支撑稳定性,从而实现对宣传海报展示高度的调节,在不同的宣传地点,通过对海报展示高度的调节达到更好的宣传效果,在拆卸展示架时,只需要将撑脚架3转动和平行支撑架7转动,将卡环扣4卡装在支撑框1上,然后将伸缩杆13转动将其外环面卡入展示框9背面的卡环扣4内,从而方便对撑脚架3、平行支撑架7以及伸缩杆13的折叠固定,方便快速对展示架拆装,同时有效减小展示架的体积,便于进行运输。

[0032] 上述实施例为本实用新型较佳的实现方案,除此之外,本实用新型还可以其它方式实现,在不脱离本技术方案构思的前提下任何显而易见的替换均在本实用新型的保护范围之内。

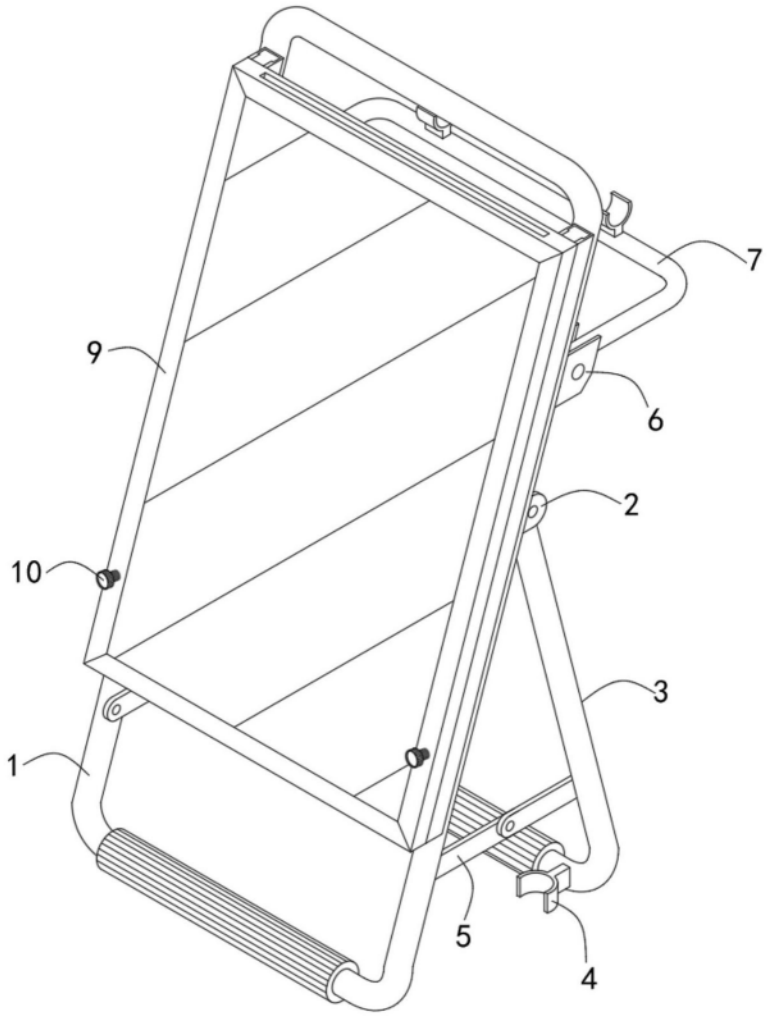

图1

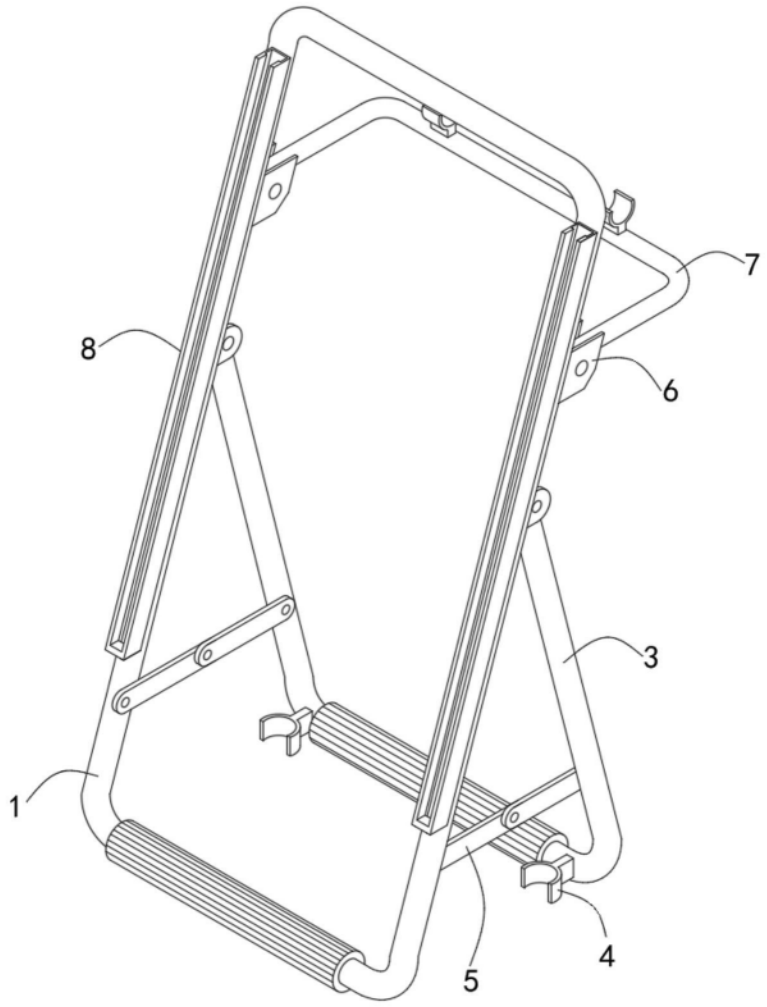

图2

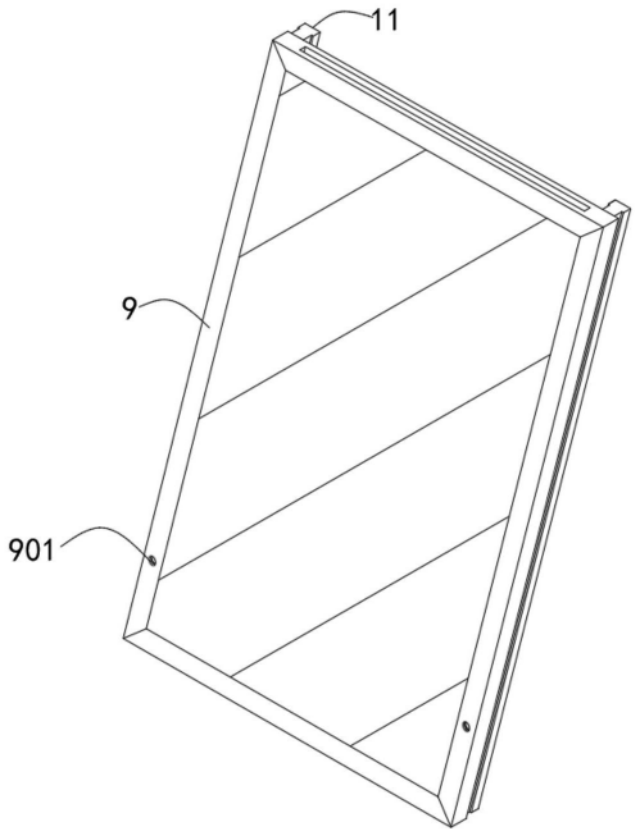

图3

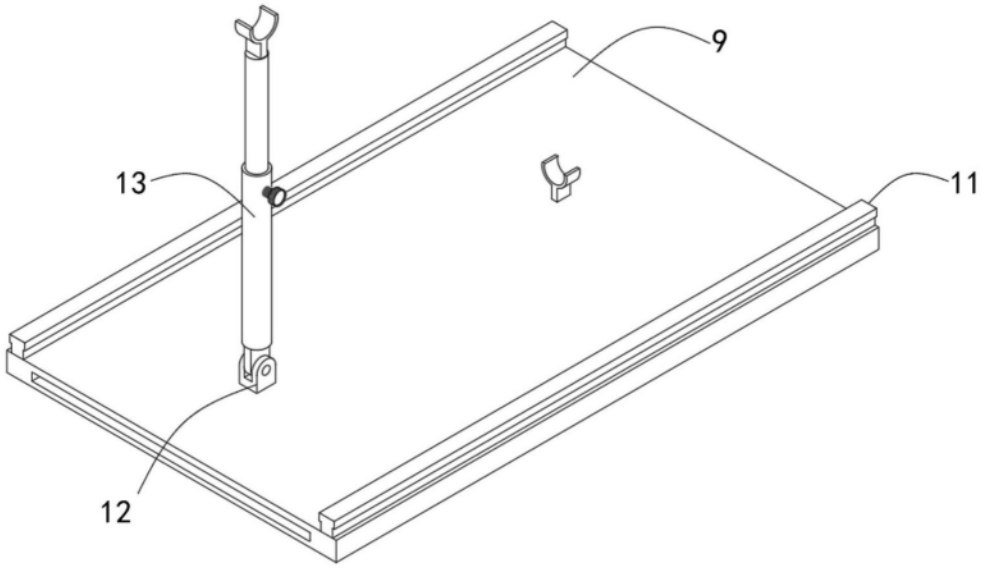

图4